(EN) Quick start guide

Film Scanner FISC3650BK

For more information see the extended manual online: **ned.is/fisc3650bk**

Intended use

The Nedis FISC3650BK scans images from developed negative or slide film and converts them to digital image.
Film or slides are put through the scanner using the provided film holders.
The product runs on DIGITNOW! Software and connects to your computer using a provided USB cable.
The product is exclusively intended for scanning negative film or slide film and converting it to digital image.
The product functions exclusively in combination with the provided DIGITNOW! software.
This product can be used by children aged from 8 years and above and persons with reduced physical, sensory or mental capabilities or lack of experience and knowledge if they have been given supervision or instruction concerning use of the product in a safe way and understand the hazards involved. Children shall not play with the product. Cleaning and user maintenance shall not be done by children without supervision.
Any modification of the product may have consequences for safety, warranty and proper functioning.

Specifications

Product	Film Scanner
Article number	FISC3650BK
Dimensions (l x w x h)	82 x 86 x 152 mm
Weight	350 g
Interface	USB 2.0
Power supply	5.0 V DC / 1.0 A
Image sensor	5 MP colour CMOS
Lens	Fixed focus precision glass element
Exposure control	Automatic with manual fine tuning
Colour balance	Automatic with manual fine tuning
Quality	Standard & interpolated (2592 x 1728 & 5184 x 3456)
Colour depth	10 bits per colour channel
Scan method	Single pass
Light source	Backlight with 3 white LEDs
Software compatibility	Mac: OS 10.14 and above Windows: 7 / 8 / 10 (32 / 64 bit)

Main parts (image A)

① SCAN button
② Status indicator LED
③ Casing
④ Brush
⑤ Negative film holder
⑥ Positive slide holder
⑦ CD-ROM with driver software
⑧ Mini USB port
⑨ Film holder slot
⑩ USB cable

Safety instructions

⚠ WARNING

- Ensure you have fully read and understood the instructions in this document before you install or use the product. Keep this document for future reference.
- Only use the product as described in this manual.
- Do not use the product if a part is damaged or defective. Replace a damaged or defective device immediately.
- Disconnect the product from the electrical outlet and other equipment if problems occur.
- Do not expose the product to water or moisture.
- Do not expose the product to heat, cold or direct sunlight.
- Do not use the provided brush to clean the film.
- Only use the provided USB cable

Connecting the Film scanner

1. Connect **A**⑩ to a USB 2.0 port of your computer.
2. Connect the other end of **A**⑩ to **A**⑧.

ⓘ The film scanner is recognised automatically by the computer and is ready for use after a few moments.

3. Insert **A**⑦ into your computer.
4. Install the driver software.
5. Run the software.

Feed film or slides into the scanner (Image B + C)

1. Open the film or slide holder by gently pulling the latch in the middle while firmly holding the back of the holder.
2. Place film in the film holder or place framed slides in the slides holder.
3. Close the holder.
4. Insert the holder arrow-first into **A**⑨.
5. Push until the first picture is centered.

Scanning (Image **D**)

1. Double click on "DIGITNOW!" icon on the desktop.
2. Choose the film type **D**②, resolution **D**③ and the film size **D**④.
3. Click "Scan" (Windows) or "Take image" (Mac) **D**⑦ or press **A**① to scan the picture. It takes several seconds to save your picture and show it on screen.
4. Adjustments **D**⑤ can be made to the saturation, brightness, contrast and the level of each individual RGB channel.
5. Click **D**⑥ to reset the adjustment levels to their defaults.
6. Push the holder further into **A**⑨ until you reach the next frame or slide.
7. Click **D**⑦.
8. Repeat for all remaining frames or slides.

Troubleshooting

Problem	Possible cause	Solution
No power	No USB connection	Make sure the USB cable is connected. **A**② should light up.
Spots show up on the picture	Dirt inside the film scanner	Use **A**④ to clean the inside of the film scanner.
	Dirt on the film	Clean the film with a specialised product. Do not use the provided brush to clean the film.

(DE) Kurzanleitung

Filmscanner FISC3650BK

Weitere Informationen finden Sie in der erweiterten Anleitung online: **ned.is/fisc3650bk**

Bestimmungsgemäße Verwendung

Der Nedis FISC3650BK scannt Bilder von entwickelten Negativen oder Dias und wandelt diese in digitale Bild um.
Filme oder Dias werden mithilfe des mitgelieferten Halters durch den Scanner geführt.
Das Produkt arbeitet mit der DIGITNOW! Software und verbindet sich über ein mitgeliefertes USB-Kabel mit Ihrem Computer.
Das Produkt ist allein zum Einscannen von Negativfilmen oder Dias und deren Umwandlung in digitale Bild gedacht.
Das Produkt funktioniert nur in Kombination mit der mitgelieferten DIGITNOW! Software.
Kinder ab dem achten Lebensjahr und Personen mit eingeschränkten körperlichen, sensorischen oder geistigen Fähigkeiten oder ohne ausreichende Erfahrung und Kenntnis dürfen dieses Produkt nur dann verwenden, wenn sie beaufsichtigt werden oder in die sichere Benutzung des Produkts eingewiesen wurden und die bestehenden Gefahren verstehen. Kinder dürfen nicht mit dem Produkt spielen. Reinigung und Wartung durch den Benutzer dürfen nicht von unbeaufsichtigten Kindern durchgeführt werden.
Jegliche Modifikation des Produkts kann Folgen für die Sicherheit, Garantie und ordnungsgemäße Funktionalität haben.

Spezifikationen

Produkt	Filmscanner
Artikelnummer	FISC3650BK
Größe (L x B x H)	82 x 86 x 152 mm
Gewicht	350 g
Schnittstelle	USB 2.0
Stromversorgung	5.0 V DC / 1,0 A
Bildsensor	5 MP Farb-CMOS
Objektiv	Festfokus-Präzisionsglaselement
Belichtungssteuerung	Automatisch mit manuellem Feintuning
Farbabstimmung	Automatisch mit manuellem Feintuning
Qualität	Standard & Interpoliert (2592 x 1728 & 5184 x 3456)
Farbtiefe	10 Bit pro Farbkanal
Scanverfahren	Einzelscan
Lichtquelle	Hintergrundbeleuchtung mit 3 weißen LEDs
Softwarekompatibilität	Mac: OS 10.14 und höher Windows: 7 / 8 / 10 (32 / 64 bit)

Hauptbestandteile (Abbildung A)

① SCAN-Taste
② Statusanzeige-LED
③ Gehäuse
④ Bürste
⑤ Negativfilm-Halter
⑥ Positiv-Dia-Halter
⑦ CD-ROM mit Treibersoftware
⑧ Mini-USB-Anschluss
⑨ Filmhalterungsschlitz
⑩ USB-Kabel

Sicherheitshinweise

⚠ WARNUNG

- Vergewissern Sie sich, dass Sie die Anweisungen in diesem Dokument vollständig gelesen und verstanden haben, bevor Sie das Produkt installieren oder verwenden. Heben Sie dieses Dokument zum späteren Nachschlagen auf.
- Verwenden Sie das Produkt nur wie in dieser Anleitung beschrieben.
- Verwenden Sie das Produkt nicht, wenn ein Teil beschädigt ist oder es einen Mangel aufweist. Ersetzen Sie ein beschädigtes oder defektes Gerät unverzüglich.
- Trennen Sie das Produkt vom Stromanschluss und anderer Ausrüstung, falls Probleme auftreten.
- Setzen Sie das Produkt keinem Wasser oder Feuchtigkeit aus.
- Setzen Sie das Produkt weder Hitze oder Kälte noch direkter Sonneneinstrahlung aus.
- Verwenden Sie die mitgelieferte Bürste nicht, um den Film zu reinigen.
- Verwenden Sie nur das mitgelieferte USB-Kabel

Verbinden des Filmscanners

1. Verbinden Sie **A**⑩ mit einem USB 2.0-Anschluss an Ihrem Computer.
2. Verbinden Sie das andere Ende von **A**⑩ mit **A**⑧.

ⓘ Der Filmscanner wird von dem Computer automatisch erkannt und kann nach wenigen Augenblicken verwendet werden.

3. Legen Sie **A**⑦ in Ihren Computer ein.
4. Installieren Sie die Treibersoftware.
5. Starten Sie die Software.

Einsetzen von Filmen oder Dias in den Scanner (Abbildung B + C)

1. Öffnen Sie den Film- oder Diahalter, indem Sie vorsichtig am Riegel in der Mitte ziehen und dabei die Rückseite des Halters gut festhalten.
2. Platzieren Sie den Film im Filmhalter oder legen Sie gerahmte Dias in den Diahalter.
3. Schließen Sie den Halter.
4. Führen Sie den Halter mit dem Pfeil voran in **A**⑨.
5. Drücken Sie ihn hinein, bis das erste Bild zentriert ist.

Scannen (Abbildung **D**)

1. Machen Sie einen Doppelklick auf das "DIGITNOW!"-Symbol auf dem Desktop.
2. Wählen Sie den Filmtyp **D**②, Auflösung **D**③ und die Filmgröße **D**④.
3. Klicken Sie auf „Scannen" ("Scan") (Windows) oder „Bild erfassen" ("Take image") (Mac) **D**⑦ oder drücken Sie **A**①, um das Bild zu scannen. Es dauert ein paar Sekunden, um Ihr Bild zu speichern und es auf dem Bildschirm anzuzeigen.
4. Anpassungen **D**⑤ können für Sättigung, Helligkeit, Kontrast und der Höhe jedes einzelnen RGB-Kanals durchgeführt werden.
5. Klicken Sie auf **D**⑥, um die angepassten Werte auf die Standardwerte zurückzusetzen.
6. Drücken Sie den Halter weiter in **A**⑨ bis Sie das nächste Bild oder Dia sehen.
7. Klicken Sie auf **D**⑦.
8. Wiederholen Sie dies für alle anderen Bilder oder Dias.

Problemlösung

Problem	Mögliche Ursache	Lösung
Kein Strom	Keine USB-Verbindung	Stellen Sie sicher, dass das USB-Kabel angeschlossen ist. **A**② sollte leuchten.
Punkte im Bild	Verschmutzung im Inneren des Filmscanners	Verwenden Sie **A**④, um das Innere des Filmscanners zu reinigen.
	Schmutz auf dem Film	Reinigen Sie den Film mit einem Spezialprodukt. Verwenden Sie die mitgelieferte Bürste nicht, um den Film zu reinigen.

(FR) Guide de démarrage rapide

Scanner de film FISC3650BK

Pour plus d'informations, consultez le manuel détaillé en ligne : **ned.is/fisc3650bk**

Utilisation prévue

Le FISC3650BK Nedis numérise les images d'un film négatif développé ou de diapositives et les convertit en image numérique.
Le film ou les diapositives sont passés dans le scanner à l'aide des supports de film fournis.
Le produit fonctionne avec le logiciel DIGITNOW! et se connecte à votre ordinateur à l'aide d'un câble USB fourni.
Le produit est exclusivement destiné à la numérisation de films négatifs ou de diapositives et à leur conversion en image numérique.
Le produit fonctionne exclusivement en combinaison avec le logiciel DIGITNOW!.
Ce produit peut être utilisé par des enfants âgés de 8 ans et plus ainsi que des personnes ayant des capacités physiques, sensorielles ou mentales réduites ou manquant d'expérience et de connaissances s'ils sont supervisés ou ont reçu des instructions sur l'utilisation du produit en toute sécurité et comprennent les dangers impliqués. Les enfants ne doivent pas jouer avec le produit. Le nettoyage et la maintenance ne doivent pas être effectués par des enfants sans surveillance.
Toute modification du produit peut avoir des conséquences sur la sécurité, la garantie et le bon fonctionnement.

Spécifications

Produit	Scanner de film
Article numéro	FISC3650BK
Dimensions (L x l x H)	82 x 86 x 152 mm
Poids	350 g
Interface	USB 2.0
Source d'alimentation	5.0 V DC / 1,0 A
Capteur d'image	5 MP couleur CMOS
Lentille	Élément en verre de précision à focale fixe
Contrôle de l'exposition	Automatique avec réglage fin manuel
Balance des couleurs	Automatique avec réglage fin manuel
Qualité	Standard et interpolé (2592 x 1728 et 5184 x 3456)
Profondeur de couleur	10 bits par canal de couleur
Méthode de numérisation	Passage unique
Source lumineuse	Rétro-éclairage avec 3 LED blanches
Compatibilité logicielle	Mac : OS 10.14 et supérieur Windows : 7 / 8 / 10 (32 / 64 bit)

Pièces principales (image A)

① Bouton SCAN
② Voyant LED d'état
③ Boîtier
④ Brosse
⑤ Support de film négatif
⑥ Porte-diapositive
⑦ CD-ROM avec logiciel pilote
⑧ Port mini USB
⑨ Emplacement pour porte-film
⑩ Câble USB

Consignes de sécurité

⚠ AVERTISSEMENT

- Assurez-vous d'avoir entièrement lu et compris les instructions de ce document avant d'installer ou d'utiliser le produit. Conservez ce document pour référence ultérieure.
- Utilisez le produit uniquement comme décrit dans le présent manuel.
- Ne pas utiliser le produit si une pièce est endommagée ou défectueuse. Remplacer immédiatement un appareil endommagé ou défectueux.
- Débrancher le produit de la prise secteur et de tout autre équipement en cas de problème.
- Ne pas exposer le produit à l'eau ou à l'humidité.
- Ne pas exposer le produit à la chaleur, au froid ou aux rayons directs du soleil.
- Ne pas utiliser la brosse fournie pour nettoyer le film.
- Utilisez uniquement le câble USB fourni

Connexion du scanner de film

1. Reliez **A**⑩ à un port USB 2.0 de votre ordinateur.
2. Branchez l'autre extrémité de **A**⑩ à **A**⑧.

ⓘ Le scanner de film est reconnu automatiquement par l'ordinateur et prêt à être utilisé après quelques instants.

3. Insérez **A**⑦ dans votre ordinateur.
4. Installez le logiciel du pilote.
5. Exécutez le logiciel.

Introduisez un film ou des diapositives dans le scanner (Images B + C)

1. Ouvrez le support de film ou de diapositive en tirant doucement sur le loquet au milieu tout en maintenant fermement le dos du support.
2. Placez le film dans le support de film ou placez les diapositives encadrées dans le support de diapositives.
3. Fermez le support.
4. Insérez le support dans le sens de la flèche dans **A**⑨.
5. Appuyez jusqu'à ce que la première image soit centrée.

Numérisation (Image **D**)

1. Effectuez un double clic sur l'icône « DIGITNOW! » sur le bureau.
2. Choisissez le type de film **D**②, la résolution **D**③) et la taille du film **D**④).
3. Cliquez sur « Numériser » ("Scan") (Windows) ou « Prendre une image » ("Take image") (Mac) **D**⑦ ou appuyez sur **A**① pour numériser l'image. Plusieurs secondes sont nécessaires pour enregistrer votre photo et l'afficher à l'écran.
4. Des ajustements **D**⑤ peuvent être effectués sur la saturation, la luminosité, le contraste et le niveau de chaque canal RVB.
5. Cliquez sur **D**⑥ pour réinitialiser les niveaux d'ajustement à leurs valeurs par défaut.
6. Poussez le support plus loin dans **A**⑨ jusqu'à ce que vous atteigniez l'image ou la diapositive suivante.
7. Cliquez sur **D**⑦.
8. Répétez l'opération pour toutes les images ou diapositives restantes.

Dépannage

Problème	Cause possible	Solution
Pas d'alimentation	Pas de connexion USB	Assurez-vous que le câble USB soit connecté. **A**② doit s'allumer.
Des points apparaissent sur la photo	Saleté à l'intérieur du scanner de film	Utilisez **A**④ pour nettoyer l'intérieur du scanner de film.
	Saleté sur le film	Nettoyez le film avec un produit spécialisé. Ne pas utiliser la brosse fournie pour nettoyer le film.

(NL) Snelstartgids

Filmscanner FISC3650BK

Zie voor meer informatie de uitgebreide handleiding online: **ned.is/fisc3650bk**

Bedoeld gebruik

De Nedis FISC3650BK scant beelden van ontwikkelde negatief of diafilm en zet ze in digitale beeld om.
Film of dia's worden met behulp van de bijgeleverde filmhouders door de scanner gehaald.
Het product draait op DIGITNOW! software en wordt met behulp van een meegeleverde USB-kabel met uw computer verbonden.
Het product is uitsluitend bedoeld voor het scannen van negatief film of diafilm en het omzetten ervan naar digitale beeld.
Het product functioneert uitsluitend in combinatie met de meegeleverde DIGITNOW! software.
Dit product mag worden gebruikt door kinderen van 8 jaar en ouder en personen met een verminderd lichamelijk, zintuiglijk of geestelijk vermogen, of die gebrek aan ervaring of kennis hebben, als iemand die verantwoordelijk is voor hun veiligheid toezicht op hen houdt of hen is uitgelegd hoe het product veilig dient te worden gebruikt en ze begrijpen wat de potentiële risico's zijn. Kinderen mogen niet met het product spelen. De reiniging en het onderhoud door de gebruiker mogen niet worden uitgevoerd door kinderen zonder toezicht.
Elke wijziging van het product kan gevolgen hebben voor de veiligheid, garantie en correcte werking.

Specificaties

Product	Filmscanner
Artikelnummer	FISC3650BK
Afmetingen (l x b x h)	82 x 86 x 152 mm
Gewicht	350 g
Interface	USB 2.0
Voeding	5.0 V DC / 1,0 A
Beeldsensor	5 MP kleur CMOS
Lens	Precisie glaselement met vaste focus
Bediening van de belichting	Automatisch met handmatige fijnafstelling
Kleurbalans	Automatisch met handmatige fijnafstelling
Kwaliteit	Standaard & geïnterpoleerd (2592 x 1728 & 5184 x 3456)
Kleurdiepte	10 bits per kleurkanaal
Scanmethode	Een keer scannen
Lichtbron	Achtergrondverlichting met 3 witte LED's
Software compatibiliteit	Mac: OS 10.14 en hoger Windows: 7 / 8 / 10 (32 / 64 bit)

Belangrijkste onderdelen (afbeelding A)

① SCAN knop
② Statusindicatie LED
③ Behuizing
④ Borstel
⑤ Negatieve film houder
⑥ Positieve dia houder
⑦ CD-ROM met driversoftware
⑧ Mini USB-poort
⑨ Filmhouder sleuf
⑩ USB-kabel

Veiligheidsvoorschriften

⚠ WAARSCHUWING

- Zorg ervoor dat u de instructies in dit document volledig gelezen en begrepen heeft voordat u het product installeert of gebruikt. Bewaar dit document voor toekomstig gebruik.
- Gebruik het product alleen zoals beschreven in deze handleiding.
- Gebruik het product niet als een onderdeel beschadigd of defect is. Vervang een beschadigd of defect apparaat onmiddellijk.
- Koppel het product los van het stopcontact en van andere apparatuur als er zich problemen voordoen.
- Stel het product niet bloot aan water of vocht.
- Stel het product niet bloot aan hitte, koude of direct zonlicht.
- Gebruik de bijgeleverde borstel niet om de film te reinigen.
- Gebruik alleen de meegeleverde USB-kabel

De filmscanner aansluiten

1. Steek **A**⑩ in een USB 2.0-poort van uw computer.
2. Steek het andere uiteinde van **A**⑩ in **A**⑧.

ⓘ De filmscanner wordt automatisch door de computer herkend en is na enkele ogenblikken klaar voor gebruik.

3. Steek **A**⑦ in uw computer.
4. Installeer de driversoftware.
5. Voer de software uit.

Voer film of dia's in de scanner in (Afbeelding B + C)

1. Open de film- of diahouder door voorzichtig aan de vergrendeling in het midden te trekken en de achterkant van de houder stevig vast te houden.
2. Plaats de film in de filmhouder of plaats de ingeraamde dia's in de diahouder.
3. Sluit de houder.
4. Steek de houder met de pijl voorop in **A**⑨.
5. Druk erop totdat het eerste beeld gecentreerd is.

Scannen (afbeelding **D**)

1. Dubbelklik op het 'DIGITNOW!' pictogram op het bureaublad.
2. Kies het filmtype **D**②), resolutie **D**③) en de filmgrootte **D**④.
3. Klik op 'Scan' (Windows) of 'Neem afbeelding' ("Take image") (Mac) **D**⑦ of druk op **A**① om de foto te scannen. Het duurt enkele seconden om uw foto op te slaan en op het scherm te tonen.
4. De verzadiging, helderheid, contrast en het niveau van elk afzonderlijk RGB-kanaal kunnen worden aangepast **D**⑤.
5. Klik op **D**⑥ om de aanpassingsniveaus naar de standaardinstellingen terug te zetten.
6. Duw de houder verder in **A**⑨ tot u het volgende frame of dia bereikt.
7. Klik op **D**⑦.
8. Herhaal dit voor alle overige frames of dia's.

Probleem oplossing

Probleem	Mogelijke oorzaak	Oplossing
Geen stroom	Geen USB-verbinding	Controleer of de USB-kabel is aangesloten. **A**② moet gaan branden.
Er verschijnen vlekken op het beeld	Vuil in de filmscanner	Gebruik **A**④ om de filmscanner binnenin te reinigen.
	Vuil op de film	Reinig de film met een gespecialiseerd product. Gebruik de bijgeleverde borstel niet om de film te reinigen.

(IT) Guida rapida all'avvio

Scanner per pellicole FISC3650BK

Per maggiori informazioni vedere il manuale esteso online: **ned.is/fisc3650bk**

Uso previsto

Nedis FISC3650BK esegue la scansione di immagini da negativi sviluppati o pellicole per diapositive e le converte in immagine digitali.
Le pellicole o diapositive vengono inserite nello scanner tramite i supporti in dotazione.
Il prodotto è basato sul software DIGITNOW! e si collega al computer con il cavo USB in dotazione.
Il prodotto è inteso esclusivamente per la scansione di negativi o diapositive e per la conversione in immagine digitali.
Il prodotto funziona esclusivamente in combinazione con il software DIGITNOW! in dotazione.
Il prodotto può essere utilizzato da bambini che hanno compiuto almeno 8 anni e da persone con capacità fisiche, sensoriali e mentali ridotte o che non dispongono di esperienza e conoscenza in materia solo se monitorati o istruiti sull'uso sicuro del prodotto e solo se in grado di capire i rischi connessi. I bambini non devono giocare con il prodotto. Le operazioni di pulizia e manutenzione non possono essere effettuate da bambini non sorvegliati.
Eventuali modifiche al prodotto possono comportare conseguenze per la sicurezza, la garanzia e il corretto funzionamento.

Specifiche

Prodotto	Scanner per pellicole
Numero articolo	FISC3650BK
Dimensioni (p x l x a)	82 x 86 x 152 mm
Peso	350 g
Interfaccia	USB 2.0
Alimentazione	5.0 V DC / 1,0 A
Sensore immagini	CMOS a colori 5 MP
Lente	Elemento di vetro di precisione con messa a fuoco fissa
Controllo dell'esposizione	Automatico con regolazione di fino manuale
Bilanciamento dei colori	Automatico con regolazione di fino manuale
Qualità	Standard e interpolato (2592 x 1728 e 5184 x 3456)
Profondità di colore	10 bit per canale di colore
Metodo di scansione	Passaggio singolo
Sorgente luminosa	Retroilluminazione con 3 LED bianchi
Compatibilità del software	Mac: OS 10.14 e superiore Windows: 7 / 8 / 10 (32 / 64 bit)

Parti principali (immagine A)

① Pulsante SCAN
② Spia LED di stato
③ Custodia
④ Spazzola
⑤ Supporto per negativi
⑥ Supporto per diapositive
⑦ CD-ROM con driver software
⑧ Porta mini USB
⑨ Fessura del supporto per pellicole
⑩ Cavo USB

Istruzioni di sicurezza

⚠ ATTENZIONE

- Assicurarsi di aver letto e compreso pienamente le istruzioni in questo documento prima di installare o utilizzare il prodotto. Conservare il documento per farvi riferimento in futuro.
- Utilizzare il prodotto solo come descritto nel presente manuale.
- Non utilizzare il prodotto se una parte è danneggiata o difettosa. Sostituire immediatamente un dispositivo danneggiato o difettoso.
- Scollegare il prodotto dalla presa elettrica e da altre apparecchiature se si verificano problemi.
- Non esporre il prodotto all'acqua o all'umidità.
- Non esporre il prodotto al calore, al freddo o alla luce diretta del sole.
- Non utilizzare la spazzola in dotazione per la pulizia della pellicola.
- Utilizzare esclusivamente il cavo USB in dotazione.

Collegamento dello scanner per pellicole

1. Collegare **A**⑩ a una porta USB 2.0 sul computer.
2. Collegare l'altra estremità di **A**⑩ a **A**⑧.

ⓘ Lo scanner per pellicole viene riconosciuto automaticamente dal computer ed è pronto all'uso dopo alcuni istanti.

3. Inserire **A**⑦ nel computer.
4. Installare il driver software.
5. Eseguire il software.

Inserire pellicole o diapositive nello scanner (Immagine B + C)

1. Aprire il supporto per pellicole o diapositive tirando delicatamente il fermo al centro, trattenendo saldamente il retro del supporto.
2. Inserire la pellicola nel supporto per pellicole oppure inserire le diapositive nel supporto per diapositive.
3. Chiudere il supporto.
4. Inserire il supporto con la freccia rivolta verso **A**⑨.
5. Spingere fino a quando la prima immagine è centrata.

Scansione (Immagine **D**)

1. Fare doppio clic sull'icona "DIGITNOW!" sul desktop.
2. Scegliere il tipo di pellicola **D**②, la risoluzione **D**③ e il formato della pellicola **D**④.
3. Fare clic su "Scansione" ("Scan")(Windows) o "Acquisisci immagine" ("Take image") (Mac) **D**⑦ oppure premere **A**① per eseguire la scansione dell'immagine. Sono necessari diversi secondi per salvare l'immagine e visualizzarla sullo schermo.
4. È possibile effettuare regolazioni **D**⑤ relative a saturazione, luminosità, contrasto e il livello di ciascun singolo canale RGB.
5. Fare clic su **D**⑥ per ripristinare i livelli di regolazione ai valori predefiniti.
6. Premere ulteriormente il supporto in **A**⑨ fino a raggiungere la diapositiva o il fotogramma successivi.
7. Fare clic su **D**⑦.
8. Ripetere la procedura per tutti i fotogrammi o le pellicole rimanenti.

Risoluzione dei problemi

Problema	Causa possibile	Soluzione
Mancanza di alimentazione	Nessun collegamento USB	Assicurarsi che il cavo USB sia collegato. **A**② si dovrebbe accendere.
Appaiono delle macchie sull'immagine	Sporco all'interno dello scanner per pellicole	Utilizzare **A**④ per pulire l'interno dello scanner per pellicole.
	Sporco sulla pellicola	Pulire la pellicola con un prodotto specializzato. Non utilizzare la spazzola in dotazione per la pulizia della pellicola.

(ES) Guía de inicio rápido

Escáner de película fotográfica FISC3650BK

Para más información, consulte el manual ampliado en línea: **ned.is/fisc3650bk**

Uso previsto por el fabricante

Nedis FISC3650BK escanea imágenes de negativos revelados o de película de diapositiva y los convierte en imagen digital.
La película o las diapositivas se pasan a través del escáner empleando los soportes de película proporcionados.
El producto funciona con el software DIGITNOW! y se conecta a su ordenador utilizando el cable USB suministrado.
El producto está diseñado exclusivamente para escanear película en negativo o película de diapositivas y convertirla en imagen digital.
El producto funciona exclusivamente en combinación con el software DIGITNOW! suministrado.
Este producto lo pueden utilizar niños a partir de 8 años y adultos con capacidades físicas, sensoriales o mentales reducidas o que no tengan experiencia o conocimientos, siempre y cuando se les haya explicado cómo usar el producto de forma segura y los riesgos que implica o se les supervise. Los niños no deben jugar con el producto. Los niños no deben realizar las tareas de limpieza ni mantenimiento sin supervisión.
Cualquier modificación del producto puede tener consecuencias para la seguridad, la garantía y el funcionamiento adecuado.

Especificaciones

Producto	Escáner de película fotográfica
Número de artículo	FISC3650BK
Dimensiones (L x An x Al)	82 x 86 x 152 mm
Peso	350 g
Interfaz	USB 2.0
Suministro eléctrico	5.0 V DC / 1,0 A
Sensor de imágenes	5 MP color CMOS
Lente	Elemento de cristal de precisión de enfoque fijo
Control de exposición	Automático con sintonización fina manual
Balance de color	Automático con sintonización fina manual
Calidad	Estándar e interpolado (2592 x 1728 y 5184 x 3456)
Profundidad de color	10 bits por canal de color
Método de escaneo	Una sola pasada
Fuente de luz	Luz de fondo con 3 LED blancos
Compatibilidad del software	Mac: OS 10.14 y superior Windows: 7 / 8 / 10 (32 / 64 bits)

Partes principales (imagen A)

① Botón SCAN
② Indicador LED de estado
③ Revestimiento
④ Cepillo
⑤ Soporte para película en negativo
⑥ Soporte para diapositivas positivas
⑦ CD-ROM con software de controlador
⑧ Puerto mini USB
⑨ Ranura para el soporte de películas
⑩ Cable USB

Instrucciones de seguridad

⚠ ADVERTENCIA

- Asegúrese de que ha leído y entendido completamente las instrucciones en este documento antes de instalar o utilizar el producto. Guarde este documento para futuras consultas.
- Utilice el producto únicamente tal como se describe en este manual.
- No use el producto si alguna pieza está dañada o presenta defectos. Sustituya inmediatamente el aparato si presenta daños o está defectuoso.
- Desconecte el producto de la toma de corriente y de otros equipos si surgen problemas.
- No exponga el producto al agua o a la humedad.
- No exponga el producto al calor, al frío ni a la luz solar directa.
- No utilice el cepillo suministrado para limpiar la película.
- Utilice solamente el cable USB proporcionado

Cómo conectar el escáner de película fotográfica

1. Conecte **A**⑩ a un puerto USB 2.0 de su ordenador.
2. Conecte el otro extremo de **A**⑩ a **A**⑧.

ⓘ El escáner de película fotográfica será reconocido automáticamente por el ordenador y estará listo para el uso al cabo de unos momentos.

3. Inserte **A**⑦ en su ordenador.
4. Instalar el software del controlador.
5. Ejecute el software.

Meta la película o las diapositivas en el escáner (Imagen B + C)

1. Abra el soporte de películas o diapositivas tirando con delicadeza del cierre en la parte central mientras sujeta con firmeza la parte posterior del soporte.
2. Coloque la película en el soporte de películas o coloque diapositivas enmarcadas en el soporte de diapositivas.
3. Cierre el soporte.
4. Inserte el soporte siguiendo la flecha en **A**⑨.
5. Empuje hasta que la primera fotografía esté centrada.

Cómo escanear (Imagen **D**)

1. Haga doble clic en el icono «DIGITNOW!» en el escritorio.
2. Elija el tipo de película **D**②, la resolución **D**③ y el tamaño de la película **D**④.
3. Haga clic en «Escanear» ("Scan") (Windows) o «Tomar imagen» ("Take image") (Mac) **D**⑦ o pulse **A**① para escanear la fotografía. Tardará algunos segundos en guardar su fotografía y mostrarla en la pantalla.
4. Se pueden efectuar ajustes **D**⑤ para la saturación, brillo, contraste y el nivel de cada canal RGB individual.
5. Haga clic en **D**⑥ para restablecer los niveles de ajuste a los valores por defecto.
6. Siga empujando el soporte dentro de **A**⑨ hasta que alcance el siguiente marco o diapositiva.
7. Haga clic en **D**⑦.
8. Repita para todos los demás marcos o diapositivas que falten.

Resolución de problemas

Problema	Posible causa	Solución
No hay corriente	Sin conexión USB	Asegúrese de que esté conectado el cable USB. **A**② debería iluminarse.
Aparecen manchas en la imagen	Suciedad dentro del escáner de película fotográfica	Utilice **A**④ para limpiar el interior del escáner de película fotográfica.
	Suciedad en la película	Limpie la película con un producto especializado. No utilice el cepillo suministrado para limpiar la película.

(PT) Guia de iniciação rápida

Scanner de películas FISC3650BK

Para mais informações, consulte a versão alargada do manual on-line: **ned.is/fisc3650bk**

Utilização prevista

O FISC3650BK Nedis digitaliza imagens de negativos fotográficos ou slides e converte-os em imagem digital.
O filme ou slides são colocados no scanner com os suportes de película fornecidos.
O produto funciona com o software DIGITNOW! E liga-se ao seu computador com o cabo USB fornecido.
O produto destina-se exclusivamente a digitalizar negativos fotográficos ou slides e converte-os em imagem digital.
O produto funciona exclusivamente em combinação com o software DIGITNOW! fornecido.
Este produto pode ser utilizado por crianças com idade igual ou superior a 8 anos e por pessoas com capacidades físicas, sensoriais ou mentais reduzidas ou com falta de experiência e conhecimento, desde que tenham recebido supervisão ou instruções relativas à utilização segura do produto e compreendam os perigos envolvidos. As crianças não devem brincar com o produto. A limpeza e a manutenção destinadas ao utilizador não devem ser efetuadas por crianças sem supervisão.
Qualquer alteração do produto pode ter consequências em termos de segurança, garantia e funcionamento adequado.

Especificações

Produto	Scanner de películas
Número de artigo	FISC3650BK
Dimensões (c x l x a)	82 x 86 x 152 mm
Peso	350 g
Interface	USB 2.0
Alimentação	5.0 V DC / 1,0 A
Sensor de imagem	Cor CMOS 5 MP
Lente	Elemento de precisão em vidro com foco fixo
Controlo da exposição	Automático com regulação manual
Balanço de cor	Automático com regulação manual
Qualidade	Padrão e interpolado (2592 x 1728 e 5184 x 3456)
Profundidade de cor	10 bits por canal de cor
Método de digitalização	Passagem única
Fonte de luz	Luz de fundo com 3 LED brancos
Compatibilidade de software	Mac: OS 10.14 e superior Windows: 7 / 8 / 10 (32 / 64 bit)

Peças principais (imagem A)

① Botão SCAN
② LED indicador de estado
③ Caixa
④ Escova
⑤ Suporte de película
⑥ Suporte de slides
⑦ CD-ROM com software de driver
⑧ Porta mini USB
⑨ Ranhura para suporte de película
⑩ Cabo USB

Instruções de segurança

⚠ AVISO

- Certifique-se de que leu e compreendeu as instruções deste documento na íntegra antes de instalar ou utilizar o produto. Guarde este documento para referência futura.
- Utilize o produto apenas conforme descrito neste manual.
- Não utilize o produto caso uma peça esteja danificada ou defeituosa. Substitua imediatamente um dispositivo danificado ou defeituoso.
- Em caso de problema, desligue o produto da tomada elétrica bem como outros equipamentos.
- Não exponha o produto à água ou humidade.
- Não exponha o produto ao calor, frio ou luz solar direta.
- Não utilize a escova fornecida para limpar a película.
- Utilize apenas o cabo USB fornecido

Ligar o scanner de películas

1. Ligue **A**⑩ a uma porta USB 2.0 do seu computador.
2. Ligue a outra extremidade de **A**⑩ a **A**⑧.

ⓘ O scanner de películas/slides é reconhecido automaticamente pelo computador e está pronto a ser utilizado após alguns momentos.

3. Insira **A**⑦ no seu computador.
4. Instalar o software do controlador.
5. Execute o software.

Introduza a película ou os slides no scanner (Imagem B + C)

1. Abra o suporte de películas ou slides puxando suavemente o trinco no meio mantendo firmemente a parte posterior do suporte.
2. Coloque a película no suporte de películas ou coloque slides emoldurados no suporte de slides.
3. Feche o suporte.
4. Insira o suporte pelo lado da seta primeiro dentro de **A**⑨.
5. Empurre até que a primeira imagem esteja centralizada.

Digitalização (Imagem **D**)

1. Clique duas vezes no ícone «DIGITNOW!» no ambiente de trabalho.
2. Escolha o tipo de película **D**②, a resolução **D**③ e o tamanho de película **D**④.
3. Clique em «Digitalizar» ("Scan") (Windows) ou «Extrair imagem» ("Take image") (Mac) **D**⑦ ou prima **A**① para digitalizar a fotografia. São necessários vários segundos para guardar a sua foto e visualizá-la no monitor.
4. Podem ser efetuados ajustes **D**⑤ em termos de saturação, brilho, contraste e nível de cada canal RGB individual.
5. Clique em **D**⑥ para redefinir os níveis de ajuste para os níveis padrão.
6. Empurre o suporte ainda mais para dentro de **A**⑨ até chegar ao fotograma ou slide seguinte.
7. Clique em **D**⑦.
8. Repita para todos os fotogramas ou slides restantes.

Resolução de problemas

Problema	Causa possível	Solução
Sem energia	Sem ligação USB	Certifique-se de que o cabo USB está ligado. **A**② devem acender.
Aparecem pontos na imagem	O interior do scanner de películas está sujo	Utilize **A**④ para limpar o interior do scanner de películas.
	Sujidade na película	Limpe a película com um produto especializado. Não utilize a escova fornecida para limpar a película.

(SV) Snabbstartsguide

Filmskanner FISC3650BK

För ytterligare information, se den utökade manualen online: **ned.is/fisc3650bk**

Avsedd användning

Nedis FISC3650BK skannar bilder från framkallade negativ eller diafilmer och omvandlar dem till digital bild.
Film eller diafilmer förs genom skannern med användning av de medföljande filmhållarna.
Produkten arbetar med programvaran DIGITNOW! och ansluts till din dator med en medföljande USB-kabel.
Produkten är endast avsedd för att skanna negativ film eller diafilm och omvandla dessa till digital bild.
Produkten arbetar endast i kombination med den medföljande programvaran DIGITNOW!.
Denna apparat kan användas av barn över åtta år och av personer med fysisk, sensorisk eller kognitiv funktionsnedsättning, eller avsaknad av erfarenhet och kunskap, om användningen sker under uppsikt eller om dessa personer erhållit instruktioner om säker användning av apparaten och är medvetna om riskerna. Barn får inte leka med produkten. Rengöring och användarunderhåll får inte utföras av barn om de inte står under uppsikt.
Modifiering av produkten kan medföra konsekvenser för säkerhet, garanti och korrekt funktion.

Specifikationer

Produkt	Filmskanner
Artikelnummer	FISC3650BK
Dimensioner (l x b x h)	82 x 86 x 152 mm
Vikt	350 g
Gränssnitt	USB 2.0
Strömförsörjning	5.0 V DC / 1,0 A
Bildsensor	5 MP färg CMOS
Objektiv	Fast fokus med precisionsslipade glaselement
Exponeringskontroll	Automatisk med manuell fininställning
Färgbalans	Automatisk med manuell fininställning
Kvalitet	Standard och interpolerad (2592 x 1728 och 5184 x 3456)
Färgdjup	10 bitar per färgkanal
Skanningsmetod	En passage
Ljuskälla	Bakgrundsbelyst med 3 vita LED-lampor
Mjukvarukompatibilitet	Mac: OS 10.14 och högre Windows: 7 / 8 / 10 (32 / 64 bitar)

Huvuddelar (bild A)

① SCAN-knappen
② LED-statusindikator
③ Hölje
④ Borste
⑤ Hållare för negativ film
⑥ Hållare för diaramar
⑦ CD-skiva med programvara
⑧ Mini USB-port
⑨ Filmhållarslits
⑩ USB-kabel

Säkerhetsanvisningar

⚠ VARNING

- Säkerställ att du har läst och förstår hela bruksanvisningen i detta dokument innan du installerar och använder produkten. Spara detta dokument för framtida referens.
- Använd produkten endast enligt anvisningarna i denna bruksanvisning.
- Använd inte produkten om en del är skadad eller defekt. Byt en omedelbart en skadad eller defekt enhet.
- Koppla bort produkten från eluttaget och annan utrustning i händelse av problem.
- Exponera inte produkten till vatten eller fukt.
- Exponera inte produkten till värme, kyla eller direkt solljus.
- Använd inte den medföljande borsten för att rengöra filmen.
- Använd endast den medföljande USB-kabeln

Att ansluta filmskannern

1. Anslut **A**⑩ till en USB 2.0-port på din dator.
2. Anslut **A**⑩ andra ända till **A**⑧.

ⓘ Datorn upptäcker automatiskt filmskannern och är klar för användning efter några ögonblick.

3. Placera **A**⑦ i din dators CD-spelare.
4. Installera programvaran.
5. Kör programvaran.

För in filmen eller diaramarna i skannern (Bild B + C)

1. Öppna film- eller diaramhållaren genom att försiktigt dra spärren i mitten samtidigt som du håller hållarens baksida.
2. Placera filmen i filmhållaren eller placera diaramarna i diaramhållaren.
3. Stäng hållaren.
4. För in hållaren i **A**⑨ i pilens riktning.
5. Tryck tills den första bilden är centrerad.

Att skanna (Bild **D**)

1. Dubbelklicka på symbolen "DIGITNOW!" på skrivbordet.
2. Välj filmtyp **D**②, upplösning **D**③) och filmstorlek **D**④.
3. Klicka på "Skanna" ("Scan") (Windows) eller "Ta bild" ("Take image") (Mac) **D**⑦ eller tryck på **A**① för att skanna bilden. Det tar flera sekunder att spara din bild och visa den på skärmen.
4. Justeringar **D**⑤ kan göras till mättnaden, ljusstyrka, kontrast och varje RGB-kanals nivå.
5. Klicka på **D**⑥ för att återställa justeringsnivåerna till ursprungsnivåerna.
6. Tryck hållaren längre in i **A**⑨ tills du når nästa filmruta eller diaram.
7. Klicka på **D**⑦.
8. Upprepa för alla återstående filmrutor eller diaramar.

Felsökning

Problem	Möjlig orsak	Lösning
Ingen elkraft	Ingen USB-förbindelse	Säkerställ att USB-kabeln är ansluten. **A**② ska tändas.
Fläckar på bilden	Smuts i filmskannern	Använd **A**④ för att rengöra filmskannerns insida.
	Smuts på filmen	Rengör filmen med en specialiserad produkt. Använd inte den medföljande borsten för att rengöra filmen.

(FI) Pika-aloitusopas

Filmiskanneri FISC3650BK

Katso tarkemmat tiedot käyttöoppaan laajemmasta verkkoversiosta: **ned.is/fisc3650bk**

Käyttötarkoitus

Nedis FISC3650BK skannaa kuvia kehitetystä negatiivista tai diafilmistä ja muuntaa ne digitaaliseksi kuva.
Filmi tai diakuvat asetetaan skanneriin filmipidikkeeseen.
Skanneri soveltaa niihin DIGITNOW!-ohjelmistoa. Ohjelmisto yhdistää tietokoneeseen mukana toimitetulla USB-kaapelilla.
Tuote on tarkoitettu ainoastaan negatiivi- tai diafilmin skannaamiseen ja muuntamiseen digitaaliseksi kuva.
Tuote toimii ainoastaan yhdessä mukana toimitetun DIGITNOW!-ohjelmiston kanssa.
Tätä tuotetta saavat käyttää 8-vuotiaat ja sitä vanhemmat lapset ja henkilöt, joilla on heikentyneet fyysiset, aistilliset tai henkiset kyvyt tai kokemuksen ja tiedon puutetta, jos heitä valvotaan tai jos heille on annettu ohjeet tuotteen turvallisesta käytöstä ja he ymmärtävät tuotteen käyttöön liittyvät vaarat. Lapset eivät saa leikkiä tuotteella. Lapset eivät saa puhdistaa tai huoltaa tuotetta ilman valvontaa.
Tuotteen muutokset voivat vaikuttaa turvallisuuteen, takuuseen ja asianmukaiseen toimintaan.

Tekniset tiedot

Tuote	Filmiskanneri
Tuotenro	FISC3650BK
Mitat (p x l x k)	82 x 86 x 152 mm
Paino	350 g
Käyttöliittymä	USB 2.0
Virtalähde	5.0 V DC / 1,0 A
Kuva-anturi	5 MP:n väri-CMOS
Linssi	Kiinteä tarkennuslasi
Valotuksen säätö	Automaattinen manuaalisella hienosäädöllä
Väritasapaino	Automaattinen manuaalisella hienosäädöllä
Laatu	Standardi ja interpoloitu (2592 x 1728 & 5184 x 3456)
Värisyvyys	10 bittiä/värikanava
Skannaustapa	Yksi läpikäynti
Valonlähde	Taustavalo 3 valkoisella LED-valolla
Ohjelmistoyhteensopivuus	Mac: OS 10.14 ja uudempi Windows: 7 / 8 / 10 (32-/64-bittinen)

Tärkeimmät osat (kuva A)

① SCAN-painike
② Tilan LED-merkkivalo
③ Kotelo
④ Harja
⑤ Negatiivifilmipidike
⑥ Positiividiapidike
⑦ CD-ROM, jossa ajuriohjelmisto
⑧ Mini-USB-portti
⑨ Filmipidikkeen aukko
⑩ USB-johto

nedis

Film Scanner

to digitise your photos

FISC3650BK

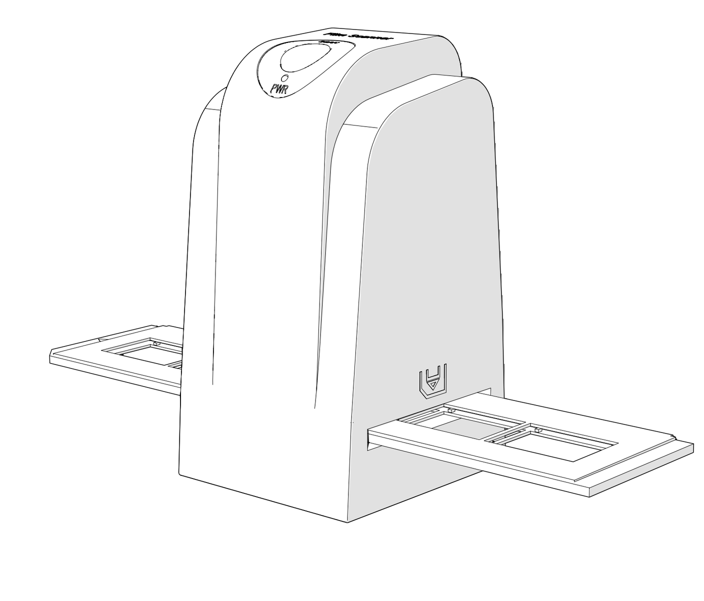

ned.is/fisc3650bk

Nedis BV
De Tweeling 28, 5215 MC 's-Hertogenbosch – The Netherlands 07/20

A

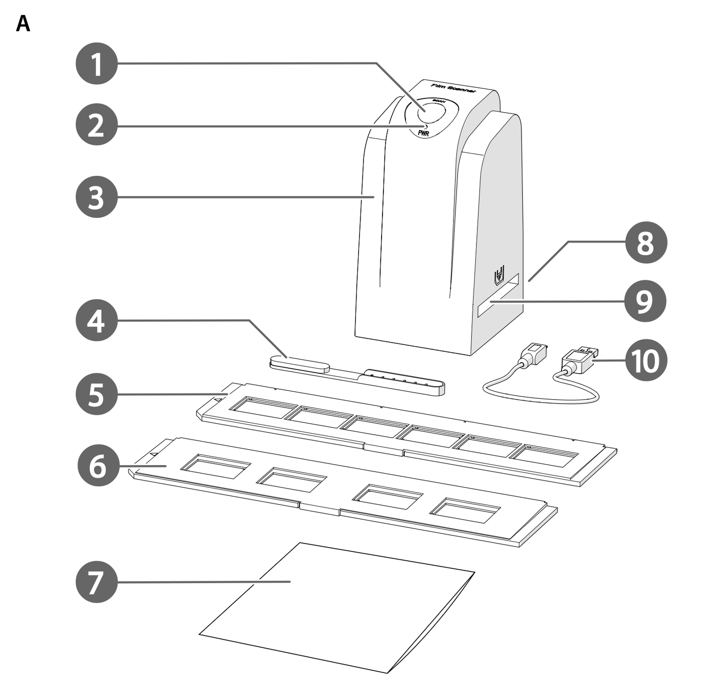

B

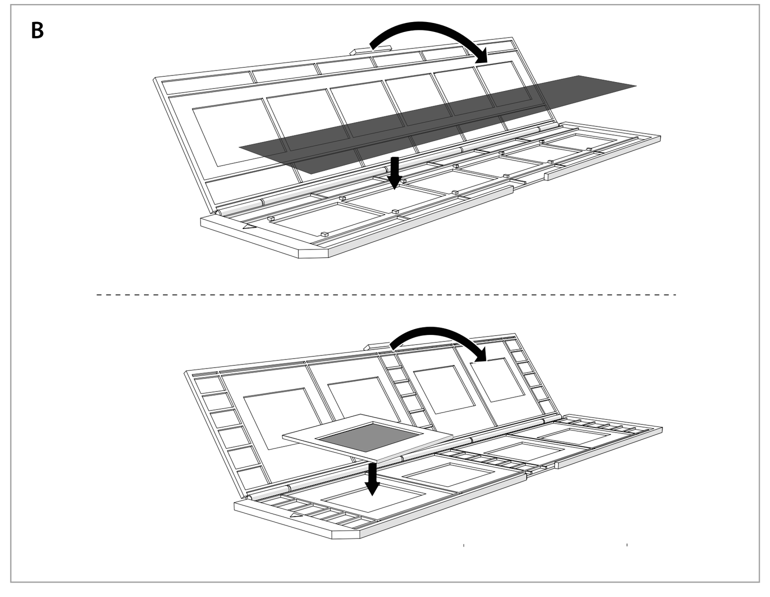

C

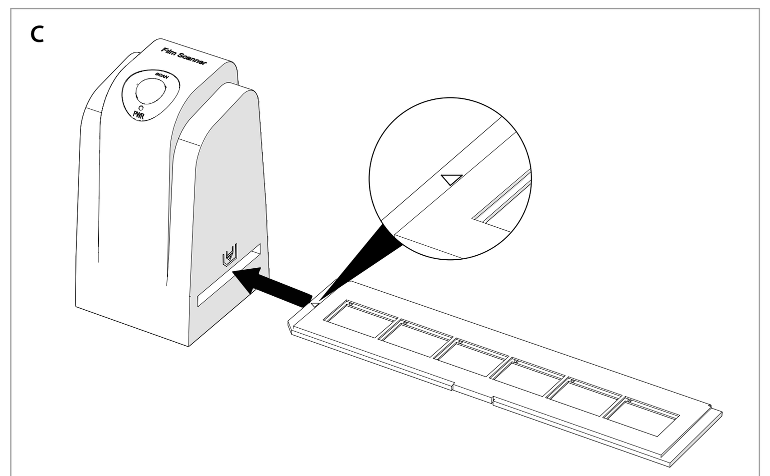

D - Windows

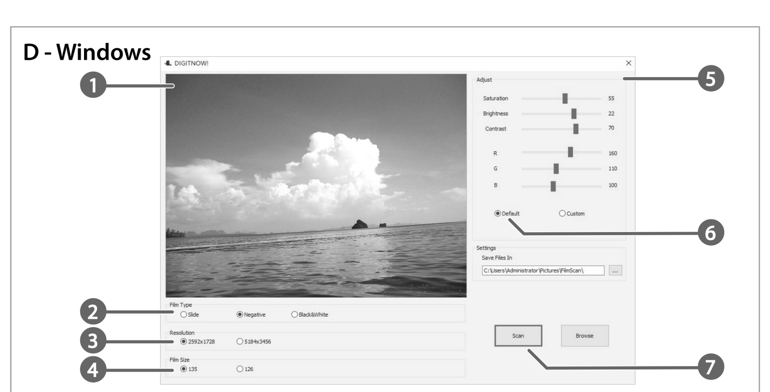

D - Mac

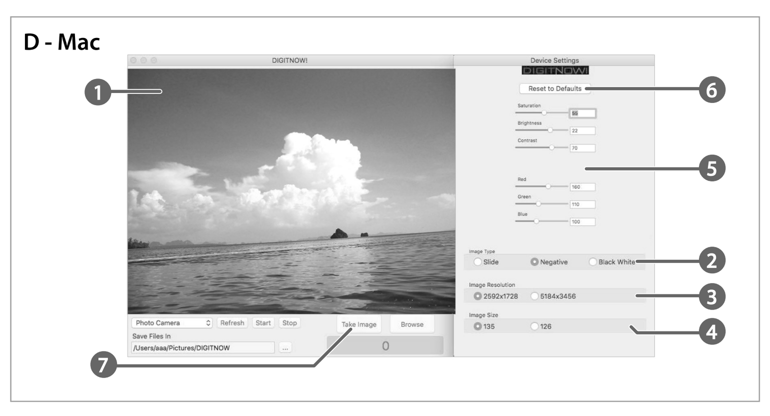

Turvallisuusohjeet

⚠ VAROITUS

- Huolehdi siitä, että olet lukenut ja ymmärtänyt tämän asiakirjan sisältämät ohjeet kokonaan ennen kuin asennat tuotteen tai käytät sitä. Säilytä tämä asiakirja tulevaa tarvetta varten.
- Käytä tuotetta vain tässä oppaassa kuvatun mukaisesti.
- Älä käytä tuotetta, jos jokin sen osa on vaurioitunut tai viallinen. Vaihda vahingoittunut tai viallinen laite välittömästi.
- Irrota tuote sähköpistorasiasta ja muista laitteista, jos ongelmia ilmenee.
- Älä altista tuotetta vedelle tai kosteudelle.
- Älä altista tuotetta lämmölle, kylmälle äläkä suoralle auringonvalolle.
- Älä puhdista filmiä pakkaukseen sisältyvällä harjalla.
- Käytä vain mukana toimitettua USB-kaapelia

Filmiskannerin kytkeminen

1. Kytke A❿ tietokoneen USB 2.0-porttiin.
2. Kytke johdon A❿ toinen pää pistorasiaan A❽.

ⓘ Tietokone tunnistaa automaattisesti filmiskannerin, joka on hetken kuluttua käyttövalmis.

3. Aseta A❼ tietokoneeseen.
4. Asenna ajuriohjelmisto.
5. Suorita ohjelmisto.

Aseta filmi tai diat skanneriin (Kuvat B + C)

1. Avaa filmi- tai diapidike vetämällä kevyesti keskellä olevaa salpaa ja pitämällä samalla lujasti kiinni pidikkeen takaa.
2. Aseta filmi filmipidikkeeseen tai kehystetyt diat diakuvapidikkeeseen.
3. Sulje pidike.
4. Aseta pidike nuoli edellä filmipidikkeen aukkoon A❾.
5. Paina, kunnes ensimmäinen kuva on keskellä.

Skannaaminen (Kuva **D**)

1. Kaksoisnapsauta "DIGITNOW!"-kuvaketta työpöydältä.
2. Valitse filmityyppi D❷, resoluutio D❸ ja filmin koko D❹.
3. Napsauta "Skannaa" ("Scan") (Windows) tai "Ota kuva" ("Take image") (Mac) D❼ tai paina skannauspainiketta A❶ skannataksesi kuvan. Kuvan tallentaminen ja näyttäminen näytöllä vie muutaman sekunnin.
4. Värikylläisyyttä, kirkkautta, kontrastia ja kunkin yksittäisen RGB-kanavan tasoa voidaan säätää D❺.
5. Napsauta kohtaa D❻ palauttaaksesi säätöjen oletusasetukset.
6. Työnnä pidikettä syvemmälle filmipidikkeen aukkoon A❾, kunnes pääset seuraavaan kehykseen tai diaan.
7. Napsauta D❼.
8. Tee samoin kaikille lopuille kehyksille tai dioille.

Vianmääritys

Ongelma	Mahdollinen syy	Ratkaisu
Ei virtaa	Ei USB-yhteyttä	Varmista, että USB-kaapeli on kytketty. A❷ tulisi syttyä.
Kuvassa on täpliä	Likaa filmiskannerin sisällä	Käytä harjaa A❹ filmiskannerin puhdistamiseen sisältä.
	Likaa filmillä	Puhdista filmi erikoistuotteella. Älä puhdista filmiä pakkaukseen sisältyvällä harjalla.

NO Hurtigguide

Filmskanner FISC3650BK

For mer informasjon, se den fullstendige bruksanvisningen på nett: **ned.is/fisc3650bk**

Tiltenkt bruk

Nedis FISC3650BK skanner bilder fra fremkalte negativer eller lysbildefilm og konverterer dem til digital bilde.
Film eller lysbilder føres gjennom skanneren med de medfølgende filmholderne.
Produktet kjøres på DIGITNOW! -programvare og kobles til datamaskinen med en medfølgende USB-kabel.
Produktet er utelukkende tiltenkt for skanning av negativ film eller lydbildefilm for å konvertere til digital bilde.
Produktet fungerer utelukkende i kombinasjon med den medfølgende DIGITNOW!-programvaren.
Dette produktet kan brukes av barn fra åtte år og oppover, og av personer med reduserte fysiske, sensoriske eller mentale evner eller manglende erfaring og kunnskap hvis de får tilsyn eller instruksjoner om bruken av apparatet på en trygg måte og er innforstått med de potensielle farene. Barn skal ikke leke med produktet. Rengjøring og vedlikehold av brukeren må ikke gjøres av barn uten oppsyn.
Eventuelle modifikasjoner av produktet kan ha konsekvenser for sikkerhet, garanti og funksjon.

Spesifikasjoner

Produkt	Filmskanner
Artikkelnummer	FISC3650BK
Dimensjoner (L x B x H)	82 x 86 x 152 mm
Vekt	350 g
Grensesnitt	USB 2.0
Strømforsyning	5.0 V DC / 1,0 A
Bildesensor	5 MP farge-CMOS
Objektiv	Presisjonsglasselement med fast fokus
Eksponeringskontroll	Automatisk med manuell finjustering
Fargebalanse	Automatisk med manuell finjustering
Kvalitet	Standard og interpolert (2592 x 1728 og 5184 x 3456)
Fargedybde	10 bit per fargekanal
Skannemetode	Single pass
Lyskilde	Bakgrunnsbelysning med 3 hvite LED-lys
Programvarekompatibilitet	Mac: OS 10.14 og nyere Windows: 7 / 8 / 10 (32 / 64 bit)

Hoveddeler (bilde A)

❶ SCAN-knapp
❷ Statusindikatorlys
❸ Kabinett
❹ Børste
❺ Holder for negativ film
❻ Holder for positivt lysbilde
❼ CD-ROM med driverprogramvare
❽ Mini-USB-port
❾ Filmholderspor
❿ USB-kabel

Sikkerhetsinstruksjoner

⚠ ADVARSEL

- Sørg for at du har lest og forstått instruksjonene i dette dokumentet før du installerer eller bruker produktet. Behold dokumentet for fremtidig referanse.
- Produktet skal kun brukes som beskrevet i manualen.
- Ikke bruk produktet hvis det er skadet eller defekt. Bytt ut en skadet eller defekt enhet med det samme.
- Hvis det oppstår problemer, skal du koble produktet og eventuelt annet utstyr fra det elektriske uttaket.
- Ikke utsett produktet for vann eller fuktighet.
- Ikke eksponer produktet for varme, kulde eller direkte solskinn.
- Ikke bruk den medfølgende børsten for å rengjøre filmen.
- Bruk kun USB-kabelen som fulgte med

Tilkobling av filmskanneren

1. Koble A❿ til en USB 2.0 port på datamaskinen din.
2. Koble den andre enden av A❿ til A❽.

ⓘ Filmskanneren kjennes automatisk igjen av datamaskinen og er klar for bruk etter noen øyeblikk.

3. Sett A❼ inn i datamaskinen.
4. Installer driverprogramvaren.
5. Kjør programvaren.

Før filmen eller lysbildene inn i skanneren (bilde B + C)

1. Åpne film- eller lysbildeholderen ved å trekke forsiktig ut haspen i midten mens du samtidig holder baksiden av holderen med et fast grep.
2. Sett filmen i filmholderen eller sett lysbilder med rammer i lysbildeholderen.
3. Lukk holderen.
4. Sett inn holderen med pilen først i A❾.
5. Skyv til det første bildet er sentrert.

Skanner (bilde **D**)

1. Dobbeltklikk på «DIGITNOW!»-ikonet på skrivebordet.
2. Velg filmtype D❷, oppløsning D❸ og filmstørrelse D❹.
3. Klikk på «Skann» ("Scan") (Windows) eller «Ta bilde» ("Take image") (Mac) D❼ eller trykk på A❶ for å skanne bildet. Det tar flere sekunder å lagre bildet og vise det på skjermen.
4. Justeringer D❺ kan gjøres med metningen, lysskarpheten, kontrasten og nivået til hver individuelle RGB-kanal.
5. Klikk på D❻ for å tilbakestille justeringsnivåene til standardinnstillingene.
6. Skyv holderen lenger inn i A❾ til du når neste bilde eller lysbilde.
7. Klikk på D❼.
8. Gjenta for alle gjenværende bilder eller lysbilder.

Feilsøking

Problem	Mulig årsak	Løsning
Ikke strøm	Ingen USB-tilkobling	Sørg for at USB-kabelen er tilkoblet. A❷ skal lyse opp.
Prikker vises på bildet	Smuss inne i filmskanner	Bruk A❹ for å rengjøre innsiden av filmskanneren.
	Smuss på filmen	Rengjør filmen med et spesialprodukt. Ikke bruk den medfølgende børsten for å rengjøre filmen.

DA Vejledning til hurtig start

Filmscanner FISC3650BK

Yderligere oplysninger findes i den udvidede manual online: **ned.is/fisc3650bk**

Tilsigtet brug

Nedis FISC3650BK scanner billeder fra fremkaldt negativfilm eller lysbilledfilm og konverterer dem til digital billede.
Film eller lysbilleder føres gennem scanneren ved at bruge de medfølgende filmholdere.
Produktet kører på DIGITNOW! Software og forbindes til din computer med et medfølgende USB-kabel.
Produktet er udelukkende beregnet til at scanne negativfilm eller lysbilledfilm og omdanne dem til digital billede.
Produktet fungerer udelukkende i kombination med den medfølgende DIGITNOW! software.
Dette produkt kan anvendes af børn fra 8 år og op og af personer med reducerede fysiske, sensoriske eller mentale evner eller mangel på erfaring og viden, hvis de har fået oplæring eller instruktion angående brug af produktet på en sikker måde og forstår, at farer er involverede. Børn må ikke lege med produktet. Rengøring og brugervedligeholdelse må ikke udføres af børn uden opsyn.
Enhver modificering af produktet kan have konsekvenser for sikkerhed, garanti og korrekt funktion.

Specifikationer

Produkt	Filmscanner
Varenummer	FISC3650BK
Mål (l x b x h)	82 x 86 x 152 mm
Vægt	350 g
Grænseflade	USB 2.0
Strømforsyning	5.0 V DC / 1,0 A
Fotosensor	5 MP farve CMOS
Linse	Glaselement med fikseret fokuspræcision
Eksponeringskontrol	Automatisk med manuel fintuning
Farvebalance	Automatisk med manuel fintuning
Kvalitet	Standard & interpolariseret (2592 x 1728 & 5184 x 3456)
Farvedybde	10 bits pr. farvekanal
Scanningsmetode	Enkelt passering
Lyskilde	Baglys med hvide 3 LED'er
Software-kompatibilitet	Mac: OS 10.14 og over Windows: 7 / 8 / 10 (32 / 64 bit)

Hoveddele (billede A)

❶ SCAN-knap
❷ Statusindikator LED
❸ Etui
❹ Børste
❺ Holder til negativfilm
❻ Holder til positiv slide
❼ CD-ROM med driver software
❽ Mini USB-port
❾ Filmholder-slids
❿ USB-kabel

Sikkerhedsinstruktioner

⚠ ADVARSEL

- Sørg for, at du har læst og forstået instruktionerne i dette dokument fuldt ud, før du installerer eller bruger produktet. Gem dette dokument, så det sidenhen kan læses.
- Anvend kun produktet som beskrevet i denne manual.
- Brug ikke produktet, hvis det er skadet eller defekt. Udskift straks et skadet eller defekt produkt.
- Afbryd produktet fra det elektriske strømstik og andet udstyr, hvis der opstår problemer.
- Udsæt ikke produktet for vand eller fugt.
- Udsæt ikke produktet for varme, kulde eller direkte sollys.
- Brug ikke den medfølgende børste til at rengøre filmen.
- Brug kun det medfølgende USB-kabel

Forbindelse af filmscanneren

1. Forbind A❿ til en USB 2.0-port på din computer.
2. Forbind den anden ende af A❿ til A❽.

ⓘ Filmscanneren genkendes automatisk af computeren og er klar til brug efter et øjeblik.

3. Indsæt A❼ i din computer.
4. Installer driversoftwaren.
5. Kør softwaren.

Før film eller slides ind i scanneren (Billede B + C)

1. Åbn filmen eller slideholderen ved forsigtigt at trække flippen i midten mens du holder godt fast bag på holderen.
2. Placer filmen i filmholderen eller placer indrammede slides i slide-holderen.
3. Luk holderen.
4. Indsæt holderen med pilen først i A❾.
5. Skub indtil det første billede er centreret.

Scanner (Billede **D**)

1. Dobbeltklik på ikonet "DIGITNOW!" på skrivebordet.
2. Vælg filmtypen D❷, opløsning D❸ og film størrelse D❹.
3. Klik "Scan" (Windows) eller "Tag billede" ("Take image") (Mac) D❼ eller tryk på A❶ for at scanne billedet. Det tager flere sekunder at gemme dit billede og vise det på skærmen.
4. Justeringer D❺ kan foretages for mætning, kontrast og niveau for hver individuelle RGB-kanal.
5. Klik på D❻ for at nulstille justeringsniveauerne til deres standardindstillinger.
6. Skub holderen længere ind i A❾ indtil du når næste billede eller slide.
7. Klik på D❼.
8. Gentag for alle tilbageværende billeder eller slides.

Fejlfinding

Problem	Mulig årsag	Løsning
Ingen strøm	Ingen USB-forbindelse	Sørg for at USB-kablet er forbundet. A❷ lyser.
Punkter dukker op på billedet	Snavs inde i filmscanneren	Brug A❹ til at rengøre inde i filmscanneren.
	Snavs på filmen	Rengør filmen med et specialiseret produkt. Brug ikke den medfølgende børste til at rengøre filmen.

HU Gyors beüzemelési útmutató

Filmszkenner FISC3650BK

További információért lásd a bővített online kézikönyvet: **ned.is/fisc3650bk**

Tervezett felhasználás

A Nedis FISC3650BK segítségével előhívott negatívon vagy diafilmen található képek szkennelhetők be és alakíthatók át kép.
A film vagy a diák a kapott filmtartókban haladnak át a szkenneren.
A termék a DIGITNOW! szoftverrel működik, és a kapott USB kábellel csatlakoztatható a számítógéphez.
A termék rendeltetésszerűen kizárólag negatívfilmek vagy diafilmek szkennelésére és digitális kép történő átalakítására használható.
A termék kizárólag a kapott DIGITNOW! szoftverrel működik.
8 éven felüli gyermekek, továbbá testi, érzékszervi vagy szellemi fogyatékkal élők, illetve tapasztalat vagy ismeretek hiányában hozzá nem értő személyek használhatják a terméket megfelelő felügyelet vagy a biztonságos használatra vonatkozó útmutatások mellett, amennyiben tisztában vannak a használattal járó veszélyekkel. Gyermekek nem játszhatnak a termékkel. Gyermekek nem végezhetik a készülék tisztítását és karbantartását felügyelet nélkül.
A termék bármilyen módosítása befolyásolhatja a biztonságot, a jótállást és a megfelelő működést.

Műszaki adatok

Termék	Filmszkenner
Cikkszám	FISC3650BK
Méretek (h x sz x m)	82 x 86 x 152 mm
Súly	350 g
Interfész	USB 2.0
Áramellátás	5.0 V DC / 1,0 A
Képérzékelő	5 MP színes CMOS
Lencse	Rögzített fókuszú precíziós üveglem
Expozíciószabályozó	Automatikus, kézi finomszabályzással
Színegyensúly	Automatikus, kézi finomszabályzással
Minőség	Normál és interpolált (2592 x 1728 & 5184 x 3456)
Színmélység	10 bit színcsatornánként
Szkennelés módja	Egy menetes
Fényforrás	Háttérvilágítás 3 fehér LED-ekkel
Szoftverkompatibilitás	Mac: OS 10.14 és felette Windows: 7 / 8 / 10 (32 / 64 bit)

Fő alkatrészek (A kép)

❶ SCAN (Pásztázás) gomb
❷ Állapotjelző LED
❸ Ház
❹ Kefe
❺ Negatívfilm tartó
❻ Diapozitív tartó
❼ CD-ROM illesztőprogram
❽ Mini USB port
❾ Filmtartó nyílás
❿ USB-kábel

Biztonsági utasítások

⚠ FIGYELMEZTETÉS

- Ügyeljen arra, hogy a termék telepítése vagy használata előtt figyelmesen elolvasta és megértette az ebben a dokumentumban található információkat. Tartsa meg a dokumentumot, hogy később is fel tudja lapozni.
- A terméket csak az ebben a kézikönyvben leírt módon használja.
- Ne használja a terméket, ha valamelyik része sérült vagy hibás. A sérült vagy hibás eszközt azonnal cserélje ki.
- Ha probléma merül fel, válassza le a terméket az elektromos hálózatról és más berendezésekről.
- Óvja a terméket víztől vagy nedvességtől.
- A terméket ne érje hő, hideg vagy közvetlen napsugárzás.
- Ne használja a kapott kefét a film tisztítására.
- Csak a mellékelt USB kábelt használja

A filmszkenner csatlakoztatása

1. Csatlakoztassa az A❿ kábelt a számítógép USB 2.0 portjához.
2. Csatlakoztassa az A❿ másik végét az A❽ porthoz.

ⓘ A számítógép automatikusan felismeri a filmszkennert, és az néhány pillanat múlva készen áll a használatra.

3. Helyezze az A❼ lemezt a számítógépbe.
4. Az illesztőprogram telepítése.
5. Futtassa a szoftvert.

Tegyen filmet vagy diákat a szkennerbe (B + C kép)

1. Nyissa ki a film- vagy diatartót a közepén lévő reteszt finoman húzva, és közben a tartó hátoldalát szorosan tartva.
2. Tegyen filmet a filmtartóba, vagy tegyen keretes diákat a diatartóba.
3. Csukja be a tartót.
4. Helyezze a tartót a nyíllal jelzett irányban az A❾ nyílásba.
5. Tolja be úgy, hogy az első kép középre kerüljön.

Szkennelés (**D** kép)

1. Kattintson duplán a „DIGITNOW!" ikonra az Asztalon.
2. Válassza ki a filmtípust D❷, a felbontást D❸ és a filmméretet D❹.
3. Kattintson a „Scan" (Szkennelés) (Windows) vagy a „Take image" (Képkészítés) (Mac) D❼ gombra, vagy nyomja meg az A❶ gombot a kép szkenneléséhez. A kép mentése és a képernyőn történő megjelenítése több másodpercig tart.
4. Beállítható D❺ a telítettség, a fényerő, a kontraszt és az egyes RGB csatornák szintje.
5. Kattintson az D❻ gombra a beállított szintek alapértékekre történő visszaállításához.
6. Tolja tovább a tartót az A❾ nyílásban a következő képkocka eléréséhez.
7. Kattintson a D❼ lehetőségre.
8. Ismételje meg az összes hátralevő képkockával vagy diával.

Hibaelhárítás

Probléma	Lehetséges ok	Megoldás
Nincs áramellátás	Nincs USB-kapcsolat	Győződjön meg arról, hogy az USB kábel csatlakoztatva van-e. Az A❷ lámpának világítania kell.
A képen foltok láthatók.	Szennyeződés a filmszkennerben	A❹ használatával tisztítsa meg a filmszkenner belsejét.
	Szennyeződés a filmen	Tisztítsa meg a filmet egy speciális termékkel. Ne használja a kapott kefét a film tisztítására.

PL Przewodnik Szybki start

Skaner do filmów FISC3650BK

Więcej informacji znajdziesz w rozszerzonej instrukcji obsługi online: **ned.is/fisc3650bk**

Przeznaczenie

Nedis FISC3650BK skanuje zdjęcia z wywołanego negatywu lub slajdu i konwertuje je na cyfrowy obraz wizerunek.
Filmy lub slajdy wprowadza się do skanera za pomocą dostarczonych ramek.
Produkt działa na oprogramowaniu DIGITNOW! Podłączysz go do komputera za pomocą dostarczonego kabla USB.
Produkt przeznaczony jest wyłącznie do skanowania negatywów i slajdów oraz konwertowania ich na cyfrowy obraz wizerunek.
Produkt działa wyłącznie w połączeniu z dostarczonym oprogramowaniem DIGITNOW!.
Ten produkt może być używany przez dzieci w wieku od 8 lat oraz przez osoby o ograniczonej sprawności fizycznej, sensorycznej lub umysłowej, a także przez osoby, które nie posiadają odpowiedniej wiedzy i doświadczenia, jeżeli znajdują się pod nadzorem lub otrzymały instrukcje dotyczące użytkowania produktu w bezpieczny sposób oraz rozumieją związane z tym zagrożenia. Dzieci nie mogą bawić się produktem.
Dzieci nie powinny czyścić ani przeprowadzać jakichkolwiek czynności konserwacyjnych bez nadzoru.
Wszelkie modyfikacje produktu mogą mieć wpływ na bezpieczeństwo, gwarancję i działanie.

Specyfikacja

Produkt	Skaner do filmów
Numer katalogowy	FISC3650BK
Wymiary (dł. x szer. x wys.)	82 x 86 x 152 mm
Waga	350 g
Interfejs	USB 2.0
Zasilanie	5.0 V DC / 1,0 A
Czujnik obrazu	5 MP kolorów CMOS
Obiektyw	Precyzyjny element szklany o stałej ogniskowej
Regulacja ekspozycji	Automatyczna z ręcznym dostrajaniem
Balans kolorów	Automatyczna z ręcznym dostrajaniem
Jakość	Standardowy i interpolowany (2592 x 1728 oraz 5184 x 3456)
Głębia kolorów	10 bitów w kanale koloru
Metoda skanowania	Jednoprzebiegowa
Źródło światła	Podświetlenie 3 białymi diodami LED
Kompatybilność oprogramowania	Mac: OS 10.14 i powyżej Windows: 7 / 8 / 10 (32 / 64 bit)

Główne części (rysunek A)

❶ Przycisk SCAN
❷ LEDowy wskaźnik stanu
❸ Obudowa
❹ Pędzel
❺ Ramka do negatywów
❻ Ramka na slajdy
❼ CD-ROM z oprogramowaniem sterownika
❽ Gniazdo mini USB
❾ Rowek na ramkę
❿ Kabel USB

Instrukcje bezpieczeństwa

⚠ OSTRZEŻENIE

- Przed zainstalowaniem lub użyciem produktu należy upewnić się, że instrukcje zawarte w niniejszym dokumencie zostały w pełni przeczytane i zrozumiane. Zachowaj niniejszy dokument na przyszłość.
- Urządzenie należy eksploatować wyłącznie w sposób opisany w niniejszej instrukcji.
- Nie używaj produktu, jeśli jakakolwiek jego część jest zniszczona lub uszkodzona. Natychmiast wymień uszkodzone lub wadliwe urządzenie.
- Jeśli wystąpią problemy, odłącz urządzenie od gniazdka elektrycznego i innych urządzeń.
- Nie narażaj produktu na działanie wody lub wilgoci.
- Nie wystawiaj produktu na działanie gorąca, zimna lub bezpośredniego promieniowania słonecznego.
- Nie używaj załączonego pędzla do czyszczenia filmów.
- Używaj wyłącznie kabla USB, który znajduje się w zestawie

Podłączanie skanera do filmów

1. Podłącz A❿ do portu USB 2.0 w komputerze.
2. Podłącz drugą końcówkę A❿ do A❽.

ⓘ Skaner jest rozpoznawany automatycznie przez komputer i jest gotowy do użycia po chwili.

3. Włóż A❼ do komputera.
4. Zainstaluj oprogramowanie sterownika.
5. Uruchom oprogramowanie.

Wkładanie filmów lub slajdów do skanera (Rysunek B + C)

1. Otwórz ramkę na film lub slajd, delikatnie pociągając zatrzask znajdujący się pośrodku, trzymając tył ramki.
2. Umieść film lub slajd w odpowiedniej ramce.
3. Zamknij ramkę.
4. Umieść ramkę strzałką do przodu w A❾.
5. Wsuwaj do momentu, aż pierwsza klatka będzie wyśrodkowana.

Skanowanie (Rysunek **D**)

1. Kliknij dwukrotnie ikonę „DIGITNOW!" na pulpicie.
2. Wybierz rodzaj filmu D❷, rozdzielczość D❸ i rozmiar filmu D❹.
3. Kliknij „Scan" (Skanuj) (Windows) lub „Take image" (Przechwyć obraz) (Mac) D❼ lub naciśnij A❶, aby zeskanować zdjęcie. Zapisanie zdjęcia i wyświetlenie go na ekranie trwa kilka sekund.
4. Można wprowadzać korekty D❺ nasycenia, jasności i kontrastu dla każdego kanału RGB.
5. Kliknij D❻, aby zresetować poziomy korekt do ich wartości domyślnych.
6. Wciśnij ramkę głębiej do A❾ do następnej klatki filmu lub następnego slajdu.
7. Kliknij D❼.
8. Powtórz dla wszystkich pozostałych klatek lub slajdów.

Rozwiązywanie problemów

Problem	Możliwa przyczyna	Rozwiązanie
Brak zasilania	Brak połączenia USB	Upewnij się, że kabel USB jest podłączony. Powinna się zaświecić kontrolka A❷.
Na zdjęciu widać plamy	Zanieczyszczenia wewnątrz skanera	Użyj A❹ do wyczyszczenia wnętrza skanera.
	Zanieczyszczenia na filmie	Oczyść film za pomocą wyspecjalizowanego produktu. Nie używaj załączonego pędzla do czyszczenia filmów.

EL Οδηγός γρήγορης εκκίνησης

Σαρωτής φιλμ FISC3650BK

Για περισσότερες πληροφορίες δείτε το εκτενές online εγχειρίδιο: **ned.is/fisc3650bk**

Προοριζόμενη χρήση

Το Nedis FISC3650BK σαρώνει εικόνες από αρνητικά φιλμ ή slide και τα μετατρέπει σε ψηφιακό εικόνα.
Το φιλμ ή τα slide τοποθετούνται στο σαρωτή με τα παρεχόμενα στηρίγματα του φιλμ.
Το προϊόν λειτουργεί με το DIGITNOW! Λογισμικό και συνδέεται στον υπολογιστή σας με το παρεχόμενο καλώδιο USB.
Το προϊόν αυτό προορίζεται αποκλειστικά για τη σάρωση αρνητικών φιλμ ή slide και τη μετατροπή τους σε ψηφιακό εικόνα.
Το προϊόν αυτό λειτουργεί αποκλειστικά σε συνδυασμό με το παρεχόμενο λογισμικό DIGITNOW!
Το προϊόν αυτό μπορεί να χρησιμοποιηθεί από παιδιά 8 ετών και άνω και από άτομα με μειωμένες σωματικές, αισθητηριακές ή διανοητικές ικανότητες ή χωρίς εμπειρία και γνώσεις αν επιβλέπονται ή τους έχουν δοθεί οδηγίες για την ασφαλή χρήση του προϊόντος και κατανοούν τους κίνδυνους που εμπλέκονται.
Τα παιδιά δεν πρέπει να παίζουν με το προϊόν. Η καθαριότητα και η συντήρηση από τον χρήστη δεν πρέπει να πραγματοποιείται από παιδιά χωρίς επίβλεψη.
Οποιαδήποτε τροποποίηση του προϊόντος μπορεί να έχει επιπτώσεις στην ασφάλεια, την εγγύηση και τη σωστή λειτουργία.

Χαρακτηριστικά

Προϊόν	Σαρωτής φιλμ
Αριθμός είδους	FISC3650BK
Διαστάσεις (μ x π x υ)	82 x 86 x 152 mm
Βάρος	350 g
Διεπαφή	USB 2.0
Τροφοδοσία ρεύματος	5.0 V DC / 1,0 A
Αισθητήρας εικόνας	5 MP έγχρωμο CMOS
Φακοί	Γυαλί για ακρίβεια στη σταθερή εστίαση
Έλεγχος έκθεσης	Αυτόματο με χειροκίνητη ρύθμιση λεπτομέρειας
Εξισορρόπηση χρώματος	Αυτόματο με χειροκίνητη ρύθμιση λεπτομέρειας
Ποιότητα	Τυπικό & παρεμβαλλόμενο (2592 x 1728 & 5184 x 3456)
Βάθος χρώματος	10 bits ανά κανάλι χρώματος
Τρόπος σάρωσης	Ένα πέρασμα
Πηγή φωτός	Οπίσθιος φωτισμός με 3 λευκά LED
Συμβατότητα λογισμικού	Mac: OS 10.14 και άνω Windows: 7 / 8 / 10 (32 / 64 bit)

Κύρια μέρη (εικόνα A)

❶ SCAN κουμπί
❷ LED ένδειξη
❸ Περίβλημα
❹ Πινέλο
❺ Στήριγμα αρνητικού φιλμ
❻ Βάση για slide
❼ CD-ROM με πρόγραμμα λογισμικού
❽ Θύρα Mini USB
❾ Θύρα για τη βάση του φιλμ
❿ Καλώδιο USB

Οδηγίες ασφάλειας

⚠ ΠΡΟΕΙΔΟΠΟΙΗΣΗ

- Βεβαιωθείτε ότι έχετε διαβάσει και κατανοήσει αυτές τις οδηγίες πριν εγκαταστήσετε ή χρησιμοποιήσετε το προϊόν. Κρατήστε αυτό το έγγραφο για μελλοντική αναφορά.
- Χρησιμοποιείτε το προϊόν μόνο σύμφωνα με αυτό το εγχειρίδιο.
- Μην χρησιμοποιείτε το προϊόν εάν οποιοδήποτε τμήμα του έχει ζημιά ή ελάττωμα. Αντικαταστήστε αμέσως μία χαλασμένη ή ελαττωματική συσκευή.
- Αποσυνδέστε το προϊόν από το ρεύμα και άλλες συσκευές αν προκύψει κάποιο πρόβλημα.
- Μην εκθέτετε το προϊόν σε νερό ή υγρασία.
- Μην εκτίθετε το προϊόν σε θερμότητα, στο κρύο ή απευθείας στο ηλιακό φως.
- Μην χρησιμοποιείτε το παρεχόμενο πινέλο για να καθαρίσετε το φιλμ.
- Χρησιμοποιείτε μόνο το παρεχόμενο USB καλώδιο

Σύνδεση του σαρωτή φιλμ

1. Συνδέστε A❿ σε μία USB 2.0 θύρα του υπολογιστή σας.
2. Συνδέστε την άλλη άκρη του A❿ στο A❽.

ⓘ Ο σαρωτής φιλμ αναγνωρίζεται αυτόματα από τον υπολογιστή και είναι έτοιμος για χρήση μετά από μερικά λεπτά.

3. Εισάγετε A❼ στον υπολογιστή σας.
4. Εγκαταστήστε το driver του λογισμικού.
5. Εκκινήστε το λογισμικό.

Τοποθετήστε το φιλμ ή τα slides μέσα στον σαρωτή (Εικόνα B + C)

1. Ανοίξτε τη βάση του φιλμ ή του slide τραβώντας απαλά το μάνταλο στη μέση ενώ κρατάτε σταθερά την πίσω πλευρά της βάσης.
2. Τοποθετήστε το φιλμ στη βάση του φιλμ ή τοποθετήστε τα slides στη βάση του slide.
3. Κλείστε τη βάση.
4. Εισάγετε πρώτα με το βέλος της βάσης στο A❾.
5. Σπρώξτε μέχρι να κεντραριστεί η πρώτη εικόνα.

Σάρωση (Εικόνα **D**)

1. Κάντε διπλό κλικ στο εικονίδιο "DIGITNOW!» στην επιφάνεια εργασίας.
2. Επιλέξτε τον τύπο του φιλμ D❷, ανάλυση D❸ και το μέγεθος του φιλμ D❹.
3. Πατήστε "Σάρωση" ("Scan") (Windows) ή "Λήψη εικόνας" ("Take image") (Mac) D❼ ή πατήστε A❶ για σάρωση της εικόνας. Χρειάζονται μερικά λεπτά για την αποθήκευση της εικόνας σας και για την προβολή στην οθόνη.
4. Οι ρυθμίσεις μπορούν D❺ να γίνουν για τον κορεσμό, τη φωτεινότητα, την αντίθεση και το επίπεδο του κάθε ξεχωριστού καναλιού RGB.
5. Πατήστε D❻ για επαναφορά των επιπέδων ρύθμισης στις προκαθορισμένες ρυθμίσεις.
6. Σπρώξτε τη βάση ακόμα περισσότερο μέσα στο A❾ μέχρι να φτάσετε στην επόμενη εικόνα ή slide.
7. Πατήστε D❼.
8. Επαναλάβετε για τις υπόλοιπες εικόνες ή slides.

Αντιμετώπιση προβλημάτων

Πρόβλημα	Πιθανή αιτία	Λύση
Χωρίς ρεύμα	Χωρίς σύνδεση USB	Βεβαιωθείτε ότι το καλώδιο USB είναι συνδεδεμένο. Το A❷ φωτίζεται.
Εμφανίζονται στίγματα στην εικόνα	Βρωμιά μέσα στο σαρωτή φιλμ	Χρησιμοποιείστε το A❹ για να καθαρίσετε το εσωτερικό του σαρωτή φιλμ.
	Βρωμιά πάνω στο φιλμ	Καθαρίστε το φιλμ με ένα ειδικό προϊόν. Μην χρησιμοποιείτε το παρεχόμενο πινέλο για να καθαρίσετε το φιλμ.

SK Rýchly návod

Filmový skener FISC3650BK

Viac informácií nájdete v rozšírenom návode online:**ned.is/fisc3650bk**

Určené použitie

Nedis FISC3650BK skenuje snímky z vyvolaného negatívu alebo diapozitívu a prevádza ich do digitálneho obrazu.
Film alebo diapozitívy sa vkladajú do skenera pomocou dodaných držiakov filmu.
Tento výrobok používa softvér DIGITNOW! Pripája sa k počítaču pomocou dodaného kábla USB.
Výrobok slúži výhradne na skenovanie negatívov alebo diapozitívov a ich prevádzanie na digitálny obraz.
Výrobok funguje výhradne v kombinácii s dodaným softvérom DIGITNOW!.
Tento výrobok môžu používať deti od 8 rokov a staršie a osoby so zníženými fyzickými, zmyslovými alebo mentálnymi schopnosťami alebo s nedostatkom skúseností a znalostí iba pod dozorom alebo pokiaľ sú poučení o používaní výrobku bezpečným spôsobom a chápu súvisiace riziká. Deti sa nesmú hrať s výrobkom. Čistenie a používateľskú údržbu nesmú vykonávať deti bez dozoru.
Každá zmena výrobku môže mať následky na bezpečnosť, záruku a správne fungovanie.

Technické údaje

Produkt	Filmový skener
Číslo výrobku	FISC3650BK
Rozmery (D x Š x V)	82 x 86 x 152 mm
Hmotnosť	350 g
Rozhranie	USB 2,0
Napájanie	5,0 V DC / 1,0 A
Obrazový snímač	5 MP farebný CMOS
Objektív	Presný sklenený prvok s pevne nastaveným zaostrením
Ovládanie expozície	Automatické s manuálnym jemným doladením
Vyváženie farieb	Automatické s manuálnym jemným doladením
Kvalita	Štandardná a interpolovaná (2592 x 1728 a 5184 x 3456)
Hĺbka farby	10 bitov na farebný kanál
Spôsob skenovania	Jednotlivý prechod
Svetelný zdroj	Podsvietenie s 3 bielymi LED diódami
Kompatibilita softvéru	Mac: OS 10.14 a vyššia verzia Windows: 7 / 8 / 10 (32 / 64-bitový)

Hlavné časti (obrázok A)

❶ Tlačidlo SCAN
❷ LED indikátor stavu
❸ Puzdro
❹ Kefka
❺ Držiak negatívu
❻ Držiak diapozitívu
❼ Disk CD-ROM so softvérom ovládača
❽ Mini USB port
❾ Otvor na držiak filmu
❿ Kábel USB

Bezpečnostné pokyny

⚠ VAROVANIE

- Pred inštaláciou alebo použitím výrobku si nezabudnite prečítať a pochopiť všetky pokyny v tomto dokumente. Tento dokument uchovajte pre potreby v budúcnosti.
- Výrobok používajte len podľa opisu v tomto návode.
- Výrobok nepoužívajte, ak je jeho časť poškodená alebo chybná. Poškodené alebo chybné zariadenie okamžite vymeňte.
- Ak sa vyskytnú problémy, výrobok odpojte od sieťovej zásuvky a iného zariadenia.
- Výrobok nevystavujte vode alebo vlhkosti.
- Nevystavujte výrobok pôsobeniu tepla, chladu ani priameho slnečného svetla.
- Dodanú kefku nepoužívajte na čistenie filmu.
- Používajte len dodaný kábel USB

Pripojenie filmového skenera

1. Pripojte A❿ k portu USB 2.0 počítača.
2. Druhý koniec A❿ pripojte k A❽.

ⓘ Po chvíli počítač automaticky rozpozná filmový skener, ktorý je potom pripravený na použitie.

3. Pripojte A❼ k počítaču.
4. Nainštalujte softvér ovládača.
5. Spustite softvér.

Vloženie filmu alebo diapozitívu do skenera (Obrázok B + C)

1. Otvorte držiak filmu alebo diapozitívu jemným potiahnutím západky v strede pri súčasnom pevnom držaní zadnej časti držiaka.
2. Umiestnite film do držiaka filmu alebo umiestnite diapozitívy v rámčekoch do držiaka diapozitívov.
3. Zatvorte držiak.
4. Vložte držiak najprv časťou so šípkou do A❾.
5. Potlačte tak, aby bola prvá snímka v strede.

Skenovanie (Obrázok **D**)

1. Dvakrát kliknite na ikonu „DIGITNOW!" na pracovnej ploche počítača.
2. Vyberte typ filmu D❷, rozlíšenie D❸ a formát filmu D❹.
3. Kliknite na „Scan" (Skenovať) (Windows) alebo „Take image" (Zhotoviť snímku) (Mac) D❼ alebo stlačením A❶ naskenujte snímku. Uloženie snímky a jej zobrazenie na obrazovke trvá niekoľko sekúnd.
4. Nastavenia D❺ je možné vykonať ohľadom sýtosti, jasu, kontrastu a úrovne každého jednotlivého kanála RGB.
5. Kliknutím na D❻ resetujete úrovne nastavení na predvolené hodnoty.
6. Potlačte držiak ďalej do A❾ tak, aby ste dosiahli nasledujúcu snímku alebo nasledujúci diapozitív.
7. Kliknite na D❼.
8. Postup zopakujte pre všetky zvyšné snímky alebo diapozitívy.

Riešenie problémov

Problém	Možná príčina	Riešenie
Žiadne napájanie	Žiadne pripojenie USB	Uistite sa, že je kábel USB pripojený. A❷ by sa mal rozsvietiť.
Na snímke sa objavujú škvrny	Vnútri filmového skenera sa vyskytuje nečistota	Použite A❹ na vyčistenie vnútra filmového skenera.
	Nečistota na filme	Vyčistite film pomocou špecializovaného výrobku. Dodanú kefku nepoužívajte na čistenie filmu.

CS Rychlý návod

Skener filmu FISC3650BK

Více informací najdete v rozšířené příručce online: **ned.is/fisc3650bk**

Zamýšlené použití

FISC3650BK značky Nedis slouží ke skenování obrázků z vyvolaného negativu nebo diapozitivů a jejich převodu na digitální obraz.
Film nebo diapozitivy se do skeneru vkládají pomocí přiložených držáků filmu.
Výrobek využívá software DIGITNOW! a připojuje se k osobnímu počítači pomocí přiloženého USB kabelu.
Výrobek je určen výhradně ke skenování negativů či diapozitivů a jejich převodu na digitální obraz.
Výrobek pracuje výhradně v kombinaci s poskytovaným softwarem DIGITNOW!
Tento výrobek mohou používat děti od 8 let a osoby se sníženými tělesnými, smyslovými nebo duševními schopnostmi nebo s nedostatkem zkušeností a znalostí, pokud jsou pod dohledem, nebo podle pokynů ohledně bezpečného používání výrobku, pokud se seznámí s možnými riziky. Děti by si s výrobkem neměly hrát. Čištění a uživatelskou údržbu nesmí vykonávat děti bez dozoru.
Jakékoli úpravy výrobku mohou ovlivnit jeho bezpečnost, záruku a správné fungování.

Technické údaje

Produkt	Skener filmu
Číslo položky	FISC3650BK
Rozměry (D × Š × V)	82 × 86 × 152 mm
Hmotnost	350 g
Rozhraní	USB 2.0
Zdroj napájení	5.0 V DC / 1,0 A
Fotografický snímač	5 MP barevný CMOS
Čočka	Precizní skleněný prvek s pevným zaostřením
Ovládání expozice	Automatické s ručním jemným laděním
Vyvážení barev	Automatické s ručním jemným laděním
Kvalita	Standardní a interpolovaná (2592 × 1728 a 5184 × 3456)
Hloubka barev	10 bitů na barevný kanál
Metoda skenování	Jeden průchod
Světelný zdroj	Podsvícení s 3 bílými LED
Softwarová kompatibilita	Mac: OS 10.14 a vyšší Windows: 7 / 8 / 10 (32 / 64 bit)

Hlavní části (obrázek A)

❶ Tlačítko SCAN
❷ LED ukazatel stavu
❸ Plášť
❹ Kartáč
❺ Držák negativu
❻ Držák diapozitivu
❼ CD-ROM se softwarem
❽ Port Mini USB
❾ Pozice pro držák filmu
❿ USB kabel

Bezpečnostní pokyny

⚠ VAROVÁNÍ

- Před instalací či používáním výrobku si nejprve kompletně přečtěte pokyny obsažené v tomto dokumentu a ujistěte se, že jim rozumíte. Dokument uschovejte pro případné budoucí použití.
- Výrobek používejte pouze tak, jak je popsáno v této příručce.
- Výrobek nepoužívejte, pokud je jakákoli část poškozená nebo vadná. Poškozené nebo vadné zařízení okamžitě vyměňte.
- Dojde-li k jakémukoli problému, odpojte výrobek ze sítě a od jiných zařízení.
- Nevystavujte výrobek působení vody ani vlhkosti.
- Nevystavujte výrobek horku, chladu ani přímému slunečnímu záření.
- Nepoužívejte přiložený kartáč k čištění filmu.
- Používejte vždy pouze přiložený kabel USB

Připojení skeneru filmu

1. Připojte A❿ k portu USB 2.0 vašeho počítače.
2. Druhý konec A❿ připojte k A❽.

ⓘ Počítač automaticky rozpozná skener filmu a připraví jej během pár okamžiků k použití.

3. Vložte do počítače A❼.
4. Nainstalujte software.
5. Spusťte software.

Založení filmu nebo diapozitivu do skeneru (obrázek B + C)

1. Otevřete držák filmu nebo diapozitivu opatrným zatažením západky uprostřed a současným pevným podržením zadní části držáku.
2. Vložte film do držáku filmu nebo vložte rámečky diapozitivů do držáku diapozitivů.
3. Držák zavřete.
4. Vložte držák šipkou napřed do A❾.
5. Zatlačte, dokud nebude první obrázek uprostřed.

Skenování (obrázek **D**)

1. Dvakrát klikněte na ikonu „DIGITNOW!" na ploše.
2. Vyberte typ filmu D❷, rozlišení D❸ a rozměr filmu D❹.
3. Klikněte na „Scan" (skenovat) (Windows) nebo „Take image" (pořídit obrázek) (Mac) D❼ nebo stiskem A❶ oskenujte obrázek. Uložení oskenovaného obrázku a jeho zobrazení na displeji trvá několik sekund.
4. Můžete upravit D❺ saturaci, jas, kontrast a úroveň jednotlivých kanálů barev RGB.
5. Kliknutím na D❻ resetujete úpravy a obnovíte výchozí nastavení úrovní.
6. Zatlačte držák dále do A❾, dokud se nezobrazí další rámeček nebo diapozitiv.
7. Klikněte na D❼.
8. Postup opakujte pro všechny zbývající rámečky filmu nebo diapozitivy.

Řešení problémů

Problém	Možná příčina	Řešení
Žádné napájení	Žádné USB spojení	Ujistěte se, že je USB kabel připojený. Mělo by se rozsvítit A❷.
Na obrázku jsou tečky	Nečistoty na skeneru filmu	Použijte A❹ k očištění vnitřní strany skeneru filmu.
	Nečistoty na filmu	Očistěte film speciálním k tomu určeným produktem. Nepoužívejte přiložený kartáč k čištění filmu.

RO Ghid rapid de inițiere

Scaner pentru film FISC3650BK

Pentru informații suplimentare, consultați manualul extins, disponibil online: **ned.is/fisc3650bk**

Utilizare preconizată

Nedis FISC3650BK scanează imagini de la negative developate sau diapozitive și le convertește în imagine digital.
Filmul sau diapozitivele sunt așezate în scaner cu ajutorul suporturilor de film care v-au fost puse la dispoziție.
Produsul rulează pe software-ul DIGITNOW! și se conectează la computer cu ajutorul unui cablu USB care v-a fost pus la dispoziție.
Produsul este destinat exclusiv scanării filmului negativ sau a diapozitivelor și transformarea acestora în imagine digital.
Produsul funcționează exclusiv împreună cu software-ul DIGITNOW!, care v-a fost pus la dispoziție.
Acest produs poate fi utilizat de copiii cu vârsta peste 8 ani și de persoanele cu capacități fizice, senzoriale sau mentale reduse sau fără experiență și fără cunoștințe dacă acestea sunt supravegheate sau instruite cu privire la utilizarea produsului într-un mod sigur și înțeleg pericolele implicate. Copii nu trebuie să se joace cu produsul. Curățarea și întreținerea de către utilizator nu trebuie să fie efectuate de copii fără supraveghere.
Orice modificare a produsului poate avea consecințe pentru siguranța, garanția și funcționarea corectă a produsului.

Specificații

Produs	Scaner pentru film
Numărul articolului	FISC3650BK
Dimensiuni (L x l x h)	82 x 86 x 152 mm
Greutate	350 g
Interfață	USB 2.0
Alimentare electrică	5.0 V DC / 1,0 A
Senzor imagine	5 MP culoare CMOS
Lentilă	Element din sticlă de precizie pentru focalizare fixă
Controlul expunerii	Automat cu reglare fină manuală
Balans de culoare	Automat cu reglare fină manuală
Calitate	Standard & interpolat (2592 x 1728 & 5184 x 3456)
Adâncimea culorii	10 biți per canal de culoare
Metodă de scanare	O singură trecere
Sursă de lumină	Retroiluminare cu 3 LED-uri albe
Compatibilitate software	Mac: OS 10.14 și superior Windows: 7 / 8 / 10 (32 / 64 bit)

Piese principale (imagine A)

❶ Butonul SCAN
❷ LED indicator de stare
❸ Carcasă
❹ Perie
❺ Suport film negativ
❻ Suport film pozitiv
❼ CD-ROM cu software pentru driver
❽ Port mini USB
❾ Fantă suport film
❿ Cablu USB

Instrucțiuni de siguranță

⚠ AVERTISMENT

- Asigurați-vă că ați citit complet și că ați înțeles instrucțiunile din acest document înainte de a instala sau utiliza produsul. Păstrați acest document pentru a-l consulta ulterior.
- Folosiți produsul exclusiv conform descrierii din acest manual.
- Nu folosiți produsul dacă o piesă este deteriorată sau defectă. Înlocuiți imediat un dispozitiv deteriorat sau defect.
- Deconectați produsul de la priza electrică și de la alte echipamente în cazul în care apar probleme.
- Nu expuneți produsul la apă sau umezeală.
- Nu expuneți produsul la temperaturi ridicate, scăzute sau la lumina directă a soarelui.
- Nu folosiți peria care v-a fost pusă la dispoziție pentru a curăța filmul.
- Folosiți numai cablul USB furnizat

Conectarea scanerului pentru film

1. Conectați A❿ la un port USB 2.0 al computerului.
2. Conectați celălalt capăt al A❿ la A❽.

ⓘ Scanerul pentru film este recunoscut automat de computer și este pregătit pentru utilizare după câteva momente.

3. Introduceți A❼ în computer.
4. Instalați driver-ul de software.
5. Rulați software-ul.

Introduceți filmul sau diapozitivele în scaner (Imagine B + C)

1. Deschideți suportul pentru film sau diapozitiv trăgând ușor de închizătoarea din mijloc, ținând ferm partea din spate a suportului.
2. Așezați filmul în suportul pentru film sau așezați diapozitivele înrămate în suportul pentru diapozitive.
3. Închideți suportul.
4. Introduceți suportul în sensul indicat de săgeată în A❾.
5. Apăsați până la centrarea primei imagini.

Scanare (Imagine **D**)

1. Faceți dublu clic pe pictograma „DIGITNOW!" de pe desktop.
2. Alegeți tipul filmului D❷, rezoluția D❸ și dimensiunea filmului D❹.
3. Faceți clic pe „Scanare" ("Scan") (Windows) sau „Preluare imagine" ("Take image") (Mac) D❼ sau apăsați A❶ pentru a scana imaginea. Salvarea imaginii și prezentarea acesteia pe ecran durează câteva secunde.
4. Reglajele D❺ se pot realiza asupra saturației, luminozității, contrastului și nivelului fiecărui canal RGB în parte.
5. Faceți clic pe D❻ pentru resetarea nivelurilor de reglare la valorile implicite ale acestora.
6. Apăsați suportul mai mult în A❾, până când ajungeți la următorul cadru sau diapozitiv.
7. Faceți clic pe D❼.
8. Repetați pentru toate cadrele sau diapozitivele rămase.

Remedierea defecțiunilor

Problemă	Cauza posibilă	Soluție
Fără curent	Lipsă conexiune USB	Asigurați-vă că este conectat cablul USB. A❷ trebuie să se aprindă.
Apar pete pe imagine	Murdărie în interiorul scanerului pentru film	Folosiți A❹ pentru a curăța interiorul scanerului pentru film.
	Murdărie pe film	Curățați filmul cu un produs special. Nu folosiți peria care v-a fost pusă la dispoziție pentru a curăța filmul.

A

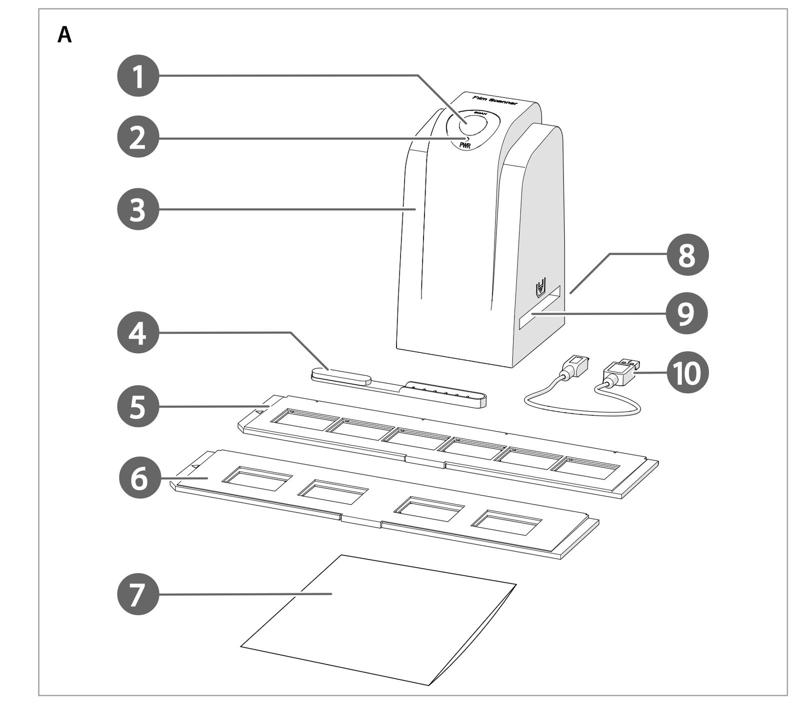

B

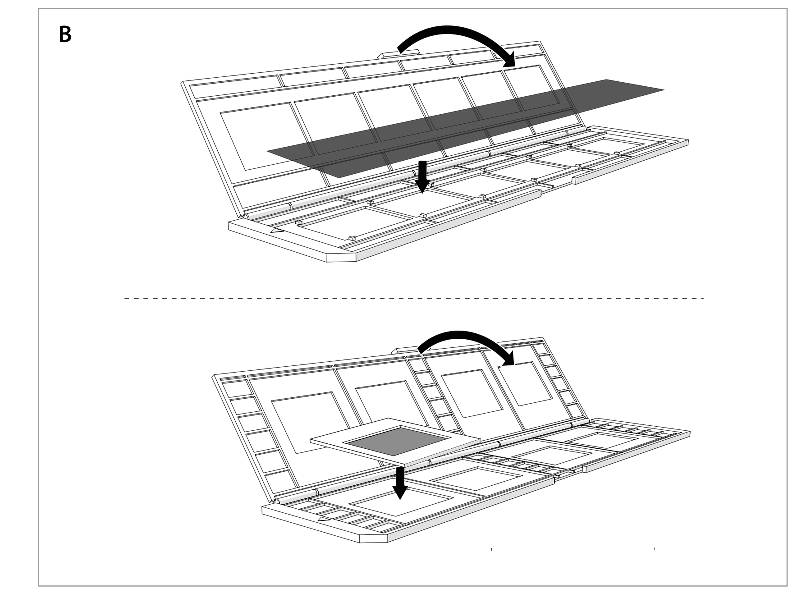

C

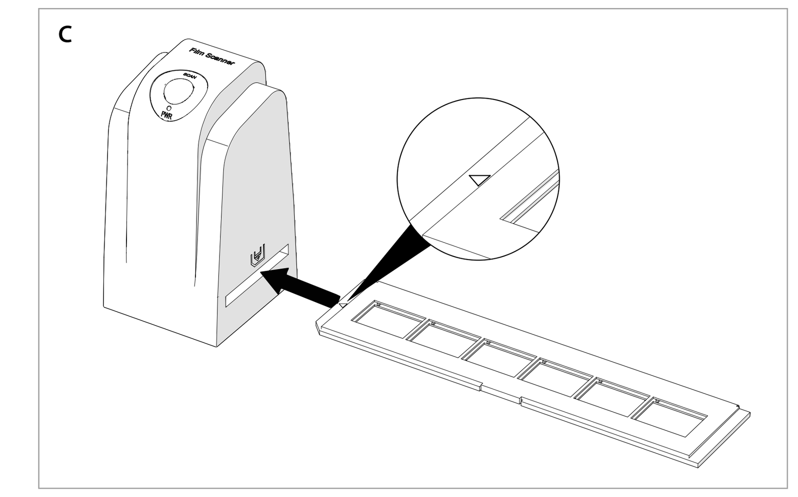

D - Windows

D - Mac