Collection of inspiration

M-1050 BT

muse

FR Manuel d'utilisation
GB User Manual
PT Manual do Utilizador
DE Bedienungsanleitung
ES Manual de instrucciones
IT Manuale di istruzioni
NL Gebruiksaanwijzingen

INSTALLATION

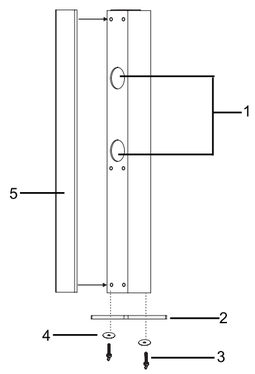

LOCATION AND DESCRIPTION OF CONTROLS

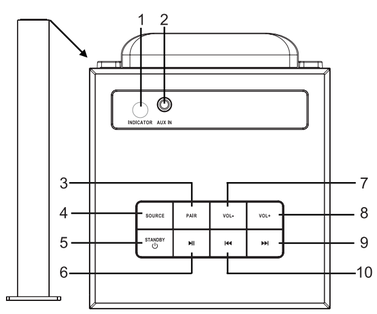

FR **Veuillez lire attentivement ce manuel avant toute utilisation.**

GB **Please read the instruction carefully before operating the unit.**

PT **Leia este manual com atenção antes de qualquer utilização.**

DE **Bitte lesen Sie dieses Handbuch vor der Benutzung sorgfältig durch.**

ES **Lea atentamente este manual antes de usar el aparato.**

IT **Leggete attentamente questo manuale prima di utilizzare l'apparecchio.**

NL **Gelieve voor gebruik deze handleiding aandachtig te lezen.**

FR HAUT-PARLEUR BLUETOOTH

CONTENU DE LA BOÎTE

Lorsque vous déballez votre nouvel radio, veillez à ce qu'il y ait tous les éléments ci-dessous. Unité principale avec faisceau de connexion:
- Tour d'enceinte
- Adaptateur secteur
- Manuel d'utilisation
- Cable auxiliaire x 1 (3.5mm)
- Vis et Rondelle x 2

INSTALLATION

1. Haut-parleurs
2. Base
3. Vis
4. Washers
5. Toile du haut-parleur

Assemblez la base en bois sur le corps principal avec les vis fournies et les rondelles. Le filet du haut parleur peut se démonter et se remonter.

DESCRIPTION DE L'APPAREIL

Unite principale

1. Indicateur des source
2. **AUX** Entrée Auxiliaire
3. Touche **PAIR**
4. Touche **SOURCE**
5. Touche ⏻ (Mise Sous Tension/veille)
6. Touche ⏯ (LECTURE/PAUSE)
7. Touche **VOL-**
8. Touche **VOL+**
9. Touche ⏭
10. Touche ⏮

ALIMENTATION

Utilisation de l'adaptateur secteur

- L'adaptateur secteur fourni fonctionne sur une alimentation secteur de 100-240V ∼ 50/60Hz et ne peut être utilisé que sur une alimentation dans les limites de ces caractéristiques.
- Utilisez uniquement l'adaptateur secteur fourni avec l'appareil. L'utilisation d'un autre adaptateur secteur risque d'endommager l'appareil.

ATTENTION:
- L'adaptateur secteur fourni est exclusivement destiné à être utilisé avec cet appareil. Ne l'utilisez donc pas avec d'autres appareils.
- En cas de non-utilisation prolongée, débranchez l'adaptateur secteur de la prise murale.
- Veillez à ce que la prise secteur se trouve à proximité de l'appareil. En cas de disfonctionnement, débranchez immédiatement la fiche d'alimentation de la prise secteur.
- L'adaptateur secteur permet de débrancher l'appareil. Il doit rester facilement accessible durant l'utilisation. Pour couper complètement l'alimentation de l'appareil, débranchez l'adaptateur de la prise secteur.
- N'utilisez pas l'adaptateur secteur s'il est abîmé. Placez les câbles à un endroit sûr et veillez à ce qu'ils ne soient ni coincés, ni pincés. Si le câble d'alimentation est abîmé, contactez un technicien qualifié.

FONCTIONS DE BASE

1. Pressez et maintenez le bouton ⏻ pour mettre en marche ou éteindre l'appareil.
2. Pressez le bouton **SOURCE** pour sélectionner le mode de lecture AUX ou Bluetooth.
   L'indicateur VEILLE s'allumera de la couleur ci-dessous:

	Clignotant	Lumière continue	Couleur
Standby	/	Veille	Rouge
AUX	/	lecture / Non connecté	Rouge
Bluetooth	Non connecté/ Couplage	Pause / lecture	Bleu

3. Appuyez sur la touches **VOL. +/-** pour régler le vol ume sur le niveau d'écoute désiré.

Remarque: Si aucune source n'est jouée, l'unité passera en mode veille automatiquement après 2 heures.

UTILISATION DE L'ENTRÉE AUXILIAIRE (AUX. IN)

1. Branchez votre source auxiliaire (par exemple un lecteur iPod, iPad, MP3) à la prise AUX (3.5mm).
2. Pressez et maintenez enfoncé le bouton ⏻ pour mettre en marche l'appareil. Pressez le bouton **SOURCE** pour sélectionner le mode Auxiliaire, l'indicateur s'illumine en violet.
3. Démarrez la lecture sur votre source auxiliaire.
4. Ajustez le volume sonore au niveau désiré.
5. Pour arrêter la lecture, déconnectez votre source auxiliaire de la prise AUX.

COUPLAGE ET CONNEXION

Le mot *Bluetooth*® ainsi que les marques et logo sont des marques commerciale déposées détenues par Bluetooth SIG, Inc. et l'utilisation de ces marques par New One S.A.S se fait dans le cadre d'une autorisation. Les autres marques et noms commerciaux sont les propriétés deleurs titulaires respectifs.

Par la présente, NEW ONE S.A.S déclare que l'appareil "MUSE M-1050 BT" est conforme aux exigences essentielles et autres dispositions pertinentes de la directive 1999/5/CE. La déclaration de conformité peut être consultée sur le site http://www.muse-europe.com/conformity/M-1050BT.pdf

1. Désactivez la fonctionnalité Bluetooth des autres appareils qui étaient couplés avec votre unité.
2. Pressez et maintenez enfoncé le bouton ⏻ pour mettre en marche l'appareil.
3. Pressez le bouton **SOURCE** pour sélectionner le mode Bluetooth, l'indicateur s'illumine en bleu. Votre appareil passera en mode de pairage et une tonalité vocale sera émise.
4. Activez la fonctionnalité Bluetooth sur votre appareil Bluetooth. Typiquement, les commandes Bluetooth se trouvent dans le menu d'outils ou de paramètres de l'appareil (voir votre manuel de l'utilisateur). Allumez la connectivite Bluetooth et rendez votre appareil « détectable ».
5. Rafraichissez la liste couplage sur votre appareil Bluetooth.
6. Choisissez « ajouter un nouvel appareil Bluetooth » ou « configurer un appareil Bluetooth » sur votre appareil. Il commencera à effectuer une recherche. Une fois que "M-1050 BT" apparait sur votre appareil, sélectionnez-le. Si votre appareil vous demande un mot de passe, saisissez 0000. Si la tentative de couplage échoue ou prend trop de temps, recommencez la procédure de couplage (voir les étapes 2-6).
7. Une fois votre appareil pairé au « M-1050 BT », une tonalité est émise, l'indicateur s'illumine de manière fixe.
8. Si le couplage échoue, procédez ainsi:Pressez le bouton **PAIR** appuyée jusqu'à ce que l'indicateur Bluetooth clignote rapidement pour passer en mode de couplage. Sur l'appareil Bluetooth, activer le Bluetooth et sélectionnez ' M-1050 BT' dans la liste des appareils (voir l'étape 6 plus haut).

Jouer des fichiers audio depuis des appareils Bluetooth.
Assurez-vous que la connexion Bluetooth entre l'unité et l'appareil est activée.
1. Appuyez sur la touché ⏯ pour mettre la lecture en pause. Appuyez une nouvelle fois sur la touché ⏯ pour la reprendre.
2. Appuyez sur la touche ⏭ ou ⏮ pour passer à la plage suivante ou précédente.

Remarques: Les touches ⏯ et ⏭ ⏮ risquent de ne pas fonctionner avec certains lecteurs de votre source Bluetooth.

GUIDE DE DÉPANNAGE

Symptôme	Cause	Remède
Impossible de mettre en marche l'appareil.	La prise CA n'est pas branchée sur le secteur	Branchez la correctement sur le secteur.
	L'unité est en mode veille.	Pressez et maintenez enfoncé le bouton ⏻ pour mettre en marche l'appareil.
Pas de son.	Le niveau de volume est réglé sur le minimum.	Réglez le volume sur le niveau de votre choix.
	L'appareil connecté n'est pas en mode lecture.	Lisez de la musique sur l'appareil connecté.
	Le son émis de l'appareil connecté est faible. (Mode AUX IN et BLUETOOTH)	Réglez le volume de votre appareil connecté.
Distortion sonore	Le niveau du volume est trop fort	Réduisez le niveau de volume en appuyant sur la touche **VOL-**
	Le niveau de volume de l'appareil connecté est trop fort (Mode AUX IN et BLUETOOTH)	Réduisez le niveau de volume sur l'appareil connecté.
La réception Bluetooth ne fonctionne pas	L'appareil n'est pas en mode Bluetooth.	Essayez de connecter à nouveau

Avertissement
- N'obstruez aucune voie de ventilation. Installez conformément aux instructions du fabricant.
- N'installez pas à proximité de sources de chaleur telles que radiateurs, registre de chaleur, poêle ou autres appareils (y compris les amplificateurs) qui produisent de la chaleur.
- Protégez le cordon d'alimentation contre les piétinements ou les pincements, particulièrement au niveau des branchements, prises de courant, et du point d'où il sort de l'appareil.
- N'utilisez que les extensions/accessoires spécifiés par le fabricant.
- Débranchez cet appareil lors des orages ou lorsqu'il est inutilisé pendant une longue période.
- Un système d'antenne extérieur ne doit pas être situé dans le voisinage d'une ligne de tension aériennes ou d'autres lignes électriques ou circuits électriques ou il pourrait tomber sur ces lignes ou circuits. Lorsque vous installez un système d'antenne extérieur, de grandes précautions doivent être prises pour éviter le contact avec ces lignes ou circuits car leur contact peut être fatal.
- Ne surchargez pas les prises secteur et les cordons de rallonge car ceci pourrait entrainer un risque d'incendie ou de choc électrique.
- Lorsque des pièces de remplacement sont nécessaires, assurez-vous que le technicien de réparation utilise des pièces de remplacement spécifiées par le fabricant ou celle qui ont les même caractéristiques que les pièces d'origine. Des substitutions non autorisées peuvent aboutir à des incendies ou des électrochocs ou d'autres risques.

SPÉCIFICATIONS

Alimentation:	CA 100-240V ∼ 50/60 Hz
Power Consommation:	15W
Impédance des haut-parleurs:	Haut-parleurs 8 Ohm x 2
Bluetooth Distance de fonctionnement:	Jusqu'à 10 mètres mesurés par champ libre. (Les murs et structures peuvent influer sur la portée de l'appareil)

AVERTISSEMENTS

ATTENTION RISQUE DE CHOC ÉLECTRIQUE NE PAS OUVRIR

ATTENTION: Pour éviter tout risque de choc électrique, ne démontez pas l'appareil. Aucune pièce interne n'est réparable par l'utilisateur. Confiez tout entretien à un technicien qualifié.

Le symbole de l'éclair terminé par une fl èche à l'intérieur d'un triangle avertit l'utilisateur de la présence d'une « tension dangereuse » dans l'appareil.

Le point d'exclamation situé à l'intérieur d'un triangle avertit l'utilisateur de la présence d'instructions importantes dans la documentation accompagnant l'appareil.

AVERTISSEMENT - Afin de réduire le risque d'incendie ou de choc électrique, n'exposez pas cet appareil à la pluie ou à l'humidité.

Si à l'avenir vous désirez vous débarrasser de cet appareil, veuillez noter que les appareils électriques ne doivent pas être jetés avec les ordures ménagères. Renseignez-vous pour connaître le centre de recyclage le plus proche. Consultez les autorités locales ou votre revendeur pour plus de détails (Directive sur les déchets des équipements électriques et électroniques).

Nos emballages peuvent faire l'objet d'une consigne de tri, pour en savoir plus: www.quefairedemesdechets.fr

NEW ONE S.A.S
10, Rue de la Mission, 25480 Ecole Valentin, France

CE

GB BLUETOOTH SPEAKER

UNPACK YOUR UNIT

When you unpack your new unit, make sure that you have removed all the accessories and information papers:
- Speaker tower
- AC adaptor
- User manual
- 1 piece of Stereo audio connection cable with 3.5 stereo plug
- 2 pieces of Assembly screws / washers

INSTALLATION

1. Loud Speakers
2. Base
3. Screws
4. Washers
5. Speaker Net

Assembled the wooden base to the main body by the supplied screws and washers. The speaker net can be taken out and reassembled.

LOCATION AND DESCRIPTION OF CONTROLS

MAIN UNIT

1. Source indicator
2. **AUX** input jack
3. **PAIR** button
4. **SOURCE** button
5. ⏻ Standby Button
6. ⏯ Play/Pause Button
7. **VOL-** Button
8. **VOL+** Button
9. Button ⏭
10. Button ⏮

POWER SUPPLY

USING THE AC ADAPTOR

- The supplied AC adaptor operates on AC mains supplies of 100-240V ∼ 50/60Hz and should only be connected to a mains supply within these parameters.
- Use the supplied AC adaptor only. Using any other AC adaptor could damage the unit.

Cautions
- The included AC adaptor is for use with this unit only. Do not use it with other equipments.
- When the unit is not going to be used for long time, disconnect the AC adaptor from the AC outlet.
- Be sure to use it near the wall outlet. If a malfunction occurs, disconnect the plug from the wall outlet at once.
- When the AC adaptor is plugged in, the apparatus is not completely disconnected from the main power source, even when the unit is turned off.
- AC adaptor is used as the disconnect device. It shall remain readily operable and should not be obstructed during intended use. To be completely disconnected the apparatus from supply mains, the AC adaptor of the apparatus shall be disconnected from the mains socket outlet completely.

GENERAL OPERATION

1. Press and hold ⏻ button to turn on or turn off the unit.
2. Press the **SOURCE** button to select AUX or Bluetooth playback as desired. The STANDBY indicator will turned the color as below:

	Flashing	Solid Light	Color
Standby	/	Standby	Red
AUX	/	Playback / No connect	Purple
Bluetooth	No connect / Pairing	Pause / Playback	Blue

3. Press the **VOL+/-** Buttons to adjust volume level.

Note: If no source is played, the unit will go to standby mode automatically after 2 hours.

LISTENING TO AUXILIARY SOURCE

1. Connect your auxiliary source (e.g. iPod / iPad / MP3 player) to the AUX jack (3.5mm).
2. Press and hold the ⏻ button to turn on the unit. Press the **SOURCE** button to select Auxiliary mode, purple light will be showed on indicator.
3. Start playback from your auxiliary source.
4. Adjust the volume to desired level.
5. To stop playback, disconnect your auxiliary source from the AUX jack.

BLUETOOTH PAIRING & LINKING OPERATION

The *Bluetooth*® word mark and logos are registered trademarks owned by Bluetooth SIG, Inc. and any use of such marks by New One S.A.S is under license. Other trademarks and trade names are those of their respective owners.

Hereby, NEW ONE S.A.S, declares that this MUSE M-1050 BT is in compliance with the essential requirements and other relevant provisions of Directive 1999/5/EC. The declaration of conformity may be consulted at http://www.muse-europe.com/conformity/M-1050BT.pdf

1. Turn off the Bluetooth functionality of other devices that were paired with your unit.
2. Press and hold ⏻ button to turn on the unit.
3. Press **SOURCE** button to select Bluetooth mode, blue light will be showed on indicator. Your unit will be in pairing mode with a tone voice.
4. Turn on Bluetooth functionality on your Bluetooth device. Typically, Bluetooth controls are found on the device's tools or settings menu (see your user manual). Turn on Bluetooth connectivity and make your device "discoverable".
5. Clean out the paring list on your Bluetooth device.
6. Choose "add a new Bluetooth device" or "setup Bluetooth device" on your device. It will start to search. Once "M-1050 BT" shows on your device, select it. If your device prompts you for a pass code, please enter 0000. If the pairing attempt fails or times out, please start pairing procedure again (see steps 2-6).
7. After your device and the "M-1050 BT" have connected each other, a tone voice can be heard, and the indicator stay lit.
8. If the pairing fails, perform the following: Press the **PAIR** button until the Bluetooth indicator blinks quickly to enter the pairing mode. On the Bluetooth device, enable Bluetooth and select "M-1050 BT" from the device List (see step 6 above).

Play MUSIC from Bluetooth devices.
Make sure the Bluetooth connection between the unit and the device is active.
1. Press ⏯ to suspend momentarily the playing track. Press ⏯ again to resume playing.
2. Press ⏭ button to skip forward to next track and ⏮ to skip backward to previous track.

Note: ⏯ and ⏭ ⏮ buttons may not work with some of the players in your Bluetooth source.

TROUBLESHOOTING GUIDE

Symptom	Cause	Solution
No power	AC adaptor not plugged into wall outlet.	Plug it to the wall outlet properly.
	The unit is in Standby mode.	Press and hold ⏻ button to turn on the unit.
No sound	Volume in minimum.	Adjust volume to a desired level.
	The connected device is not in playback mode.	Play the music in the connected device.
	Sound output of the connected device weak. (AUX IN & BLUETOOTH mode)	Adjust volume of connected device.
Sound distortion	Volume level too high	Reduce the volume level by press the **VOL-** button.
	Volume level of the connected device too high. (AUX IN & BLUETOOTH mode)	Reduce the volume level of the connected device.
Bluetooth reception failure	Not in the Bluetooth mode.	Try to do connection again.

Warning
- Do not block any ventilation openings. Install in accordance with the manufacturer's instructions.
- Do not install near any heat sources such as radiators, heat registers, stoves, or other apparatus (including amplifiers) that produce heat.
- Protect the power cord from being walked on or pinched particularly at plugs, convenience receptacles, and the point where they exit from the apparatus.
- Only use attachments / accessories specified by the manufacturer.
- Unplug this apparatus during lightning storms or when unused for long periods of time.
- An outside antenna system should not be located in the vicinity of overhead power lines or other electric light or power circuits, or where it can fall into such power lines or circuits. When installing an outside antenna system, extreme care should be taken to keep from touching such power lines or circuits as contact with them might be fatal.
- Do not overload wall outlets and extension cords as this can result in a risk or fire or electric shock.
- When replacement parts are required, be sure the service technician uses replacement parts specified by the manufacturer or those that have the same characteristics as the original part. Unauthorized substitutions may resu in fire or electric shock or other hazards.

SPECIFICATIONS

Power source:	AC 100-240V ∼ 50/60 Hz
Consumption:	15W
Impedance of Speakers:	Loud speakers 8 Ohm x 2
Bluetooth working distance:	Up to 10 meters measured in open space. (Wall and structures may affect range of device)

SAFETY INSTRUCTION

CAUTION RISK OF ELECTRIC SHOCK DO NOT OPEN

ATTENTION: To reduce the risk of electric shock, do not remove the cover or back. There are no user serviceable parts inside the unit. Refer all servicing to qualified personnel.

The lightning flash with arrowhead symbol within the triangle is a warning sign alerting the user of "dangerous voltage" inside the unit.

The exclamation point within the triangle is a warning sign alerting the user of important instructions accompanying the product.

WARNING: TO PREVENT FIRE OR SHOCK HAZARD, DO NOT EXPOSE THIS APPLIANCE TO RAIN OR MOISTURE.

If at any time in the future you should need to dispose of this product please note that Waste electrical products should not be disposed of with household waste. Please recycle where facilities exist. Check with your Local Authority or retailer for recycling advice. (Waste Electrical and Electronic Equipment Directive)

NEW ONE S.A.S
10, Rue de la Mission, 25480 Ecole Valentin, France

CE

PT CAIXAS DE SOM BLUETOOTH

RETIRANDO SEU APARELHO DA EMBALAGEM

Quando for desempacotar seu novo rádio automotivo, certifique-se de ter colocado para fora todos os acessórios e manuais:
- Torre das caixas de som
- Adaptador de corrente
- Manual do Usuário
- Line-in cable x 1
- Arruela e Parafuso x 2

INSTALAÇÃO

1. Alto-falantes
2. Base
3. Parafuso
4. Arruela
5. Tela das caixas de som

Coloque a base de Madeira na parte principal do aparelho, utilizando os parafusos e arruelas que vieram na caixa. A tela das caixas de som podem ser retiradas e montadas de volta.

DESCRIÇÃO DO APARELHO

UNIDADE PRINCIPAL

1. Indicator- source
2. Tomada **AUX** (entrada auxiliar)
3. Botão **PAIR**
4. Botão **SOURCE**
5. Botão ⏻ (LIGAR/STANDBY)
6. Botão ⏯ (reproduzir/pausa)
7. Botão **VOL-** (diminuir do volume)
8. Botão **VOL+** (aumento do volume)
9. Botão ⏭ (salto para a faixa seguinte)
10. Botão ⏮ (salto para a faixa anterior)

ALIMENTAÇÃO

Utilização do adaptador de corrente

- O adaptador de corrente fornecido pode ser utilizado apenas com uma alimentação de 100-240V ∼ 50/60Hz.
- Utilize apenas o adaptador CA. A utilização de qualquer outro adaptador CA poderá danificar a unidade.

Atenção:
- O adaptador de corrente fornecido destina-se a ser utilizado apenas com este dispositivo, pelo que não deve utilizá-lo com outros dispositivos.
- Se não utilizar o adaptador por um longo período de tempo, desligue-o da tomada de parede.
- Certifique-se de que a tomada de corrente se situa próximo do dispositivo. Se ocorrer um problema de funcionamento, desligue imediatamente a ficha de alimentação da tomada de corrente.
- Se o adaptador de corrente permanecer ligado, a alimentação do dispositivo não é completamente cortada mesmo que este último seja desligado.
- O adaptador de corrente permite desligar o dispositivo, pelo que deve estar facilmente acessível durante a utilização. Para cortar completamente a alimentação do dispositivo, desligue o adaptador da tomada de corrente.

UTILIZAÇÃO DE BASE

1. Mantenha o botão ⏻ pressionado para ligar e desligar o aparelho.
2. Pressione o botão **SOURCE** para selecionar a reprodução AUX ou Bluetooth, conforme desejado.
   O indicador STANDBY mudará de cor conforme mostrado abaixo:

	Piscante	Luz contínua	Cor
Standby	/	Modo de espera	Vermelho
AUX	/	reproduzir / Não Ligar	Roxo
Bluetooth	Não Ligar / Pareando	pausa / Reproduzir	Azul

3. Utilize os botões **VOL +/-** para ajustar o volume até ao nível de escuta desejado.

Nota: Caso nada seja reproduzido, o aparelho entrará em modo de espera automaticamente depois de 2 horas.

UTILIZAÇÃO DA ENTRADA AUXILIAR

1. Conecte sua fonte externa (por ex., um aparelho de iPod , iPad, mp3) na ENTRADA AUX (3.5MM).
2. Mantenha o botão ⏻ pressionado no aparelho. Pressione o botão **SOURCE** para selecionar o modo Auxiliar e a luz na cor roxa aparecerá no indicador luminoso.
3. Inicie a reprodução da fonte externa.
4. Ajuste o volume para o volume desejado.
5. Para interromper a reprodução, disconecte a origem auxiliary da conexão AUX.

BLUETOOTH PAREANDO E VINCULANDO

O nome *Bluetooth*® e logotipos são marcas registradas de propriedade da Bluetooth SIG, Inc. e quaisquer usos destas marcas pela New One S.A.S estão licenciados. Outras marcas e nomes registrados pertencem aos seus respectivos proprietários.

A NEW ONE S.A.S aqui declara que este produto MUSE M-1050 BT cumpre os requisitos essenciais e outras disposições relevantes da Norma 1999/5/CE. A declaração de conformidade pode ser consultada em http://www.muse-europe.com/conformity/M-1050BT.pdf

1. Desligue a função de Bluetooth de quaisquer outros dispositivos com os quais seu aparelho já esteja pareado.
2. Mantenha o botão ⏻ pressionado no aparelho.
3. Pressione o botão **SOURCE** para selecionar o modo Bluetooth e a luz na cor azul aparecerá no indicador luminoso. O seu aparelho entrará no modo de emparelhamento com uma voz de alerta.
4. Ligue o seu dispositivo Bluetooth. Normalmente, os controles do Bluetooth podem ser encontrados no menu de configurações ou ferramentas do dispositivo (consulte o manual de instruções). Ative a conexão de Bluetooth para que seja possível "achar" o seu disposivo.
5. Limpe a lista de pareamentos do seu dispositivo Bluetooth.
6. Escolha "adicionar um dispositivo Bluetooth novo" ou "configurar um dispositivo Bluetooth" no seu aparelho. Ele começará a busca. Uma vez que "M-1050 BT" tenha sido exibido no seu aparelho, selecione-o. Caso o seu aparelho peça por uma senha, digite 0000. Caso o pareamento falhe ou o tempo se esgote, tente realizar novamente o procedimento para pareamento (veja passos 2-6).
7. Depois que o seu dispositivo e o "M-1050 BT" tiverem se conectado um ao outro, uma voz de alerta será reproduzida e o indicador luminoso permanecerá aceso.
8. Caso o pareamento falhe, faça o seguinte: Pressione o botão PAIR pressionado até que o indicador Bluetooth comece a piscar rapidamente, entrando assim no modo de Pareamento. No dispositivo com Bluetooth, ative o Bluetooth e selecione " M-1050 BT " na lista de dispositivos (consulte o passo 6 acima).

Reproduzindo arquivos de áudio de dispositivos Bluetooth.
Certifique-se de que a conexão Bluetooth entre o aparelho e o dispositivo está ativa.
1. Durante a reprodução, pressione o botão ⏯ para colocar a reprodução em pausa. Pressione mais uma vez o botão ⏯ para retomar a reprodução.
2. Pressione a tecla ⏭ para saltar para a próxima faixa e pressione a tecla ⏮ para retornar a faixa anterior.

Nota: Os botões ⏯ e ⏭ ⏮ poderão não funcionar com alguns aparelhos através de conexão bluetooth.

RESOLUÇÃO DE PROBLEMAS

Sintoma	Causa	Solução
Não liga.	Cabo de energia não está conectado na tomada.	Conecte o cabo de energia na tomada corretamente.
	O aparelho está no modo de Espera (Standby).	Mantenha o botão ⏻ pressionado no aparelho.
Sem som.	Volume no mínimo.	Ajuste o volume.
	O dispositivo conectado não está no modo de reprodução	Reproduza a música no dispositivo conectado.
	A saída de som do dispositivo conectado está baixa. (Modos AUX IN & BLUETOOTH)	Ajuste o volume do dispositivo conectado.
Distorção do som	Nível de volume está muito alto	Reduza o volume através do botão **VOL-**.
	Nível de volume do dispositivo conectado está muito alto. (Modos AUX IN & BLUETOOTH)	Reduza o volume do dispositivo conectado.
Falha na recepção do Bluetooth	Não está no modo Bluetooth.	Tente conectá-lo novamente.

ADVERTÊNCIAS
- Não obstrua as aberturas para ventilação. Instale o aparelho de acordo com as instrução do fabricante.
- Não instale o aparelho próximo a fontes de calor como aquecedores, registros de calor, fornos, ou quaisquer outros itens que emitam calor (incluindo amplificadores).
- Proteja o fio de energia para que não seja pisado ou amassado, especialmente próximo a tomadas, apoios ou pelo próprio aparelho.
- Utilize apenas encaixes/acessórios especificados pelos fabricantes.
- Desconecte o aparelho durante tempestades de raios ou quando não for utilizá-lo por um longo período de tempo.
- Uma sistema de antenna externa não deverá ficar próximo de fios de energia altos ou quaisquer outros circuitos de luz ou elétricos, ou onde ele possa cair em tais fios ou circuitos. Quando fizer uma instalação de sistema de antenna externa, muito cuidado deve ser tomado para evitar que eles encostem tais vias de energia pois isso poderá resultar em acidentes fatais.
- Não sobrecarregue tomadas ou extensões pois isso poderá criar o risco de incêndios ou choques elétricos.
- Quando houver a necessidade de substituição de peças, certifique-se de que um técnico especializado pelo fabricante e que as peças tenham as mesmas características da peça original. Substituições não autorizadas poderão resultar em riscos de incêndios, choques elétricos ou outros tipos de acidente.

CARACTERÍSTICAS TÉCNICAS

Alimentação:	AC 100-240V ∼ 50/60 Hz
Consumo:	15W
Impedância das caixas de som:	Alto-falantes 8 Ohm x 2
Bluetooth Alcance de funcionamento:	Até 10 metros em espaços abertos. (Paredes e outros objetos poderão afetar o alcance do aparelho)

ADVERTÊNCIAS

CAUTION RISK OF ELECTRIC SHOCK DO NOT OPEN

ATENÇÃO: Para evitar o risco de choque eléctrico, não desmonte o aparelho. Este não contém qualquer peça passível de ser reparada pelo utilizador. Confie todas as operações de manutenção a um técnico qualificado.

O símbolo de um relâmpago com uma seta na extremidade no interior de um triângulo equilátero destina-se a alertar o utilizador para a presença de uma "tensão perigosa " no aparelho.

O ponto de exclamação no interior de um triângulo equilátero destina-se a alertar o utilizador para a existência de instruções importantes na documentação que acompanha o aparelho.

AVISO – Para reduzir o risco de incêndios ou choques elétricos, não exponha o aparelhoà chuva ou umidade.

Caso, em algum momento no futuro, tenha de se descartar deste aparelho, tenha em conta que os produtos eléctricos não devem ser descartados com o lixo doméstico. Informe-se para conhecer o centro de reciclagem mais próximo. Consulte as autoridades locais ou o seu revendedor local para a obtenção de pormenores adicionais (Directiva sobre os Resíduos dos Equipamentos Eléctricos e Electrónicos).

NEW ONE S.A.S
10, Rue de la Mission, 25480 Ecole Valentin, France

CE

DE BLUETOOTH LAUTSPRECHER

ENTFERNEN DER VERPACKUNG

Wenn Sie Ihr neues Autoradio auspacken, stellen Sie sicher, dass Sie das komplette Zubehör mitsamt der dazugehörigen Anleitungen vorhanden ist:
- Lautsprecher-Turm
- Netzstromadapter
- Benutzerhandbuch
- AUX-Kabel x1 (3.5mm)
- Sscheibe und Schraube x2

INSTALLATION

1. Lautsprecherboxen
2. Basis
3. Schraube
4. Scheibe
5. Lautsprechergitter

Befestigen Sie die Basis aus Holz unter Verwendung der mitgelieferten Schrauben und Unterlegscheiben am Hauptgerät. Das Lautsprechergitter kann abgenommen und wieder installiert werden.

GERÄTEBESCHREIBUNG

HAUPTGERÄT

1. Anzeigelampe Source
2. Zusatzeingang **AUX**
3. Taste **PAIR**
4. Taste **SOURCE**
5. Taste ⏻
6. Einschalten ⏯ (Wiedergabe/Pause)
7. Taste **VOL-**
8. Taste **VOL+**
9. Taste ⏭
10. Taste ⏮

STROMVERSORGUNG

EINSATZ DES NETZSTROMADAPTERS

- Der mitgelieferte Netzstromadapter kann nur für eine Netzstromversorgung zu 100-240V ∼ 50 /60Hz verwendet werden.
- Verwenden Sie nur den mitgelieferten AC-Adapter. Andernfalls kann das Gerät beschädigt werden.

Achtung:
- Der mit dem Gerät gelieferte Netzstromadapter ist ausschließlich für den Gebrauch mit diesem Gerät bestimmt. Verwenden Sie ihn daher nicht für andere Geräte.
- Bei längerer Nichtverwendung, stecken Sie den Netzstromadapter von der Stromsteckdose ab.
- Installieren Sie das Gerät in der Nähe einer Stromsteckdose. Bei Funktionsstörungen stecken Sie das Gerät sofort von der Stromsteckdose ab.
- Wenn der Netzstromadapter angeschlossen bleibt, wird die Stromversorgung des Geräts nicht komplett unterbrochen, auch wenn das Gerät ausgeschaltet ist.
- Das Abziehen des Netzstromadapters erlaubt es, das Gerät komplett stromfrei zu schalten. Der Netzstromadapter muss während des Gebrauchs leicht zugänglich sein. Um die Stromversorgung komplett vom Gerät abzuschalten, müssen Sie den Netzstromadapter von der Stromsteckdose abziehen.

GRUNDLEGENDE VERWENDUNG

1. Halten Sie die Taste ⏻ gedrückt, um das Gerät ein- oder auszuschalten.
2. Drücken Sie die Taste **SOURCE**, um die AUX- oder Bluetooth-Wiedergabe zu aktivieren.
   Die STANDBY-Anzeigelampe wechselt die Farbe wie folgt:

	Blinklicht	Standlicht	Farbe
Standby	/	Bereitschaft	Rot
AUX	/	Wiedergabe / Kein connect	Lila
Bluetooth	Kein connect / Pairing	Pause / Wiedergabe	Blau

3. Verwenden Sie die Tasten **VOL+/-** zum Einstellen der gewünschten Lautstärke.

Hinweis: Falls in den kein Gerät abgespielt wird, schaltet das Gerät nach 2 Stunden automatisch in den Bereitschaftsmodus um.

VERWENDUNG DES EINGANGS FÜR ZUSATZGERÄTE

1. Schließen Sie Ihr Audiogerät (z. B. ein iPod / iPad / MP3-Player) am AUX-Anschluss an (3.5mm).
2. Halten Sie die Taste ⏻ gedrückt, um das Gerät einzuschalten. Drücken Sie dann die Taste **SOURCE** zur Auswahl des Aux-Modus. Die Anzeige leuchtet violett.
3. Starten Sie die Wiedergabe auf dem angeschlossenen Audiogerät.
4. Stellen Sie die Lautstärke auf den gewönschten Lautstärkepegel.
5. Trennen Sie das externe Gerät von der AUX-Buchse, um die Wiedergabe zu beenden.

VERBINDUNGSAUFBAU UND VERKNÜPFUNG (PAIRING)

Der *Bluetooth*®-Markenname und damit verbundene Logos sind Eigentum der Firma Bluetooth SIG, Inc. Jegliche Benutzung dieser Marken durch die Firma New One S.A.S stehen unter Lizenz. Alle anderen Produkt- und Markennamen sind Eigentum ihrer der jeweiligen Besitzer.

NEW ONE S.A.S erklärt hiermit, dass dieser MUSE M-1050 BT den wesentlichen Anforderungen und anderen geltenden Vorgaben der Richtlinie 1999/5/EC entspricht. Die Konformitätserklärung lässt sich unter http://www.muse-europe.com/conformity/M-1050BT.pdf herunterladen.

1. Deaktivieren Sie die Bluetooth-Funktion anderer Geräte, die mit Ihrem Gerät verknüpft waren.
2. Halten Sie die Taste ⏻ gedrückt, um das Gerät einzuschalten.
3. Drücken Sie die Taste **SOURCE** zur Auswahl des Bluetooth-Modus. Die Anzeige leuchtet blau. Ein Signalton weist auf den aktivierten Kopplungsmodus hin.
4. Aktivieren Sie an Ihrem Bluetooth-Gerät die Bluetooth-Funktion. Normalerweise finden Sie solche Funktionen in den Einstellungsmenüs der Geräte (schlagen Sie im Handbuch Ihres Geräts nach). Aktivieren Sie die Bluetooth-Verbindung, damit Ihr Gerät „erkannt" werden kann.
5. Beheben Sie die Bluetooth-Verknüpfungen zwischen Ihrem Gerät und anderen Geräten.
6. Wählen Sie an Ihrem Gerät „Neues Bluetooth-Gerät hinzufügen" oder „Bluetooth-Gerät einstellen". Die Suche beginnt. Sobald "M-1050 BT" in der Anzeige erscheint, bestätigen Sie diese Auswahl. Wenn Ihr Gerät Sie zur Eingabe eines Passworts auffordert, geben Sie bitte 0000 ein. Wenn der Pairing-Vorgang fehlschlägt oder die Eingabezeit überschritten wird, starten Sie den Pairing-Vorgang bitte erneut (siehe Schritte 2 bis 6).
7. Nach der Verbindung Ihres Geräts mit dem „M-1050 BT" ertönt ein Signalton und die Anzeige leuchtet stetig.
8. Wenn der Verbindungsaufbau nicht erfolgreich war, führen Sie die folgenden Schritte aus: Drücken Sie die Taste **PAIR**, bis die Bluetooth-Anzeige anfängt schnell zu blinken, um in den Verbindungsmodus zu gelangen. Aktivieren Sie die Bluetooth-Funktion auf Ihrem Bluetooth-Gerät, und wählen Sie " M-1050 BT " in der Geräteliste (siehe Schritt 6 weiter oben).

Wiedergabe von Audiodateien von Bluetooth-Geräten.
Vergewissern Sie sich, dass die Bluetooth-Verbindung zwischen den beiden Geräten aktiv ist.
1. Um die Wiedergabe der Musik zu unterbrechen (Pause), drücken Siedie Taste ⏯ . Um die Musik wieder normal abzuspielen, drücken Sie noch einmal die Taste ⏯ .
2. Betätigen Sie die Taste ⏭ , um zum nächsten Titel zu springen bzw. die Taste ⏮ , um zum vorigen Titel zu springen. Halten Sie die Taste ⏮ oder ⏭ , um während der Wiedergabe die Schnellsuche zu aktivieren.

Hinweis: Die Tasten ⏯ und ⏭⏮ funktionieren möglicherweise nicht mit allen Bluetooth Geräten.

TROUBLESHOOTING GUIDE

Erscheinungsbild	Ursache	Behebung
Gerät kann nicht eingeschaltet werden.	Das Netzkabel ist nicht an einer Steckdose angeschlossen.	Schließen Sie es ordnungsgemäß an eine Steckdose an.
	Der Standby-Modus ist aktiviert.	Halten Sie die Taste ⏻ gedrückt, um das Gerät einzuschalten.
Kein Ton.	Die Lautstärke ist auf das Minimum gestellt.	Stellen Sie die Lautstärke auf das gewünschte Niveau.
	Der Wiedergabemodus ist am angeschlossenen Gerät nicht aktiviert.	Starten Sie die Wiedergabe am angeschlossenen Gerät.
	Die Tonausgabe des angeschlossenen Geräts ist schlecht. (Modi AUX IN & BLUETOOTH)	Stellen Sie am angeschlossenen Gerät die Lautstärke entsprechend ein.
Tonverzerrungen	Lautstärke zu hoch	Reduzieren Sie die Lautstärke mit der Taste **VOL-**.
	Lautstärke des angeschlossenen Geräts zu hoch. (Modi AUX IN & BLUETOOTH)	Reduzieren Sie am angeschlossenen Gerät die Lautstärke.
Kein Bluetooth-Empfang	Bluetooth-Modus nicht aktiviert.	Versuchen Sie es erneut.

WARNUNGEN
- Blockieren Sie keine der Belüftungsöffnungen. Installieren Sie das Gerät gemäß den Anleitungen des Herstellers.
- Installieren Sie das Gerät nicht in der Nähe von Heizkörpern, Wärmespeichern, Herden oder anderen wärmeerzeugenden Geräten (einschließlich Verstärkern).
- Verlegen Sie Netzkabel so, dass sie insbesondere am Stecker, an Mehrfachsteckdosen und am Geräteausgang nicht durch Treten oder Quetschen beschädigt werden können.
- Verwenden Sie nur vom Hersteller empfohlenes Zubehör.
- Trennen Sie das Gerät während Gewittern oder längeren Zeiten des Nichtgebrauchs vom Netz.
- Außenantennensysteme dürfen nicht in der Nähe von Überlandleitungen, anderen Starkstromleitungen oder dort installiert werden, wo sie in solche Leitungen fallen könnten. Gehen Sie bei der Installation von Außenantennen äußerst vorsichtig vor, um weder Überlandleitungen noch Starkstromleitungen zu berühren. Der Kontakt ist lebensgefährlich.
- Steckdosen und Verlängerungskabel dürfen nicht überladen werden; es besteht Brand- und Stromschlaggefahr.
- Wenn Teile ersetzt werden müssen, darf der Servicetechniker nur solche Ersatzteile verwenden, die vom Hersteller empfohlen wurden oder die gleichen Eigenschaften wie das Original aufweisen. Unzulässige Teile können Feuer, Stromschläge oder andere Gefahren verursachen.

TECHNISCHE DATEN

Wechselstrom:	AC 100-240V ∼ 50/60 Hz
Stromverbrauch:	15W
Lautsprecherimpedanz:	Lautsprecher 6 Ohm x 2
Bluetooth Reichweite:	bis zu 10 Meter ohne Hindernisse. (Wände und Gegenstände beeinflussen die Reichweite des Geräts)

SICHERHEITSANWEISUNGEN

CAUTION
RISK OF ELECTRIC SHOCK
DO NOT OPEN

ACHTUNG! Um Elektroschockgefahr zu vermeiden, dürfen Sie das Gerät nicht auseinander nehmen. Es enthält keine Teile, die der Benutzer selbst reparieren kann. Vertrauen Sie alle Reparaturen einem qualifizierten Techniker an.

Das Blitzsymbol mit einem Pfeil in einen Dreieck weist den Benutzer auf das Anliegen einer „gefährlichen Spannung" im Inneren des Geräts hin.

Das Ausrufezeichen in einem Dreieck weist den Benutzer auf die wichtigen Anweisungen in der mit dem Gerät gelieferten Dokumentation hin.

WARNUNG: UM BRANDGEFAHR UND ELEKTROSCHOCK ZU VERMEIDEN, DARF DIESES GERΔT WEDER REGEN NOCH FEUCHTIGKEIT AUSGESETZT WERDEN.

Sollten Sie diese Gerät in der Zukunft nicht mehr verwenden, dürfen Sie es nicht in den Hausmüll werfen. Informieren Sie sich über die nächst gelegene Recycling-Sammelstelle. Die lokalen Behörden oder Ihr Händler können Sie ausführlicher informieren (Europäische Richtlinie zu elektrischem und elektronischem Abfall).

NEW ONE S.A.S
10, Rue de la Mission, 25480 Ecole Valentin, France

ES ALTAVOZ BLUETOOTH

CONTENIDO DE LA CAJA

Al desembalar la radio, compruebe que el aparato dispone de todos los elementos que se citan a continuación:
- Torre altavoz
- Adaptador de corriente
- Manual de instrucciones
- Cable AUX x 1 (3.5mm)
- Arandela y Tornillo x 2

INSTALLATION

1. Altavoces
2. Base
3. Tornillo
4. Arandela
5. Rejilla del altavoz

Una la base de madera al cuerpo principal con los tornillos y las arandelas que se le suministran. La rejilla del altavoz podrá quitarse y recolocarse.

DESCRIPCIÓN DEL APARATO

UNIDAD PRINCIPAL

1. Indicador de source
2. **AUX** auxiliar
3. Botón **PAIR**
4. Botón **SOURCE**
5. Botón ⏻ (ENCENDIDO/ APAGADO)
6. Botón ⏯ (reproducción/pausa)
7. Botón **VOL-** (reducción del Volumen)
8. Botón **VOL+** (aumento del volumen)
9. Botón ⏭ (salto a la pista siguiente)
10. Botón ⏮ (salto a la pista anterior)

ALIMENTACIÓN

Utilización del adaptador de red
- El adaptador de red suministrado solo puede utilizarse con una tensión de 100-240V ∼ 50/60Hz.
- Utilice únicamente el adaptador CA suministrado. Cualquier otro adaptador CA podría causar daños en el aparato.

Atención:
- El adaptador de red que se suministra ha sido diseñado para utilizarse únicamente con este aparato. No lo utilice con ningún otro aparato.
- Cuando no vaya a utilizar el aparato durante un período de tiempo prolongado, desenchufe el adaptador de red de la toma de corriente.
- Asegúrese de que la toma de corriente está cerca del aparato. En caso de fallo en el funcionamiento del aparato, desenchufe inmediatamente el adaptador de red de la toma de corriente.
- Mientras el adaptador esté enchufado, aunque el aparato esté apagado, seguirá siendo parcialmente alimentado por la toma de corriente.
- El adaptador de red se utiliza para enchufar y desenchufar el aparato. El acceso al mismo debe permanecer despejado en todo momento. Para cortar por completo la alimentación del aparato, ha de desenchufar el adaptador de red de la toma de corriente.

FUNCIONAMIENTO BÁSICO

1. Mantenga pulsado el botón ⏻ para encender o apagar la unidad.
2. Pulse el botón **SOURCE** para seleccionar la reproducción AUX o Bluetooth como desee.
   El indicador del modo EN ESPERA se volverá del siguiente color:

	Parpadeante	Luz estable	Color
Standby	/	Standby	Rojo
AUX	/	Reproducción / No conecte	Púrpura
Bluetooth	No conecte / Enlace	pausa / Reproducción	Azul

3. Utilice el botón **VOL +/-** para ajustar el nivel del volumen que desee.

Nota: Si no se reproduce ninguna fuente, la unidad pasará al modo en espera automáticamente tras 2 horas.

OÍR UNA FUENTE AUXILIAR

1. Conecte su fuente auxiliar (p. ej. reproductor iPod / iPad/ MP3) a la entrada AUX (3.5mm).
2. Mantenga pulsado el botón ⏻ para encender la unidad. Pulse el botón **SOURCE** para seleccionar el modo Auxiliar, entonces la luz púrpura se mostrará en el indicador.
3. Empiece la reproducción de su fuente auxiliar.
4. Ajuste el volumen al nivel deseado.
5. Para detener la reproducción, desconecte su fuente auxiliar de la toma AUX.

BLUETOOTH COUPLAGE ET CONNEXION

Los logos y nombres *Bluetooth*® son marcas registradas que pertenecen a Bluetooth SIG, Inc. y cualquier uso de dichas marcas por parte de New One S.A.S tiene sus respectivas licencias. Otras marcas comerciales y registradas son propiedad de sus respectivos propietarios.

Por la presente, NEW ONE S.A.S declara que el MUSE M-1050 BT cumple con los requerimientos esenciales y otras provisiones aplicables de la Directiva 1999/5/EC. La declaración de conformidad podrá consultarse en http://www.muse-europe.com/conformity/M-1050BT.pdf

1. Apague la función del Bluetooth de otros dispositivos que estuvieran asociados a su aparato.
2. Mantenga pulsado el botón ⏻ para encender la unidad.
3. Pulse el botón **SOURCE** para seleccionar el modo Bluetooth, entonces la luz azul se mostrará en el indicador. Su unidad habrá entrado en el modo de emparejamiento con un tono de aviso.
4. Encienda la función Bluetooth de su dispositivo Bluetooth. Normalmente, los controles para Bluetooth se encuentran en el menú Herramientas o Ajustes (consulte su manual del usuario). Encienda la conectividad del Bluetooth y haga que su dispositivo sea"detectable".
5. Elimine la lista de emparejamiento de su dispositivo Bluetooth.
6. Elija "agregar un nuevo dispositivo Bluetooth" o "configurar dispositivo Bluetooth" en su dispositivo. La búsqueda comenzará entonces. Una vez "M-1050 BT" se muestre en su aparato, selecciónelo. Si su dispositivo le pide una contraseña, introduzca 0000. Si el intento de emparejamiento no tuviera éxito o expirara su tiempo, por favor, reinicie el procedimiento de emparejamiento (vea los pasos 2-6).
7. Una vez su dispositivo y el "M-1050 BT" estén conectados entre ellos podrá oír un tono de aviso y el indicador permanecerá encendido.
8. Si el emparejamiento falla, realice lo siguiente: Pulse el botón **PAIR**, hasta que el indicador de Bluetooth parpadee lentamente para ingresar al modo de emparejamiento. En el dispositivo Bluetooth, habilite Bluetooth y seleccione "M-1050 BT" de la lista dedispositivos (ver el paso 6 más arriba).

Reproducir archivos de audio desde dispositivos Bluetooth
Asegúrese de que la conexión Bluetooth entre el aparato y el dispositivo está activada.
1. Durante la reproducción, pulse el botón ⏯ para interrumpirla momentáneamente. Vuelva a pulsar el botón ⏯ para reanudar la reproducción.
2. Pulse el botón ⏭ para saltar adelante a la siguiente pista y ⏮ para saltar atrás a la pista anterior. Pulse y sostenga ⏭ or ⏮ para buscar rápidamente en una pista.

Nota: Los botones ⏯ y ⏭ ⏮ podrían no funcionar con algunos de los reproductores de su fuente Bluetooth.

GUÍA DE RESOLUCIÓN DE PROBLEMAS

Síntoma	Causa	Solución
No enciende.	El enchufe no ha sido insertado en la toma de pared.	Enchúfelo correctamente a la pared.
	La unidad se encuentra en modo en espera.	Mantenga pulsado el botón ⏻ para encender la unidad.
Sin sonido.	Volumen al mínimo.	Ajuste el volumen al nivel deseado.
	El dispositivo conectado no se encuentra en el modo reproducción.	Reproduzca la música en el dispositivo conectado.
	El audio del dispositivo conectado es débil. (modo AUX IN y BLUETOOTH)	Ajuste el volumen del dispositivo conectado.
Distorsión de audio	Volumen demasiado alto.	Reduzca el volumen pulsando **VOL-**.
	Volumen del dispositivo conectado demasiado alto. (modo AUX IN y BLUETOOTH)	Reduzca el volumen del dispositivo conectado.
Fallo en la recepción de Bluetooth	No se encuentra en el modo Bluetooth.	Intente de nuevo la conexión.

Warning
- No bloquee las aberturas de ventilación. Instale según las instrucciones del fabricante.
- No instale cerca de fuentes de calor, como radiadores, estufas, fuegos de cocina u otros aparatos (incluyendo amplificadores) que produzcan calor.
- Evite pisar o pellizcar el cable de alimentación, especialmente en la zona del enchufe, toma de corriente y el punto en el que sale del aparato.
- Utilice únicamente accesorios especificados por el fabricante.
- Desenchufe este aparato durante las tormentas o cuando no lo use por un periodo prolongado.
- No deberá instalarse un sistema de antena externa en las proximidades de cableado elevado u otras luces eléctricas o circuitos de corriente, o allá donde resulte fácil que caiga sobre dicho cableado eléctrico o circuitos. Cuando instale un sistema de antena externa, extreme las precauciones para evitar tocar el cableado y los circuitos mencionados, ya que el contacto con ellos podría resultar fatal.
- No sobrecargue las tomas de pared ni cables extensores. De hacerlo, esto supondría un riesgo de incendio o descarga eléctrica.
- Cuando sea precisa la sustitución de alguna de las partes, asegúrese de que el agente de servicio utiliza repuestos especificados por el fabricante o aquellos con unas características iguales a las partes originales. La sustitución no autorizada de las partes podría provocar un incendio, descarga eléctrica u otros peligros.

ESPECIFICACIONES

Requisitos de alimentación:	AC 100-240V ∼ 50/60 Hz
Consumo:	15W
Impedancia de los altavoces:	Altavoces de 8 ohmios x 2
Alcance operativo del Bluetooth:	Hasta 10 metros en espacios abiertos (las paredes u otras estructuras podrían afectar al alcance).

MEDIDAS DE SEGURIDAD

CAUTION
RISK OF ELECTRIC SHOCK
DO NOT OPEN

ATENCIÓN: Para reducir el riesgo de descarga eléctrica, no desmonte el aparato. En su interior no existe ninguna pieza que pueda ser reparada por el usuario. Cualquier servicio de mantenimiento y reparación debe confiarse a personal técnico cualificado.

El símbolo del rayo con una flecha dentro de un triángulo equilátero advierte al usuario de la presencia de voltaje peligroso no aislado en el interior del producto.

El punto de exclamación dentro de un triángulo equilátero es un símbolo que alerta al usuario sobre la existencia de importantes instrucciones que se incluyen con el producto.

ADVERTENCIA: Para reducir el riesgo de incendio o de descarga eléctrica, no exponga este aparato a la lluvia o la humedad.

Si en el futuro desea deshacerse de este producto, recuerde que los productos eléctricos no se deben tirar junto a la basura doméstica. Depositelo en centros de reciclaje adecuados. Consulte a las autoridades locales o a su proveedor a este respecto. (Directiva sobre Residuos de Aparatos Eléctricos y Electrónicos).

NEW ONE S.A.S
10, Rue de la Mission, 25480 Ecole Valentin, France

IT ALTOPARLANTE BLUETOOTH

CONTENUTO DELLA CONFEZIONE

Quando aprite la confezione della radiosveglia, accertatevi che i seguenti elementi sianoinclusi:
- Diffusore acustico
- Adattatore CA/CC
- Manuale di istruzioni
- Cavo AUX IN (3,5 mm)
- Rondella e Vite x 2

INSTALLAZIONE

1. Altoparlante
2. Piedistallo
3. Vite
4. Rondella
5. Rete altoparlante

Assemblate il piedistallo al corpo principale utilizzando le viti fornite. La rete dell'altoparlante può essere rimossa e riposizionata.

DESCRIZIONE DEL PRODOTTO

UNITÀ PRINCIPALE

1. Indicatore fonte
2. Presa **AUX** (ingresso ausiliario 3.5mm)
3. Tasto **PAIR**
4. Tasto **SOURCE**
5. Tasto ⏻ (Accende/Standby)
6. Tasto ⏯ (riproduzione/pausa)
7. Tasto **VOL-** (diminuzione del volume)
8. Tasto **VOL+** (aumento del volume)
9. Tasto ⏭ (salto al brano successivo)
10. Tasto ⏮ (salto al brano precedente)

ALIMENTAZIONE

Utilizzo dell'adattatore di rete
- L'adattatore di rete fornito in dotazione deve quindi essere utilizzato solo con un'alimentazione 100-240V ∼ 50/60Hz.
- Utilizzate unicamente l'adattatore di rete CA/CC fornito. Un altro tipo di adattatore potrebbe danneggiare l'apparecchio.

Attenzione:
- L'adattatore di rete fornito in dotazione è destinato esclusivamente all'uso con il presente apparecchio. Non utilizzatelo dunque con altri apparecchi.
- In caso di un prolungato periodo di non utilizzo, scollegate l'adattatore di rete dalla presa a muro.
- Fate in modo che la presa di rete sia vicina e che resti facilmente accessibile. In caso di malfunzionamento, scollegate immediatamente la spina di alimentazione dalla presa di rete.
- Quando l'adattatore di rete è collegato, l'apparecchio non è del tutto fuori tensione, anche se spento.
- L'alimentatore di rete permette di scollegare l'apparecchio. Deve pertanto restare facilmente accessibile durante l'uso. Per mettere del tutto l'apparecchio fuori tensione, scollegatelo dall'alimentazione di rete.

FUNZIONAMENTO DI BASE

1. Per accendere o spegnere l'unità, tenere premuto il tasto ⏻ .
2. Premere il tasto **SOURCE** per selezionare un'origine tra AUX e Bluetooth. La spia di STANDBY si illumina di un colore differente secondo l'origine:

	Lampeggiante	Luce fissa	Colore
Standby	/	Standby	Rosso
AUX	/	Riproduzione / Non Collegare	Viola
Bluetooth	Non Collegare / Accoppiamento	Pausa / Riproduzione	Blu

3. Utilizzate i tasti **VOL +/-** per impostare il volume al livello d'ascolto desiderato.

Note: Se in modalità non sono presenti fonti, l'apparecchio passa alla modalità di standby in automatico dopo 2 ore.

UTILIZZO DELL'INgRESSO AUSILIARIO

1. Collegare la fonte ausiliaria (ad es. un lettore iPod, iPad, mp3) alla presa AUX (3.5mm).
2. Per accendere l'unità tenere premuto il tasto ⏻ . Premere il tasto **SOURCE** per selezionare l'origine AUX: la spia viola si illumina.
3. Avviare la riproduzione dalla fonte ausiliaria.
4. Regolare il volume sul livello desiderato.
5. Per arrestare la riproduzione, scollegate la fonte ausiliaria dal jack AUX.

BLUETOOTH ACCOPPIAMENTO E COLLEGAMENTO

Il marchio denominativo *Bluetooth*® e i relativi loghi sono marchi registrati di Bluetooth SIG, Inc., utilizzati da New One S.A.S su licenza. Altri marchi e nomi commerciali sono di proprietà dei rispettivi titolari.

Con la presente, NEW ONE S.A.S dichiara che MUSE M-1050 BT è conforme ai requisiti essenziali e alle altre disposizioni fondamentali della direttiva 1999/5/EC. La dichiarazione di conformità è consultabile all'indirizzo http://www.muse-europe.com/conformity/M-1050BT.pdf.

1. Disattivare la funzionalità Bluetooth degli altri dispositivi accoppiati all'apparecchio.
2. Per accendere l'unità tenere premuto il tasto ⏻ .
3. Premere il tasto **SOURCE** per selezionare l'origine Bluetooth: la spia blu si illumina e, una volta entrata in modalità di associazione, l'unità emette un segnale acustico.
4. Attivare la funzionalità Bluetooth sul proprio dispositivo. Solitamente, i comandi Bluetooth si trovano nel menu Strumenti o Impostazioni (consultare il manuale dell'utente). Attivare la connettività Bluetooth per rendere il dispositivo "rintracciabile".
5. Cancellate dall'elenco di associazione tutti i dispositivi Bluetooth.
6. Selezionate "Aggiungi un nuovo dispositivo Bluetooth" o "Configura dispositivo Bluetooth" sul vostro dispositivo per avviare la ricerca. Una volta visualizzato "M-1050 BT" sul dispositivo, selezionarlo. Se il dispositivo richiede una password, immettete 0000. Se l'associazione non riesce o scade il tempo, ripetete tutti i passaggi dal 2 al 6.
7. Dopo aver associato il proprio dispositivo a "M-1050 BT", l'apparecchio emette un segnale vocale e la spia si illumina fissa.
8. Se l'associazione non riesce: per accedere alla modalità di associazione premere il tasto **PAIR** fino a quando l'indicatore Bluetooth non lampeggia rapidamente. Attivare la funzione Bluetooth sul proprio dispositivo Bluetooth e selezionare "M-1050 BT" dall'elenco dei dispositivi rilevati (vedi punto 6).

Riproduzione file audio da dispositivo Bluetooth
Assicurarsi che la connessione Bluetooth tra l'apparecchio e il dispositivo sia attiva.
1. Durante la riproduzione premete il tasto ⏯ per mettere la riproduzione in pausa. Premete di nuovo il tasto ⏯ per riprendere la riproduzione.
2. Premere il tasto ⏭ per passare al brano successivo, e il tasto ⏮ per quello precedente.

Nota: I tasti ⏯ e ⏭⏮ potrebbero non funzionare con alcuni lettori in modalità Bluetooth.

GUIDA ALLA SOLUZIONE DEI PROBLEMI

Sintomo	Causa	Soluzione
Alimentazione assente.	La spina non è collegata alla presa a muro.	Collegare la spina alla presa.
	L'apparecchio è in standby.	Per accendere l'unità tenere premuto il tasto ⏻ .
Audio assente.	Volume al minimo.	Regolare il volume sul livello desiderato.
	Il dispositivo connesso non è in modalità di riproduzione.	Avviare la riproduzione sul dispositivo.
	L'audio in uscita dal dispositivo connesso è debole (in modalità AUX IN e BLUETOOTH).	Regolare il volume sul dispositivo.
Audio distorto	Il volume è troppo alto.	Ridurre il volume usando il tasto **VOL-**.
	Il volume sul dispositivo collegato è troppo alto (in modalità AUX IN e BLUETOOTH).	Ridurre il volume sul dispositivo collegato.
Ricezione Bluetooth assente	Il dispositivo non è in modalità Bluetooth.	Ripetere il processo di associazione.
Vervorming geluid	Volumeniveau is te hoog	Verlaag het volumeniveau door op de toets **VOL-** te drukken.
	Volumeniveau van het aangesloten apparaat is te hoog. (AUX IN- & BLUETOOTH-modus)	Verlaag het volumeniveau op het aangesloten apparaat.
Bluetooth-ontvangst mislukt	Niet in de Bluetooth-modus.	Probeer nogmaals verbinding te maken.

AVVERTENZE
- Non ostruire i fori di ventilazione. Collocare l'apparecchio secondo le istruzioni del produttore.
- Collocare l'apparecchio al riparo da fonti di calre, come radiatori, diffusori di aria calda, fornelli o altri apparecchi (inclusi amplificatori) che producono calore.
- Non calpestare o strappare il cavo di alimentazione, soprattutto in corrispondenza della presa e dell'uscita dall'apparecchio.
- Utilizzare solo attacchi e accessori specificati dal produttore.
- Scollegare l'apparecchio dalla presa durante i temporali o quando non è utilizzato per un lungo periodo di tempo.
- Non collocare un sistema di antenne esterne in corrispondenza di cavi di tensione sospesi o altri circuiti elettrici. Durante l'installazione del sistema, prestare attenzione a non entrare in contatto con tali cavi o circuiti, ciò potrebbe essere fatale.
- Non sovraccaricare le prese a muro e le prolunghe, ciò potrebbe causare incendi o shock elettrici.
- In caso di sostituzione di parti, assicurarsi che i pezzi utilizzati dal tecnico siano quelli specificati dal produttore o abbiano le stesse caratteristiche degli originali. Sostituzioni fatte con pezzi non conformi possono causare incendi, shock elettrici o altri pericoli.

SPECIFICHE TECNICHE

Alimentazione:	AC 100-240V ∼ 50/60 Hz
Potenza assorbita:	15W
Impedenza degli altoparlanti	2 altoparlanti 8 Ohm
Raggio d'azione	Fino a 10 metri in un luogo aperto. (Muri e strutture possono influire sulla portata del dispositivo.)

AVVERTENZE DI SICUREZZA

CAUTION
RISK OF ELECTRIC SHOCK
DO NOT OPEN

ATTENZIONE: Per ridurre il rischio di scossa elettrica, non smontate l'apparecchio. All'interno non ci sono parti su cui l'utente può effettuare operazioni di manutenzione. Per ogni riparazione rivolgetevi esclusivamente a tecnici qualificati.

Il simbolo del fulmine con una freccia all'estremità all'interno di un triangolo avverte l'utente della presenza di una "tensione pericolosa" nell'apparecchio.

Il punto esclamativo all'interno di un triangolo avverte l'utente della presenza di istruzioni importanti nel manuale fornito insieme all'apparecchio.

AVVERTENZA: PER EVITARE IL RISCHIO DI INCENDIO O SCOSSA ELETTRICA, NON ESPONETE L'APPARECCHIO ALLA PIOGGIA O ALL'UMIDITÀ.

Quando vorrete disfarvi dell'apparecchio, ricordate che le apparecchiature elettriche non vanno smaltite insieme ai rifiuti domestici. Informatevi per conoscere il centro di raccolta più vicino. Rivolgetevi alle autorità locali o al vostro rivenditore per ottenere ulteriori informazioni (direttiva sui rifiuti di apparecchiature elettriche ed elettroniche).

NEW ONE S.A.S
10, Rue de la Mission, 25480 Ecole Valentin, France

NL BLUETOOTH LUIDSPREKER

UW APPARAAT UIT DE VERPAKKING HALEN

Als u uw nieuwe autoradio uit de verpakking haalt, zorg er dan voor dat u alle accessoires en informatiepapieren heeft verwijderd:
- Luidsprekertoren
- Netstroomadapter
- Handleiding
- AUX IN-kabel x 1
- Sluitring en Schroef x 2

INSTALLATIE

1. Hoofdapparaat
2. Voetstuk
3. Schroef
4. Sluitring
5. Luidsprekerrooster

Monteer het houten voetstuk aan het hoofdapparaat met behulp van de meegeleverde schroeven en ringen. Het luidsprekerrooster kan worden uitgenomen en daarna opnieuw worden gemonteerd.

BESCHRIJVING VAN HET TOESTEL

HOOFDAPPARAAT

1. Source -indicator
2. **AUX** - ingang
3. Toets **PAIR**
4. Toets **SOURCE**
5. Toets ⏻ (Inschakelen/ Waakstand)
6. Toets ⏯
7. Toets **VOL-** (volume zacher zetten)
8. Toets **VOL+** (volume harder zetten)
9. Toets ⏭ (verder naar de volgende track)
10. Toets ⏮ (terug naar de vorige track)

VOEDING

Gebruik van de netstroomadapter
- De meegeleverde netstroomadapter mag alleen worden gebruikt op een netstroomvoeding van 100-240V ∼ 50 /60Hz.
- Gebruik enkel de meegeleverde AC-adapter. Gebruik van een andere AC-adapter kan het toestel beschadigen.

OPGELET:
- De meegeleverde netspanningadapter mag uitsluitend voor dit apparaat worden gebruikt. Gebruik hem dus niet voor andere apparaten.
- Verwijder de netstroomadapter uit het stopcontact indien u hem langdurig niet gebruikt.
- Zorg ervoor dat het stopcontact zich in de nabijheid van het apparaat bevindt. Trek onmiddellijk de voedingskabel uit het stopcontact indien er zich een storing voordoet.
- Als de netstroomadapter aangesloten blijft, en het apparaat zelfs is uitgeschakeld, wordt de voeding niet volledig onderbroken.
- Met de netstroomadapter kunt u het apparaat uitschakelen. Hij moet toegankelijk blijven tijdens het gebruik. Om de voeding van het apparaat volledig te onderbreken, moet u de netstroomadapter uit het stopcontact trekken.

BASISFUNCTIES

1. Houd ⏻ ingedrukt om het apparaat in of uit te schakelen.
2. Druk op **SOURCE** om afspelen van AUX of Bluetooth te selecteren.
   De STANDBY-indicator zal de volgende kleur krijgen:

	LED kan knipperen	LED kan constant branden	kleur
Standby	/	Standby	Rood
AUX	/	weergave / Geen Verbinden	Paars
Bluetooth	Geen verbinden / Pairen	Pauze / weergave	Blauw

3. Gebruik de **VOL +/-** -toetsen op het gewenste luisterniveau in te stellen.

Opmerking: Als er geen bron wordt afgespeeld in AUX1- of AUX IN 2-modus, dan zal het apparaat na ongeveer 2 uur automatisch in de standbymodus gaan.

GEBRUIK VAN DE HULPINGANG

1. Sluit uw hulpbron (bijv. iPod, iPad, mp3-speler) aan op de AUX aansluiting (3.5mm).
2. Houd ⏻ ingedrukt om het apparaat in te schakelen. Druk op **SOURCE** om de aux-modus te selecteren, de indicator wordt paars.
3. Start het afspelen van uw hulpbron.
4. Stel het volume naar wens in.
5. Haal de stekker van uw hulpbron uit de AUX-poort om het afspelen te stoppen.

BLUETOOTH PAIREN & VERBINDING MAKEN

De *Bluetooth*® markering en de logo's zijn geregistreerde handelsmerken die eigendom zijn van Bluetooth SIG, Inc. en het gebruik van deze markeringen door New One S.A.S is onder licentie. Andere handelsmerken en handelsnemen zijn van hun respectieve eigenaars.

Hierbij verklaart NEW ONE S.A.S dat deze MUSE M-1050 BT voldoet aan de essentiële eisen en andere relevante bepalingen uit richtlijn 1999/5/EC. De verklaring van conformiteit kan worden geraadpleegd op http://www.muse-europe.com/conformity/M-1050BT.pdf

1. Schakel de Bluetooth-functionaliteit van andere apparaten die eerder zijn gepaird met uw apparaat uit.
2. Houd ⏻ ingedrukt om het apparaat in te schakelen.
3. Druk op **SOURCE** om de Bluetooth-modus te selecteren, de indicator wordt blauw. Uw apparaat staat in de koppelmodus en er klinkt een pieptoon.
4. Schakel de Bluetooth-functionaliteit van het Bluetooth-apparaat dat u wilt gebruiken in. Normaal gesproken kunt u Bluetoothinstellingen vinden in het tools menu of instellingenmenu van het apparaat (zie handleiding van het apparaat). Schakel Bluetooth in en zorg ervoor dat uw apparaat "discoverable" is (ontdekt kan worden).
5. Wis de pair-lijst op uw Bluetooth-apparaat.
6. Kies "add a new Bluetooth device" of "setup Bluetooth device" op uw apparaat. Het apparaat begint met zoeken. Selecteer "M-1050 BT" op uw apparaat zodra het wordt getoond. Als uw apparaat u vraagt voor een wachtwoord, voer dan 0000 in. Als de poging tot pairen mislukt of als er een time-out plaatsvindt, start de pairing-procedure dan opnieuw (zie stappen 2-6).
7. Nadat uw apparaat en de "M-1050 BT" met elkaar zijn verbonden kan er een pieptoon worden gehoord en de indicator blijft opgelicht.
8. Als het koppelen mislukt, volg dan de volgende stap: Druk op **PAIR** ingedrukt tot de Bluetooth-indicator snel knippert om naar de koppelmodus te schakelen. Schakel Bluetooth in op het Bluetooth-apparaat en selecteer "M-1050 BT" uit de lijst met apparaten (zie stap 6 hierboven).

Audiobestanden afspelen vanaf Bluetooth-apparaten.
Zorg ervoor dat de Bluetooth-verbinding tussen de luidspreker en het hulpapparaat actief is.
1. Druk tijdens het afspelen op de toets ⏯ om het afspelen te pauzeren. Druk opnieuw op de toets ⏯ als u wilt verder gaan met afspelen.
2. Druk op de toets ⏭ om naar de volgende track te gaan en druk op ⏮ om naar de vorige track te gaan.

Opmerking: Het is mogelijk dat ⏯ en ⏭⏮ niet werken met bepaalde spelers in de Bluetooth-modus.

PROBLEMEN OPLOSSEN

Symptoom	Oorzaak	Oplossing
Geen stroom.	Stekker niet in stopcontact.	Steek de stekker juist in het stopcontact.
	Het apparaat is in standbymodus.	Houd ⏻ ingedrukt om het apparaat in te schakelen.
Geen geluid.	Volume is ingesteld op minimum.	Stel het volume naar wens in.
	Het aangesloten apparaat is niet in afspeelmodus.	Speel muziek af op het aangesloten apparaat.
	Volume bij afspelen van aangesloten apparaat is zacht. (AUX IN- & BLUETOOTH- modus)	Stel het volume in op het aangesloten apparaat.

VOORZORGS
- Blokkeer de ventilatieopeningen niet. Installeer in overeenkomst met de instructies van de fabrikant.
- Niet installeren in de buurt van warmtebronnen zoals radiatoren, kachels of andere apparaten (waaronder versterkers) die warmte produceren.
- Bescherm het netsnoer tegen stappen of pletten bij de stekker, het stopcontact en het punt waar ze het apparaat verlaten.
- Gebruik alleen accessoires/hulpstukken die door de fabrikant zijn gespecificeerd.
- Haal de stekker van het apparaat uit het stopcontact tijdens onweer of als het apparaat voor lange tijd niet wordt gebruikt.
- Een buitenantenne mag niet nabij bovengrondse elektriciteitslijnen of andere licht- of elektriciteitscircuits liggen, of op plaatsen waar het op dergelijke lijnen of circuits zou kunnen vallen. Let bij het installeren van de buitenantenne erg op dat u deze elektriciteitslijnen en circuits niet aanraakt, omdat contact daarmee fataal kan zijn.
- Overbelast de stopcontacten, verlengkabels of contactdozen niet, omdat dit kan resulteren in een kans op brand of elektrische schokken.
- Wanneer er reserveonderdelen nodig zijn, zorg er dan voor dat uw onderhoudsmonteur onderdelen gebruikt die worden aanbevolen door de fabrikant of die dezelfde eigenschappen hebben als het originele onderdeel. Niet overeenkomstige onderdelen kunnen leiden tot brandgevaar, elektrische schokken of andere gevaren.

SPECIFICATIES

Voeding:	AC 100-240V ∼ 50/60 Hz
Verbruik:	15W
Impedantie van luidsprekers:	Luidsprekers 8 Ohm x 2
Werkafstand Bluetooth:	Tot 10 meter gemeten in open ruimte. (Muren en voorwerpen kunnen deze afstand van het apparaat beïnvloeden)

WAARSCHUWINGEN

CAUTION
RISK OF ELECTRIC SHOCK
DO NOT OPEN

OPGELET: Om het risico om een elektrische schok te beperken, demonteer het toestel niet. Er mag geen enkel onderdeel gerepareerd worden door de gebruiker. Vertrouw ieder onderhoud toe aan een gekwalificeerd technicus.

Het symbool van een bliksem met aan het uiteinde een pijl in een driehoek waarschuwt de gebruiker voor de aanwezigheid van een "gevaarlijke spanning" inhet toestel.

Het uitroepteken in een driehoek waarschuwt de gebruiker voor de aanwezigheid van belangrijke instructies in de documentatie die bij uw toestel zit.

Om het brandgevaar of het risico op een elektrische schok te beperken, stel het toestel niet bloot aan regen of vochtigheid.

Indien u dit toestel in de toekomst wenst weg te gooien, gelieve op te merken dat elektrische apparaten niet bij het huishoudelijk afval gegooid mogen worden. Informeer u voor het dichtstbijzijnde recyclagecentrum. Raadpleeg de lokale overheid of uw verkoper voor meer details (Richtlijnen over elektrisch en elektronisch afval).

NEW ONE S.A.S
10, Rue de la Mission, 25480 Ecole Valentin, France

INSTALLATION

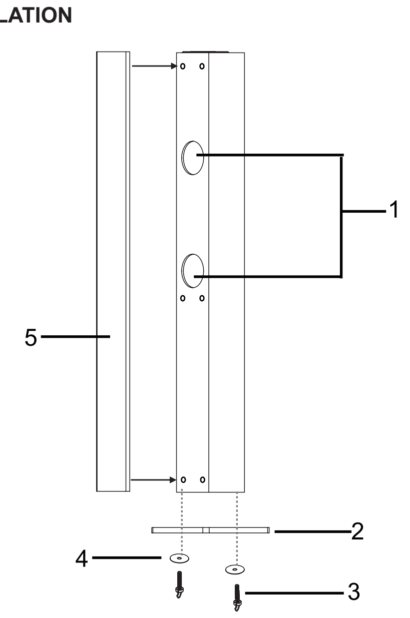

LOCATION AND DESCRIPTION OF CONTROLS

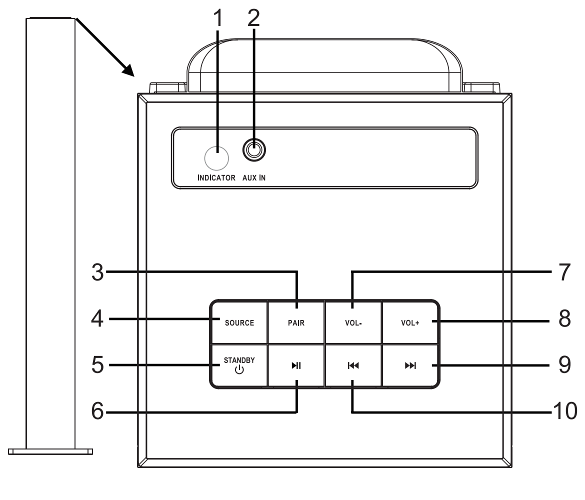

30/09/2015

ST-3723 IB MUSE 001 REV1.indd 2
2015/9/30 13:29:11