CREATIVE

LIVE! CAM SYNC V3

2K QHD WEBCAM WITH 4X ZOOM AND DUAL BUILT-IN MICS FOR VIDEO CALLS

QUICK START GUIDE
快速入门指南
簡易使用指南

使用产品前请阅读使用说明

Model No. / 型号 / 型號: VF0900
网络摄像头 / 網絡攝像頭

PN: 03VF090000000 Rev A

1. Overview

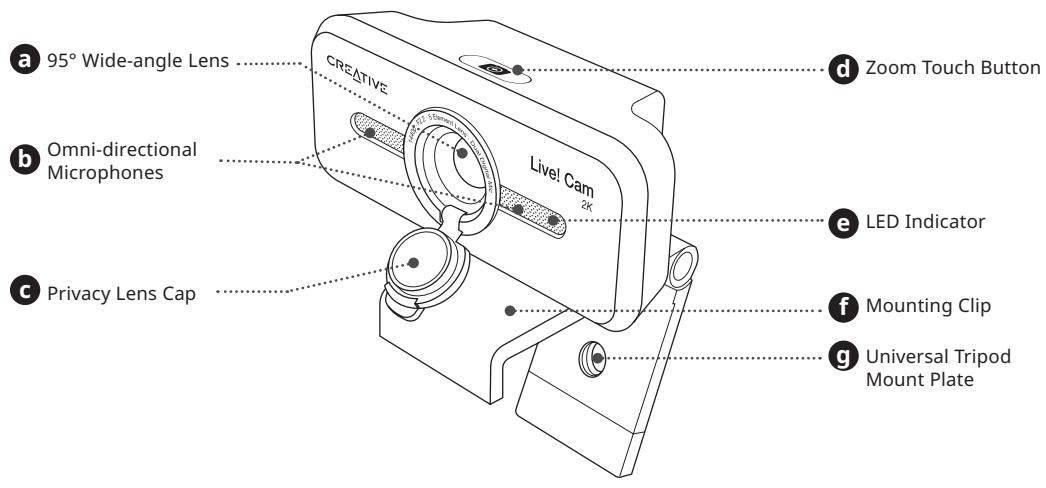

CREATIVE

REGISTER YOUR PRODUCT
creative.com/register

TECHNICAL SUPPORT
creative.com/support

© 2022 Creative Technology Ltd. All rights reserved. Creative, the Creative logo and Live! are trademarks or registered trademarks of Creative Technology Ltd in the United States and/or other countries. All other trademarks are the property of their respective owners and are hereby recognized as such. All specifications are subject to change without notice. Actual product may differ slightly from images shown. Use of this product is subject to a limited warranty.

2. Setting Up And Connecting The Webcam

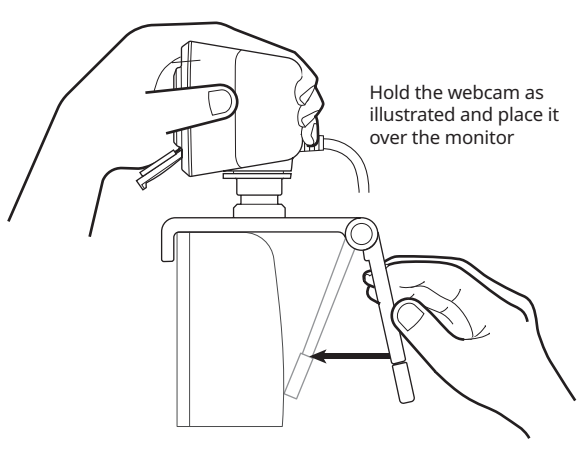

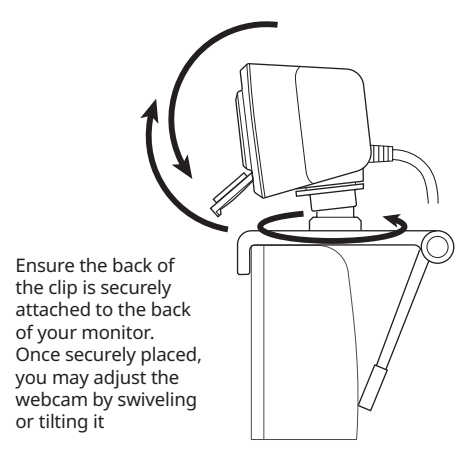

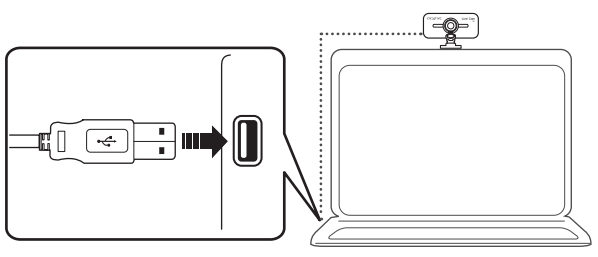

Creative Live! Cam Sync V3 is a plug-and-play webcam. Simply plug the webcam into an available USB port to start using. You may cover the lens with the attached Privacy Lens Cap when the webcam is not in use to ensure privacy.

3. Zoom Control

Zoom	Crop Factor^	
1x (Default)	1080p (1920 x 1080)	2K* (2560 x 1440)
↓ 2x	4:3 Aspect Ratio (1600 x 1200)	
↓ 3x	720p (1280 x 720)	
↓ 4x	540p (960 x 540)	

^The video streaming resolution displayed will remain at 1080p, regardless of the crop factor.

*2K QHD output resolution is available only with the use of supported third-party applications. By default, zoom function is not available when 2K resolution is selected. The use of third-party application is required to manually select a preferred resolution. For more details on webcam's resolution, please visit **creative.com/support/livecamv3**.

4. Installing A Tripod Mount

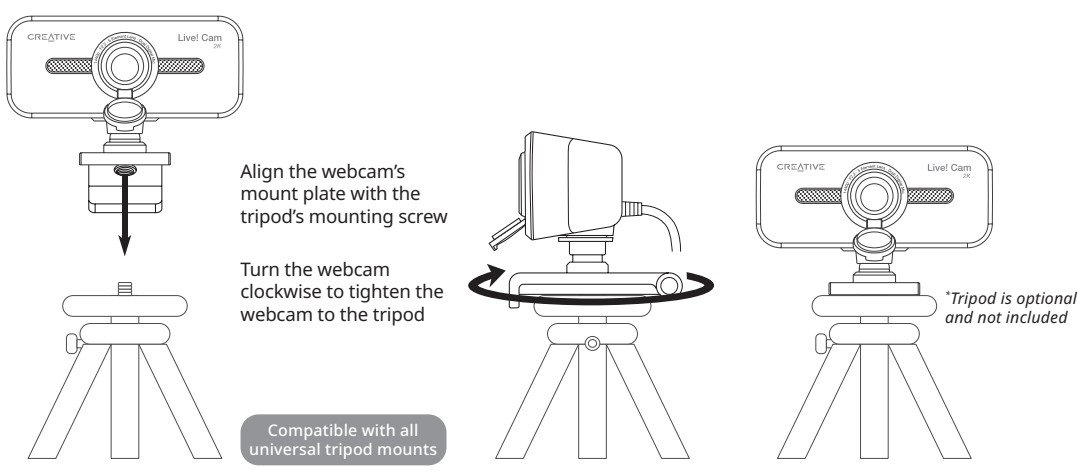

5. Creative App

Set up your product, enhance your product's performance, and more with the Creative app*.

- Access and control our all-new SmartComms Kit's suite of smart communication features such as VoiceDetect and NoiseClean-out to improve online call experience
- Configure Recording and other settings
- Perform software upgrade, product registration, and more
- Download the Creative app from **creative.com/support/livecamv3**

**The Creative app and SmartComms Kit are available for download on Windows*

6. Technical Specifications

Operating Temperature: 0–40°C
Power Consumption: < 1.25W
Input: 5V ⎓ 500 mA

DE

1. Überblick

- a 95° Weitwinkelobjektiv
- b Omnidirektionales Mikrofon x 2
- c Sichtschutzkappe
- d Zoom-Tastschalter
- e LED-Anzeige
- f Montageclip
- g Universelle Stativhalterung

2. Einrichten und Anschließen der Webcam

- Halten Sie die Webcam wie abgebildet und platzieren Sie sie über den Monitor
- Stellen Sie sicher, dass die Rückseite des Clips sicher an der Rückseite Ihres Monitors befestigt ist. Nach dem sicheren Platzieren können Sie die Webcam durch Schwenken oder Kippen einstellen
- Creative Live! Cam Sync V3 ist eine Plug-and-Play-Webcam. Schließen Sie die Webcam einfach an einen freien USB-Anschluss an, um sie zu benutzen. Sie können das Objektiv mit der beiliegenden Schutzkappe abdecken, wenn die Webcam nicht benutzt wird, um Ihre Privatsphäre zu wahren

3. Bedienelemente für die Zoom-Funktion

Zoom	Zuschneidefaktor^	
1x (Standard)	1080p (1920 x 1080)	2K* (2560 x 1440)
↓ 2x	4:3 Bildformat (1600 x 1200)	
↓ 3x	720p (1280 x 720)	
↓ 4x	540p (960 x 540)	

^Die angezeigte Videostreaming-Auflösung bleibt unabhängig vom Zuschneidefaktor bei 1080p.

*Die 2K-QHD-Ausgabeauflösung ist nur bei Verwendung von unterstützten Drittanbieteranwendungen verfügbar. Standardmäßig ist die Zoomfunktion nicht verfügbar, wenn die 2K-Auflösung ausgewählt ist. Die Verwendung einer Drittanbieteranwendung ist erforderlich, um manuell eine bevorzugte Auflösung auszuwählen. Weitere Informationen zur Auflösung der Webcam finden Sie unter **creative.com/support/livecamv3**.

4. Installieren einer Stativhalterung

- Richten Sie die Montageplatte der Webcam an der Befestigungsschraube des Stativs aus
- Drehen Sie die Webcam im Uhrzeigersinn, um die Webcam am Stativ festzuziehen

**Stativ ist optional und nicht im Lieferumfang enthalten*

Kompatibel mit allen Universalstativhalterungen

5. Creative app

Richten Sie Ihr Produkt ein, verbessern Sie die Leistung Ihres Produkts und vieles mehr mit der Creative-App*

- Greifen Sie auf die intelligenten Kommunikationsfunktionen unseres neuen SmartComms Kits zu, wie z. B. VoiceDetect und NoiseClean-out, und steuern Sie sie, um Ihre Online-Anrufe zu verbessern.
- Konfigurieren Sie die Aufnahme und andere Einstellungen
- Führen Sie das Software-Upgrade, die Produktregistrierung und vieles mehr durch
- Laden Sie die Creative-App unter **creative.com/support/livecamv3** herunter

**Die Creative-App und das SmartComms Kit stehen für Windows zum Download bereit*

6. Technische Daten

Betriebstemperatur: 0–40°C
Energieverbrauch: < 1,25W
Eingang: 5V ⎓ 500 mA

FR

1. Vue d'ensemble

- a Lentille Grand angle 95°
- b Microphone omnidirectionnel x 2
- c Lentille de confidentialité
- d Bouton tactile de zoom
- e Témoin LED
- f Clip de montage
- g Plaque de montage universelle pour trépied

2. Configuration et connexion de la webcam

- Tenez la webcam comme illustré et placez-la sur le moniteur
- Assurez-vous que l'arrière du clip est solidement fixé à l'arrière de votre moniteur. Une fois solidement placée, vous pouvez régler la webcam en la faisant pivoter ou en l'inclinant
- Creative Live! Cam Sync V3 est une webcam prête à l'emploi. Il suffit de brancher la webcam sur un port USB disponible pour commencer à l'utiliser. Vous pouvez couvrir l'objectif avec le cache-objectif de confidentialité ci-joint lorsque la webcam n'est pas utilisée pour garantir la discrétion

3. Commande de zoom

Zoom	Coefficient multiplicateur^	
1x (défaut)	1080p (1920 x 1080)	2K* (2560 x 1440)
↓ 2x	Rapport de forme 4:3 (1600 x 1200)	
↓ 3x	720p (1280 x 720)	
↓ 4x	540p (960 x 540)	

^La résolution du flux vidéo affichée restera de 1080p, quel que soit le coefficient multiplicateur.

*La résolution de sortie 2K QHD n'est disponible qu'avec l'utilisation d'applications tierces prises en charge. Par défaut, la fonction zoom n'est pas disponible lorsque la résolution 2K est sélectionnée. L'utilisation d'une application tierce est nécessaire pour sélectionner manuellement la résolution souhaitée. Pour plus de détails sur la résolution de la webcam, veuillez consulter le site **creative.com/support/livecamv3**.

4. Installation d'un support pour trépied

- Alignez la plaque de montage de la webcam avec la vis de montage du trépied
- Tournez la webcam dans le sens horaire pour serrer la webcam sur le trépied

**Le trépied est facultatif et non inclus*

Compatible avec tous les supports de trépied universels

5. Creative app

Configurez votre produit, améliorez ses performances, et plus encore avec l'application Creative*.

- Accédez et contrôlez la suite de fonctions de communication intelligente de notre tout nouveau SmartComms Kit, telles que VoiceDetect et NoiseClean-out, pour améliorer votre expérience des appels en ligne
- Configurer l'enregistrement et les autres paramètres
- Effectuer la mise à jour des logiciels, l'enregistrement des produits, etc
- Téléchargez l'application Creative sur **creative.com/support/livecamv3**

**L'application Creative et le SmartComms Kit peuvent être téléchargés sur Windows*

6. Caractéristiques techniques

Température de fonctionnement : 0–40 °C
Consommation électrique : < 1.25W
Entrée : 5V ⎓ 500 mA

IT

1. Panoramica

- a Obiettivo grandangolare a 95°
- b Microfono omnidirezionale x 2
- c Copriobiettivo per la privacy
- d Pulsante touch Zoom
- e Indicatore LED
- f Clip di montaggio
- g Piastra di montaggio universale per treppiede

2. Installazione e collegamento della webcam

- Tieni la webcam come illustrato e posizionala sul monitor
- Accertati che la parte posteriore della clip sia fissata saldamente alla parte posteriore del monitor. Una volta posizionata in modo sicuro, puoi regolare la webcam ruotandola o inclinandola
- Creative Live! Cam Sync V3 è una webcam plug-and-play. È sufficiente collegare la webcam a una porta USB disponibile per iniziare a utilizzarla. Quando la webcam non è in uso, coprire l'obiettivo con l'apposito tappo per garantire la privacy

3. Comandi zoom

Zoom	Fattore di crop^	
1x (predefinita)	1080p (1920 x 1080)	2K* (2560 x 1440)
↓ 2x	Proporzioni 4:3 (1600 x 1200)	
↓ 3x	720p (1280 x 720)	
↓ 4x	540p (960 x 540)	

^La risoluzione dello streaming video visualizzato rimane a 1080p, indipendentemente dal fattore di crop.

*La risoluzione di uscita in QHD 2K è disponibile solo tramite applicazioni di terze parti supportate. Per impostazione predefinita, la funzione di zoom non è disponibile quando si seleziona la risoluzione 2K. Per selezionare manualmente la risoluzione preferita, è necessario utilizzare un'applicazione terze parti. Per ulteriori dettagli sulla risoluzione della webcam, visitare **creative.com/support/livecamv3**.

4. Installazione di un treppiede

- Allinea la piastra di montaggio della webcam con la vite di montaggio del treppiede
- Ruota la webcam in senso orario per serrare la webcam al treppiede

**Il treppiede è opzionale e non incluso*

Compatibile con tutti i supporti universali per treppiede

5. Creative app

Configura il prodotto, migliora le prestazioni del prodotto e molto altro ancora con l'app Creative*

- Accedi e controlla la nostra nuovissima suite di funzionalità di comunicazione intelligente dello SmartComms Kit come VoiceDetect e NoiseClean-out per migliorare la tua esperienza di chiamata online
- Configurazione della registrazione e altre impostazioni
- Aggiorna il software, registra il prodotto e molto altro ancora
- Scarica l'app Creative da **creative.com/support/livecamv3**

**L'app Creative e lo SmartComms Kit sono disponibili per il download su Windows*

6. Specifiche tecniche

Temperatura operativa: 0–40 °C
Consumo energetico: < 1.25W
Ingresso: 5V ⎓ 500 mA

ES

1. Información general

- a 95° lente de ángulo amplio
- b Micrófono omnidireccional x 2
- c Tapa de lentes de privacidad
- d Botón táctil de zoom
- e Indicador LED
- f Pinza de montaje
- g Placa de montaje de trípode universal

2. Configurando y conectando la cámara

- Sujete la cámara como se muestra y colóquela sobre el monitor
- Asegúrese de que la parte trasera de la pinza está firmemente sujeta a la parte posterior de su monitor. Una vez colocada de forma segura, puede ajustar la cámara web girándola o inclinándola
- Creative Live! Cam Sync V3 es una cámara web "plug and play". Basta con conectar la webcam a un puerto USB disponible para empezar a utilizarla. Puede cubrir el objetivo con la tapa de la lente de privacidad adjunta cuando la webcam no esté en uso para garantizar la privacidad

3. Control del zoom

Zoom	Factor de multiplicación de la distancia focal^	
1x (predeterminado)	1080p (1920 x 1080)	2K* (2560 x 1440)
↓ 2x	Relación de aspecto 4:3 (1600 x 1200)	
↓ 3x	720p (1280 x 720)	
↓ 4x	540p (960 x 540)	

^La resolución de transmisión de vídeo mostrada seguirá siendo de 1080p, independientemente del factor de multiplicación de la distancia focal.

*La resolución de salida 2K QHD solamente está disponible con el uso de aplicaciones de terceros compatibles. Por defecto, la función de zoom no está disponible cuando se selecciona la resolución 2K. Es necesario utilizar una aplicación de terceros para seleccionar manualmente la resolución preferida. Para obtener más detalles sobre la resolución de la webcam, visite **creative.com/support/livecamv3**.

4. Instalación de soporte para trípode

- Alinee la placa de montaje de la cámara web con el tornillo de montaje del trípode
- Gire la cámara web en el sentido horario para apretar la cámara web al trípode

**Trípode es opcional y no está incluido*

Compatible con todos los trípodes universales

5. Creative app

Configure su producto, mejore su rendimiento y mucho más con Creative app*.

- Acceda y controle nuestro nuevo paquete de herramientas SmartComms Kit con funciones avanzadas de comunicación como VoiceDetect y NoiseClean-out, que mejoran sus llamadas en línea
- Configuración de grabación y muchos más ajustes
- Realice actualizaciones de software, registre el producto, etc.
- Descargue Creative app en **creative.com/support/livecamv3**

**Creative app y SmartComms Kit están disponibles para su descarga en Windows*

6. Especificaciones técnicas

Temperatura operativa: 0–40°C
Consumo eléctrico: < 1.25W
Entrada de energía: 5V ⎓ 500 mA

NL

1. Overzicht

- a 95° groothoeklens
- b Omnidirectionele microfoon x 2
- c Privacy-lensdop
- d Zoom Aanraakknop
- e Indicatie-LED
- f Bevestigingsklem
- g Universele statiefbevestigingsplaat

2. De webcam instellen en aansluiten

- Houd de webcam vast zoals getoond in de afbeelding en plaats deze over de monitor
- Zorg ervoor dat de achterkant van de klem goed is bevestigd aan de achterkant van uw monitor. Als webcam goed in bevestigd, kunt u de webcam aanpassen door hem te draaien of te kantelen
- Creative Live! Cam Sync V3 is een plug-and-play webcam. Sluit de webcam eenvoudig aan op een beschikbare USB poort om hem te gebruiken. Je kunt de lens afdekken met de bijgevoegde privacy lenskap als de webcam niet in gebruik is om privacy te garanderen

3. Besturingselementen zoomen

Zoom	Bijsnijdfactor^	
1x (standaard)	1080p (1920 x 1080)	2K* (2560 x 1440)
↓ 2x	4:3 beeldverhouding (1600 x 1200)	
↓ 3x	720p (1280 x 720)	
↓ 4x	540p (960 x 540)	

^De weergegeven resolutie voor videostreaming blijft 1080p, ongeacht de bijsnijdfactor.

*De 2K QHD-uitvoerresolutie is alleen beschikbaar met ondersteunde toepassingen van derden. De zoomfunctie is standaard niet beschikbaar wanneer 2K-resolutie is geselecteerd. Het gebruik van toepassingen van derden is vereist om handmatig een gewenste resolutie te selecteren. Ga voor meer informatie over de resolutie van de webcam naar **creative.com/support/livecamv3**.

3. Een statiefbevestiging installeren

- Lijn de montageplaat van de webcam uit met de montageschroef van het statief
- Draai de webcam rechtsom om de webcam op het statief vast te zetten

**Statief is optioneel en niet meegeleverd*

Compatibel met alle universele statiefbevestigingen

5. Creative app

Maak uw product klaar, verbeter de prestaties van uw product, en meer met de Creative app*

- Toegang tot en controle over het geheel nieuwe pakket slimme communicatiefuncties van onze SmartComms Kit, zoals VoiceDetect en NoiseClean-uit voor een betere ervaring met online bellen
- Opname en andere instellingen configureren
- Voer software-upgrade, productregistratie en meer uit
- Download de Creative app op **creative.com/support/livecamv3**

**De Creative app en SmartComms Kit zijn beschikbaar voor download op Windows*

6. Technische specificatie

Werkingstemperatuur: 0–40 °C
Energieverbruik: < 1,25W
Spanning: 5V ⎓ 500 mA

NO

1. Oversikt

- a 95° vidvinkel-lense
- b Omni-direksjonell mikrofon x 2
- c Linsehette for personvern
- d Zoom berøringsknapp
- e LED-indikator
- f Monteringsklemme
- g Monteringsplate for universal trebent stativ

2. Oppsett og tilkobling av webkameraet

- Hold webcammet som vist og plasser den over skjermen
- Forsikre at klemmens bakdel er festet sikkert til bakdelen av skjermen din. Når den sikkert plassert, kan du justere webcammet ved virvle eller vippe den
- Creative Live! Cam Sync V3 er et plug-and-play webkamera. Bare koble webkameraet til en tilgjengelig USB-port for å begynne å bruke. Du kan dekke linsen med den vedlagte linselokket for personvern når webkameraet ikke er i bruk for å sikre personvern

3. Zoomkontroll

Zoom	Vekstfaktor^	
1x (Standard)	1080p (1920 x 1080)	2K* (2560 x 1440)
↓ 2x	4:3 Aspektforhold (1600 x 1200)	
↓ 3x	720p (1280 x 720)	
↓ 4x	540p (960 x 540)	

^Videokameraets oppløsning vil forbli den samme som er vist på 1080p, uavhengig av vekstfaktoren.

*2K QHD uttak oppløsning er bare tilgjengelig for bruk med tredjeparts støttede applikasjoner. Standardinnstillingen zoom er ikke tilgjengelig når 2K oppløsning er valgt. Bruk av en tredjeparts applikasjon er nødvendig for å manuelt velge den foretrukne oppløsningen. For flere detaljer om nettkameraets oppløsning, vennligst besøk **creative.com/support/livecamv3**.

4. Installere montering for trebent stativ

- Juster webcammets monteringsplate med monteringsskruene til stativet
- Snu webcammet mot klokken for å stramme webcammet på stativ

**Trebent stativ er valgfritt og medfølger ikke*

Kompatibel med alle universelle trebente stativer

5. Creative app

Sett opp produktet, forsterk produktets ytelse med mere gjennom Creative-appen*

- Får tilgang til og styr vår helt nye SmartComms Kit pakke med smarte kommunikasjons-funksjoner, som VoiceDetect og NoiseClean-ut for å bedre din online samtaleopplevelse
- Konfigurer opptak og andre innstillinger
- Utfør programvare-oppgradering, produktregistrering med mere
- Last ned Creative-appen fra **creative.com/support/livecamv3**

**Creative-appen og SmartComms Kit er tilgjengelig for nedlasting på Windows*

6. Teknisk spesifikasjon

Driftstemperatur: 0–40 °C
Energiforbruk: < 1.25W
Inngang: 5V ⎓ 500 mA

SV

1. Översikt

- a Vidvinkellins på 95°
- b Omni-direktionell mikrofon x 2
- c Linslock
- d Zoom Touch-knapp
- e LED-indikator
- f Monteringsklämma
- g Universalstativ med monteringsplatta

2. Installation och anslutning av webbkameran

- Håll webbkameran som på bilden och placera den över monitorn
- Se till att bakänden av klämman sitter fast ordentligt på baksidan av monitorn. När den sitter ordentligt kan du justera webbkameran genom att svänga eller luta den
- Creative Live! Cam Sync V3 är en plug-and-play-kamera. Det är bara att ansluta webbkameran till en tillgänglig USB-port för att börja använda den. Du kan täcka linsen med det medföljande sekretesslinsskyddet när webbkameran inte används för att garantera integriteten

3. Zoomkontroll

Zoom	Växtfaktor^	
1x (standard)	1080p (1920 x 1080)	2K* (2560 x 1440)
↓ 2x	4:3 bildförhållande (1600 x 1200)	
↓ 3x	720p (1280 x 720)	
↓ 4x	540p (960 x 540)	

^Oavsett hur stor den nya faktorn är, kommer upplösningen för videoströmning att förbli 1080p.

*Endast tredjepartsprogram som är kompatibla med 2K QHD-utgång stöds. När upplösningen är inställd på 2K är zoomfunktionen inaktiverad som standard. För att manuellt ställa in en önskad upplösning måste du använda ett program från tredje part. Besök **creative.com/support/livecamv3** för ytterligare information om webbkamerans upplösning.

4. Installera ett stativ

- Passa in webbkamerans monteringsplatta med stativets monteringsskruv
- Vrid webbkameran medurs för att dra åt webbkameran på stativet

**Stativet är ett tillval och ingår inte*

Kompatibel med alla universalstativ

5. Creative app

Installera din produkt, förbättra produktens prestanda och mer med Creative-appen*

- Få tillgång till och kontrollera vårt helt nya SmartComms Kit med smarta kommunikationsfunktioner som VoiceDetect och NoiseClean-out för att förbättra upplevelsen av onlinesamtal
- Konfigurera inspelning och andra inställningar
- Utför programvaru-uppgradering, produktregistrering och mer
- Ladda ner Creative-appen från **creative.com/support/livecamv3**

**Creative-appen och SmartComms Kit kan laddas ner till Windows*

6. Tekniska specifikationer

Driftstemperatur: 0–40 °C
Effektförbrukning: < 1,25W
Ineffekt: 5V ⎓ 500 mA

FI

1. Yleiskatsaus

- a 95° laajakulmaobjektiivi
- b Suuntaukseton mikrofoni x 2
- c Yksityisyyden suojaava linssinsuojus
- d Zoomaus Kosketusnäppäin
- e LED-merkkivalo
- f Kiinnityspidike
- g Universaali kolmijalkakiinnityslevy

2. Verkkokameran määrittäminen ja liittäminen

- Pidä verkkokameraa kuvan mukaisesti ja aseta se näytön päälle
- Varmista, että pidikkeen takaosa on kiinnitetty kunnolla näytön takaosaan. Kun kamera on kunnolla paikoillaan, voit säätää verkkokameraa pyörittämällä tai kallistamalla
- Creative Live! Cam Sync V3 on plug-and-play-kamera. Kytke verkkokamera vain käytettävissä olevaan USB-porttiin ja aloita käyttö. Voit peittää objektiivin oheisella yksityisyyssuojalla, kun webbikamera ei ole käytössä, ja varmistaa näin yksityisyyden

3. Zoomausohjaus

Zoomaus	Rajauskertoimesta^	
1x (oletus)	1080p (1920 x 1080)	2K* (2560 x 1440)
↓ 2x	kuvasuhde 4:3 (1600 x 1200)	
↓ 3x	720p (1280 x 720)	
↓ 4x	540p (960 x 540)	

^Videon suoratoistotarkkuus pysyy 1080p:nä rajauskertoimesta riippumatta.

*2K QHD-ulostulotarkkuus on saatavilla vain tuettujen kolmannen osapuolen sovellusten avulla. Oletusarvoisesti zoomaustoiminto ei ole käytettävissä, kun 2K-tarkkuus on valittu. Kolmannen osapuolen sovelluksen käyttö on tarpeen, jotta voit valita haluamasi resoluution manuaalisesti. Lisätietoja webkameran resoluutiosta on osoitteessa **creative.com/support/livecamv3**.

4. Kolmijalan kiinnityksen asentaminen

- Kohdista verkkokameran kiinnityslevy kolmijalan kiinnitysruuviin
- Kiristä verkkokamera kolmijalkaan kääntämällä verkkokameraa myötäpäivään

**Kolmijalka on valinnainen eikä sisälly toimitukseen*

Yhteensopiva kaikkien yleisten kolmijalkakiinnitysten kanssa

5. Creative app

Asenna tuotteita, paranna tuotteen suorituskykyä ja paljon muuta Creative-sovelluksella*.

- Käytä ja hallitse upouusia SmartComms Kit -sarjan älyviestintäominaisuuksia, kuten VoiceDetect ja NoiseClean-lähtö, joilla voit parantaa verkkopuhelukokemustasi
- Konfiguroi nauhoitus- ja muita asetuksia
- Suorita ohjelmistopäivitys, tuoterekisteröinti ja muuta
- Lataa Creative-sovellus osoitteesta **creative.com/support/livecamv3**

**Creative-sovellus ja SmartComms Kit ovat ladattavissa Windows-käyttöjärjestelmään*

6. Tekniset tiedot

Käyttölämpötila: 0–40°C
Virrankulutus: < 1,25W
Tulojännite: 5V ⎓ 500 mA

CZ

1. Přehled

- a Širokoúhlý objektiv 95°
- b Všesměrový mikrofon x 2
- c Krytka objektivu na ochranu soukromí
- d Dotykové tlačítko zoomu
- e Kontrolka
- f Příchytka
- g Univerzální deska pro stativ

2. Sestavení a připojení webové kamery

- Uchopte webovou kameru podle obrázku a umístěte ji na monitor
- Přesvědčte se, že zadní část příchytky spolehlivě doléhá k zadní straně monitoru. Jakmile je webová kamera bezpečně připevněná, můžete ji nastavit natočením nebo nakloněním
- Creative Live! Cam Sync V3 je webová kamera typu plug-and-play. Webovou kameru stačí připojit k volnému portu USB a můžete ji začít používat. Pokud webovou kameru nepoužíváte, můžete zakrýt objektiv přiloženou krytkou objektivu pro zajištění soukromí

3. Ovládání zoomu

Zoom	Crop faktor^	
1x (výchozí)	1080p (1920 x 1080)	2K* (2560 x 1440)
↓ 2x	Poměr stran 4:3 (1600 x 1200)	
↓ 3x	720p (1280 x 720)	
↓ 4x	540p (960 x 540)	

^Zobrazené rozlišení streamování videa zůstane na 1 080p bez ohledu na crop faktor.

*Výstupní rozlišení 2K QHD je k dispozici pouze při použití podporovaných aplikací třetích stran. Ve výchozím nastavení není funkce zoomu při výběru rozlišení 2K k dispozici. Pro ruční výběr upřednostňovaného rozlišení je nutné použít aplikaci třetí strany. Další podrobnosti o rozlišení webové kamery naleznete na: **creative.com/support/livecamv3**.

4. Připevnění stativu

- Zarovnejte montážní desku webové kamery s upevňovacím šroubem stativu
- Otáčením ve směru hodinových ručiček webovou kameru utáhněte na stativu

** Stativ je volitelný a nejsou součástí balení*

Kompatibilní se všemi univerzálními stativy

5. Creative app

Aplikace Creative umožňuje nastavení produktu, vylepšení jeho výkonu a mnoho dalšího*

- Můžete aktivovat a ovládat naši zbrusu novou sadu funkcí pro chytrou komunikaci s názvem SmartComms Kit, kam patří například funkce VoiceDetect a NoiseClean-výstup, jež vám vylepší online hovory
- Konfigurace nahrávání a další nastavení
- Upgrade softwaru, registrace produktu a mnoho dalšího
- Aplikaci Creative si můžete stáhnout na adrese **creative.com/support/livecamv3**

**Aplikace Creative a sada SmartComms Kit jsou k dispozici ke stažení pro systém Windows*

6. Technické specifikace

Provozní teplota: 0–40°C
Příkon: < 1,25W
Vstup: 5V ⎓ 500 mA

DA

1. Oversigt

- a 95° linse med vidvinkel
- b Omnidirektional mikrofon x 2
- c Hætte til afdækning af linse
- d Zoom touch-knap
- e LED Indikator
- f Monteringsklips
- g Universel monteringsplade til trefod

2. Opsætning og tilslutning af webkameraet

- Hold webkameraet som vist, og placér det over skærmen
- Sørg for, at bagsiden af klipsen er ordentligt fastgjort på bagsiden af din skærm. Når det er placeret korrekt, kan du justere webkameraet ved at dreje eller vippe det
- Creative Live! Cam Sync V3 er et plug-and-play-webkamera. Du skal blot sætte webcam'et i en ledig USB-port for at begynde at bruge det. Du kan dække linsen med den medfølgende beskyttede linsedæksel, når webkameraet ikke er i brug, for at sikre privatlivets fred

3. Kontrol af zoom

Zoom	Afgrødefaktor^	
1x (standard)	1080p (1920 x 1080)	2K* (2560 x 1440)
↓ 2x	4:3 billedformat (1600 x 1200)	
↓ 3x	720p (1280 x 720)	
↓ 4x	540p (960 x 540)	

^Den viste opløsning for videostreaming forbliver på 1080p, uanset beskæringsfaktoren.

*2K QHD-udgangsopløsning er kun tilgængelig ved brug af understøttede tredjepartsprogrammer. Som standard er zoomfunktionen ikke tilgængelig, når der er valgt 2K-opløsning. Det er nødvendigt at bruge et program fra tredjepart for manuelt at vælge en foretrukken opløsning. Du kan få flere oplysninger om webcamets opløsning på **creative.com/support/livecamv3**.

4. Montering af trefod

- Sæt webkameraets monteringsplade ud for trefodens monteringsskrue
- Drej webkameraet med uret for at fastgøre webkameraet til trefoden

**Trefoden er ekstraudstyr og er ikke inkluderet*

Kompatibel med alle standard trefodsbeslag

5. Creative app

Opsæt dit produkt, forbedr dit produkts ydeevne og mere med Creative-appen*

- Få adgang til og styr vores helt nye SmartComms Kit's pakke af smarte kommunikationsfunktioner såsom VoiceDetect og NoiseClean-ud for at forbedre oplevelsen af onlineopkald
- Konfigurer optagelse og andre indstillinger
- Udfør softwareopgradering, produktregistrering og meget mere
- Download Creative-appen fra **creative.com/support/livecamv3**

**Creative-app'en og SmartComms Kit kan downloades til Windows-platform*

6. Tekniske specifikationer

Operating Temperature: 0–40°C
Strømforbrug: < 1,25W
Input: 5V ⎓ 500 mA

SK

1. Prehľad

- a 95° širokouhlý objektív
- b Všesmerový mikrofón x 2
- c Kryt objektívu na ochranu súkromia
- d Dotykové tlačidlo priblíženia
- e Kontrolka LED
- f Montážna spona
- g Univerzálna doska na upevnenie na statív

2. Nastavenie a pripojenie webovej kamery

- Webovú kameru podržte ako na obrázku a umiestnite ju na monitor
- Zaistite, aby bola zadná strana spony bezpečne upevnená k zadnej strane monitora. Po bezpečnom umiestnení môžete webovú kameru nastaviť jej otočením alebo naklonením
- Creative Live! Cam Sync V3 je webová kamera typu plug-and-play. Webovú kameru stačí zapojiť do dostupného portu USB a môžete ju začať používať. Keď webovú kameru nepoužívate, môžete zakryť objektív priloženým krytom objektívu na zabezpečenie súkromia

3. Ovládanie priblíženia

Priblíženie	Koeficient orezu^	
1x (predvolené)	1080p (1920 x 1080)	2K* (2560 x 1440)
↓ 2x	Pomer strán 4:3 (1600 x 1200)	
↓ 3x	720p (1280 x 720)	
↓ 4x	540p (960 x 540)	

^Zobrazené rozlíšenie streamu videa zostane na 1080p, bez ohľadu na koeficient orezu.

*Výstupné rozlíšenie 2K QHD je k dispozícii iba s použitím podporovaných aplikácií tretích strán. Vo východiskovom nastavení nie je funkcia zväčšenia dostupná, ak je vybrané rozlíšenie 2K. Na ručný výber preferovaného rozlíšenia je nutné použiť aplikáciu tretej strany. Ďalšie informácie o rozlíšení webovej kamery nájdete na stránke **creative.com/support/livecamv3**.

4. Upevnenie na statív

- Zarovnajte dosku na upevnenie webovej kamery s montážnou skrutkou statívu
- Otáčaním webovej kamery v smere hodinových ručičiek upevnite webovú kameru na statív

˚Statív je voliteľný a nie je súčasťou dodávky

Kompatibilné so všetkými univerzálnymi upevneniami na statív

5. Creative app

Nastavte svoj produkt, vylepšite výkon produktu a vykonávajte ďalšie činnosti s aplikáciou Creative˚

- Prístup a možnosti ovládania úplne nového balíka inteligentných komunikačných funkcií súpravy SmartComms, ktorý obsahuje režimy VoiceDetect a výstup NoiseClean, na vylepšenie používateľskej skúsenosti z online hovorov
- Konfigurujte Nahrávanie a ďalšie nastavenia
- Vykonajte inováciu softvéru, registráciu produktu a ďalšie činnosti
- Stiahnite si aplikáciu Creative zo stránky **creative.com/support/livecamv3**

**Aplikácia Creative a SmartComms Kit sú k dispozícii na stiahnutie v systéme Windows*

6. Technické údaje

Prevádzková teplota: 0–40 °C
Spotreba energie: < 1,25W
Vstup: 5V ⎓ 500 mA

PL

1. Przegląd

- a Obiektyw szerokokątny 95°
- b Mikrofon dookólny x 2
- c Osłona obiektywu
- d Powiększenie Przycisk dotykowy
- e Wskaźnik LED
- f Klip montażowy
- g Uniwersalny uchwyt do montażu na statywie

2. Konfigurowanie i podłączanie kamery internetowej

- Chwyć kamerę internetową zgodnie z ilustracją i umieść ją nad monitorem
- Upewnij się, że tył klipu montażowego jest bezpiecznie przymocowany do tyłu monitora. Po bezpiecznym zamocowaniu możesz dostosować kamerę, obracając ją lub przechylając
- Creative Live! Cam Sync V3 jest kamerą internetową typu plug-and-play. Wystarczy podłączyć kamerę internetową do dostępnego portu USB, aby rozpocząć korzystanie. Gdy kamera nie jest używana, mogą Państwo zakryć obiektyw dołączoną osłoną, aby zapewnić sobie prywatność

3. Kontrola powiększenia

Powiększenie	Współczynnik kadrowania^	
1x (Domyślny)	1080p (1920 x 1080)	2K* (2560 x 1440)
↓ 2x	Format obrazu 4:3 (1600 x 1200)	
↓ 3x	720p (1280 x 720)	
↓ 4x	540p (960 x 540)	

^Wyświetlana rozdzielczość strumienia wideo pozostanie na poziomie 1080p, niezależnie od współczynnika kadrowania.

*Rozdzielczość wyjściowa 2K QHD jest dostępna tylko przy użyciu obsługiwanych aplikacji firm trzecich. Domyślnie funkcja zoomu nie jest dostępna po wybraniu rozdzielczości 2K. Do ręcznego wyboru preferowanej rozdzielczości wymagane jest użycie aplikacji firm trzecich. Więcej szczegółów na temat rozdzielczości kamery internetowej można znaleźć na stronie **creative.com/support/livecamv3**.

4. Instalowanie mocowania statywu

- Dopasuj płytkę montażową kamery do śruby mocującej statyw
- Obróć kamerę internetową w prawo, aby dokręcić kamerę do statywu

˚Statyw jest opcjonalny i nie wchodzi w skład zestawu

Kompatybilny ze wszystkimi uniwersalnymi mocowaniami statywu

5. Creative app

Aplikacja Creative˚ umożliwia konfigurowanie produktu, poprawianie jego wydajności i nie tylko

- Uzyskaj dostęp do wszystkich nowych funkcji komunikacyjnych zestawu SmartComms Kit, takich jak VoiceDetect i NoiseClean-out, kontroluj je, aby poprawić jakość połączeń online
- Konfiguruj nagrywanie i inne ustawienia
- Wykonuj uaktualnienia oprogramowania, rejestrację produktów i nie tylko
- Pobierz aplikację Creative ze strony **creative.com/support/livecamv3**

**Aplikacja Creative i zestaw SmartComms Kit są dostępne do pobrania w systemie Windows*

6. Dane techniczne

Temperatura robocza: 0–40°C
Zużycie energii: < 1.25W
Wejście: 5V ⎓ 500 mA

RU

1. Обзор

- a Широкоугольный объектив 95°
- b Всенаправленный микрофон x 2
- c Крышка объектива
- d Сенсорная кнопка масштабирования
- e Светодиодный индикатор
- f Зажим для крепления
- g Универсальное крепление для штатива

2. Настройка и подключение веб-камеры

- Удерживайте веб-камеру как показано на рисунке и прикрепите её на монитор
- Убедитесь, что задняя часть зажима основательно прикреплена к монитору. Как только камера надежно зафиксирована, Вы можете отрегулировать её поворот и наклон
- Creative Live! Cam Sync V3 - это веб-камера типа “подключи и работай”. Просто подключите веб-камеру к свободному USB-порту, чтобы начать работу. Когда веб-камера не используется, Вы можете закрыть объектив прилагаемой защитной крышкой объектива, чтобы обеспечить конфиденциальность

3. Управление масштабированием

Масштабирование	Кроп-фактор^	
1x (по умолчанию)	1080p (1920 x 1080)	2K* (2560 x 1440)
↓ 2x	Соотношение сторон изображения 4:3 (1600 x 1200)	
↓ 3x	720p (1280 x 720)	
↓ 4x	540p (960 x 540)	

^Независимо от кроп-фактора отображаемое разрешение видеопотока останется на уровне 1080p.

*Разрешающая способность 2K QHD на выходе доступна только при использовании поддерживаемых сторонних приложений. По умолчанию при выборе разрешения 2K функция динамического масштабирования недоступна. Для выбора предпочтительного разрешения вручную необходимо использовать стороннее приложение. Более подробную информацию о разрешении веб-камеры можно найти на сайте **creative.com/support/livecamv3**.

4. Установка штатива

- Совместите монтажную пластину веб-камеры с крепежным винтом штатива
- Поверните веб-камеру по часовой стрелке, чтобы закрепить её на штативе

˚Штатив не обязателен и не входит в комплект поставки

Совместим со всеми универсальными штативами

5. Creative app

Используйте приложение Creative˚, чтобы настроить продукт, повысить его производительность и получить многие другие преимущества.

- повысить качество онлайн-общения благодаря доступу к абсолютно новому набору функций ЗВОНКИ SmartComms Kit, таких как VoiceDetect и NoiseClean-выход, с возможностью управления
- Настройка записи и других параметров
- Выполните обновление программного обеспечения, регистрацию продукта и многое другое
- Скачайте приложение Creative со страницы **creative.com/support/livecamv3**

**Приложение Creative и набор SmartComms Kit доступны для загрузки на Windows*

6. Технические характеристики

Рабочая температура: 0–40°C
Потребляемая мощность: < 1,25 Вт
Входное напряжение: 5В ⎓ 500 мА

JP

1. 概要

- a 95° ワイドアングル レンズ
- b 全方向性マイク
- c プライバシー レンズキャップ
- d ズーム タッチボタン
- e LEDインジケータ
- f マウント クリップ
- g 三脚マウント プレート

2. ウェブカムの設置 / 接続

- 図の様に、モニター等の上にウェブカムを設置します
- クリップで挟んで固定させます。上下や左右の向きをあわせます
- Cam Sync V3は、プラグ&プレイのウェブカメラです。ウェブカムをパソコンのUSBポートに接続すれば使えます。ウェブカムの未使用時にはレンズキャップを装着してプライバシーを守る事ができます

3. ズーム コントロール

ズーム	クロップ ファクター^	
1x (デフォルト)	1080p (1920 x 1080)	2K* (2560 x 1440)
↓ 2x	4:3 アスペクト比 (1600 x 1200)	
↓ 3x	720p (1280 x 720)	
↓ 4x	540p (960 x 540)	

^表示されるビデオ ストリーミングの解像度は、クロップ ファクターに関係なく1080pのままとなります。

*2K QHD出力の解像度は、サポートされているサードパーティ アプリケーションを使用する倍に利用可能です。デフォルトでは、2K解像度が選択されている場合はズーム機能は使用できません。希望の解像度はサードパティ アプリケーションを使用して手動で選択します。ウェブカムの解像度に関しては **creative.com/support/livecamv3** をご覧下さい。

4.三脚へのマウント

- ウェブカムの三脚マウント プレートのネジ穴に三脚のネジを合わせます
- ウェブカムを時計回りに回してネジを固定します

˚三脚は別売であり含まれていません

一般的なネジ径の三脚でお使い頂けます

5. Creative app

Creative アプリ˚で、製品のセットアップやパフォーマンスの強化などが行なえます。

- 声を検知して自動でマイクを有効/無効にする VoiceDetectや、自身の背景ノイズ音を低減する NoiseClean-アウトなど、オンライン コミュニケーション体験を快適にするスマート コミュニケーション キットにアクセス/操作可能
- 再生やマイクの設定
- ソフトウェア アップグレートやユーザー登録など
- Creative アプリは **creative.com/support/livecamv3** からダウンロード可能です

**Creative アプリおよびスマート コミュニケーション キットは Windows用がダウンロード可能です*

6. 技術仕様

動作温度：0–40°C
消費電力：< 1.25W
入力：5V ⎓ 500 mA

KO

1. 개요

- a 95° 광각 렌즈
- b 전방향 마이크 x 2
- c 사생활 보호 렌즈 캡
- d 확대 / 축소 터치 버튼
- e LED 표시등
- f 장착 클립
- g 범용 삼각대 마운트 플래이트

2. 웹캠 설치 및 연결

- 그림과 같이 웹캠을 쥐고 모니터 위에 고정합니다
- 클립 뒤쪽이 모니터 뒷면에 견고하게 부착되도록 합니다. 견고하게 고정된 후에는 웹캠을 와우 또는 위아래로 움직여 조정할 수 있습니다
- Creative Live! Cam Sync V3는 플러그 앤 플레이 웹캠입니다. 사용을 시작하려면 웹캠의 플러그를 사용 가능한 USB 포트에 끼우기만 하면 됩니다. 프라이버시 보호를 위해 웹캠을 사용하지 않을 때는 부착된 프라이버시 렌즈 덮개로 렌즈를 덮어 둘 수 있습니다

3. 확대 / 축소 컨트롤

확대 / 축소	크롭 팩터^	
1x (기본값)	1080p (1920 x 1080)	2K* (2560 x 1440)
↓ 2x	4:3 화면 비율 (1600 x 1200)	
↓ 3x	720p (1280 x 720)	
↓ 4x	540p (960 x 540)	

^표시된 동영상 스트리밍 해상도는 크롭 팩터와 상관 없이 1080p로 유지됩니다.

*2K QHD 출력 해상도는 지원되는 제삼자 애플리케이션으로만 사용할 수 있습니다. 기본적으로, 확대 / 축소 기능은 2K 해상도가 선택된 경우에는 사용할 수 없습니다. 제삼자 애플리케이션을 사용하려면 선호하는 해상도를 수동으로 선택해야 합니다. 웹캠 해상도에 대한 자세한 내용은 **creative.com/support/livecamv3** 을 참조하십시오.

4. 삼각대 마운트 설치

- 웹캠의 마운트 플래이트를 삼각대의 장착 나사와 정렬합니다
- 웹캠을 시계 방향으로 돌려 삼각대에 웹캠을 조입니다

˚삼각대는 선택 사양이며 포함되어 있지 않음

모든 범용 삼각대 마운트와 호환

5. Creative app

Creative 앱으로 제품을 설정하고, 제품 성능을 향상시키고 그 밖의 더 많은 혜택을 누리세요˚

- VoiceDetect과 NoiseClean-out 등 스마트 커뮤니케이션 기능의 완전 새로운 SmartComms Kit의 스위트에 액세스 및 컨트롤해서 온라인 통화 경험을 향상시키세요
- 녹음 및 기타 설정 구성
- 소프트웨어 업그레이드, 제품 등록 및 기타 작업 수행
- **creative.com/support/livecamv3**에서 Creative 앱을 다운로드하세요

**Creative 앱과 SmartComms Kit는 Windows에서 다운로드할 수 있습니다*

6. 기술 사양

작동 온도: 0~40°C
전력 소비: < 1.25W
입력: 5V ⎓ 500 mA

CS

1. 概述

- a 95°广角镜头
- b 多指向性麦克风 x 2
- c 隐私镜头盖
- d 变焦触摸按钮
- e LED 指示灯
- f 固定夹
- g 通用三脚架安装板

2. 设置和连接网络摄像头

- 如图所示握住网络摄像头并将其放在显示器上
- 确保夹子的背面稳固地贴附在显示器背面。稳固放置后，您可以通过旋转或倾斜来调整网络摄像头
- Creative Live! Cam Sync V3 是一个即插即用的网络摄像头。只需将网络摄像头插入可用的 USB 端口即可开始使用。不使用网络摄像头时，您还可以用附带的隐私镜头盖盖住镜头以保护隐私

3. 变焦控制

变焦	裁剪系数^	
1x (默认)	1080p (1920 x 1080)	2K* (2560 x 1440)
↓ 2x	4:3 纵横比 (1600 x 1200)	
↓ 3x	720p (1280 x 720)	
↓ 4x	540p (960 x 540)	

^无论裁剪系数如何，显示的视频流分辨率都将保持在 1080p。

*2K QHD 输出分辨率仅在使用受支持的第三方应用程序时可用。默认情况下，当选择 2K 分辨率时，缩放功能不可用。需要使用第三方应用程序手动选择首选分辨率。有关摄像头分辨率的更多详细信息，请访问 **creative.com/support/liveamv3**。

4.安装一个三脚架支架

- 将网络摄像头的安装板与三脚架的安装螺钉对齐
- 顺时针旋转网络摄像头，将摄像头固定在三脚架上

*三脚架是可选选项，产品包装内不附带

兼容所有通用三脚架安装

5. Creative app

使用Creative应用程序˚，可以设置产品，增强产品性能以及其他更多功能

- 访问和控制我们全新的 SmartComms Kit 智能通信功能套件，如 VoiceDetect 和 NoiseClean-输出，以改善在线通话体验
- 配置录音和其他设置
- 执行软件升级，产品注册以及更多
- 从**creative.com/support/livecamv3**下载Creative应用程序

**Creative 应用程序和 SmartComms Kit 仅在 Windows 上可下载使用。*

6. 技术规格

工作温度范围：0–40°C
能耗：< 1.25W
输入：5V ⎓ 500 mA

CT

1. 綜述

- a 95° 廣角鏡頭
- b 全指向性麥克風 x 2
- c 隱私鏡頭蓋
- d 縮放觸摸按鈕
- e LED 指示
- f 固定夾
- g 通用三腳架安裝板

2. 設置和連接網路攝像機

- 如圖所示握住網路攝像機並將其放在顯示器上
- 確保夾子的背面穩固地貼附在顯示器背面。穩固放置後，您可以通過旋轉或傾斜來調整網路攝像機
- Creative Live! Cam Sync V3 是一個隨插即用的網路攝像機。只需將網路攝像機插入可用的 USB 埠即可開始使用。不使用網路攝像機時，您還可以用附帶的隱私鏡頭蓋蓋住鏡頭以保護隱私。

3. 縮放控制

縮放	裁剪參數^	
1 x (默認)	1080p (1920 x 1080)	2K* (2560 x 1440)
↓ 2x	4:3 縱橫比 (1600 x 1200)	
↓ 3x	720p (1280 x 720)	
↓ 4x	540p (960 x 540)	

^無論裁剪參數如何，顯示的視頻流解析度都將保持在 1080p。

*2K QHD 輸出解析度僅在使用受支援的協力廠商應用程式時可用。預設情況下，當選擇 2K 解析度時，縮放功能不可用。需要使用協力廠商應用程式手動選擇首選解析度。有關攝像機解析度的更多詳細資訊，請訪問 **creative.com/support/liveamv3**。

4.安裝一個三腳架支架

- 將網路攝像機的安裝板與三腳架的安裝螺釘對齊
- 順時針旋轉網路攝像機，將攝像機固定在三腳架上

˚三腳架是可選選項，產品包裝內不附帶

相容所有通用三腳架安裝

5. Creative app

使用Creative應用程式˚，可以設置產品，增強產品性能以及其他更多功能

- 訪問和控制我們全新的 SmartComms Kit 智慧通信功能套件，如 VoiceDetect 和 NoiseClean-輸出，以改善線上通話體驗
- 配置錄音和其他設置
- 執行軟體升級，產品註冊以及更多
- 從**creative.com/support/livecamv3**下載Creative應用程式

**Creative 應用程式和 SmartComms Kit 僅在 Windows 上可下載使用。*

技術規格

作業溫度：0–40°C
電源消耗：< 1.25W
輸入：5V ⎓ 500 mA

此图示为“电子信息产品污染控制标志”，是企业用于声明其产品符合《电子信息产品污染控制管理办法》有关标识要求的唯一有效标志。图示中间的数字明示电子信息产品的环保使用期限（单位为年，起始日期为产品的生产日期）；图形外圈由带有箭头的线条组成一个循环起来的圆，表示该电子信息产品可回收利用。此图示含义为：该电子信息产品可能含有某些有毒有害物质（如下表所示），在环保使用期限内可以放心使用，超过环保使用期限之后则应该进入回收循环系统。

部件名称	有毒有害物质或元素									
	铅 (Pb)	汞 (Hg)	镉 (Cd)	六价铬 (Cr6+)	多溴联苯 (PBB)	多溴二苯醚 (PBDE)	邻苯二甲酸二(2-乙基已)酯 (DEHP)	邻苯二甲酸二丁酯 (DBP)	邻苯二甲酸丁苄酯 (BBP)	邻苯二甲酸二异丁酯 (DIBP)
电路板组件	×	○	○	○	○	○	○	○	○	○
电缆组件	×	○	○	○	○	○	○	○	○	○
线材/连接器	×	○	○	○	○	○	○	○	○	○
** 喇叭	×	○	○	○	○	○	○	○	○	○
** 电池*	×	○	○	○	○	○	○	○	○	○
** 适配器	×	○	○	○	○	○	○	○	○	○
** 遥控器	×	○	○	○	○	○	○	○	○	○
非金属部件/塑料部件	○	○	○	○	○	○	○	○	○	○
金属部件	×	○	○	○	○	○	○	○	○	○

本表格依据 SJ/T 11364 的规定编制。
“O” ：表示该有害物质在该部件所有均质材料中的含量均在 GB/T 26572 规定的限量要求以下。
“X” ：表示该有害物质至少在该部件的某一均质材料中的含量超出 GB/T 26572 规定的限量要求。
＊ ：各个型号的产品规格及所含部件可能有所不同，应将产品中的任何可充电电池组脱离系统单独考虑，因为电池组的“环保使用期限”可能比整个 系统的要短，一般为5年。
＊＊ ：仅适用于某些产品

Creative Live! Cam Sync V3
台灣RoHS信息
有關台灣RoHS，登陸**creative.com/compliance/livecamv3**
點擊下載Creative Live! Cam Sync V3
Taiwan RoHS

FR
Cet appareil et ses accessoires se recyclent
À DÉPOSER EN MAGASIN OU À DÉPOSER EN DÉCHÈTERIE
Points de collecte sur www.quefairedemesdechets.fr
Privilégiez la réparation ou le don de votre appareil !

PRODUCT REGISTRATION AND WARRANTY

Registering your product ensures you receive the most appropriate service and product support available. You can register your product at **creative.com/register**. Please note that your warranty rights are not dependent on registration.

Creative warrants the included Creative-branded hardware product (the “Product”) against defects in materials and workmanship (“Defect(s)”) for twelve (12) months (for the European Union, twenty-four (24) months (excluding all wear and tear), subject to certain exceptions as stated in the EU Directive 1999/44/EC) from the date of purchase. The Creative Limited Hardware Warranty (the “Warranty”) does not cover (but not limited to) consumable parts, such as batteries or protective coatings that, due to their nature, tend to diminish over time; normal wear and tear, accidents or misuse. You must provide Creative proof of original purchase of the Product by a dated itemized receipt to be eligible for the Warranty. If a Defect arises and a valid claim is received during the applicable Warranty Period, Creative will at its sole option, service the Product at no charge using new or refurbished replacement parts at our sole discretion. Warranty benefits are in addition to rights provided under local consumer laws.

For Australia only: Our goods come with guarantees that cannot be excluded under the Australian Consumer Law. You are entitled to a replacement or refund for a major failure and for compensation for any other reasonably foreseeable loss or damage. You are also entitled to have the goods repaired or replaced if the goods fail to be of acceptable quality and the failure does not amount to a major failure. Goods presented for repair may be replaced by refurbished goods of the same type rather than being repaired. Refurbished parts may be used to repair the goods. [Address: Creative Technology Ltd, 31 International Business Park, #03-01, Singapore 609921. Telephone: +65 6895 4101 (standard international call charges apply.)]

[EN] For the full terms and detailed information on the Warranty, please visit **creative.com/compliance/livecamv3**, or scan the QR code. A printed copy is available upon request to Creative Labs, Inc., 1900 McCarthy Boulevard, Suite 103, Milpitas, CA 95035.

[DE] PRODUKTREGISTRIERUNG UND GARANTIE
Die vollständigen Bedingungen und detaillierte Informationen über die Garantie finden Sie unter **creative.com/compliance/livecamv3** oder indem Sie den QR-Code scannen.

[FR] ENREGISTREMENT ET GARANTIE DU PRODUIT
Pour obtenir les conditions complètes et des informations détaillées sur la garantie, veuillez consulter le site suivant **creative.com/compliance/livecamv3** ou scanner le code QR.

[IT] REGISTRAZIONE DEL PRODOTTO E GARANZIA
Tutti i termini e le informazioni dettagliate sulla garanzia sono disponibili visitando sul sito **creative.com/compliance/livecamv3** o eseguendo la scansione del codice QR.

[ES] REGISTRO Y GARANTÍA DEL PRODUCTO
Para consultar todas las condiciones y la información detallada sobre la garantía, visite **creative.com/compliance/livecamv3** o escanee el código QR.

[NL] PRODUCTREGISTRATIE EN GARANTIE
Voor de volledige voorwaarden en gedetailleerde garantie-informatie, ga naar **creative.com/compliance/livecamv3** of scan de QR-code.

[PL] REJESTRACJA PRODUKTU I GWARANCJA
Wszystkie warunki gwarancji i szczegółowe informacje o niej można znaleźć pod adresem **creative.com/compliance/livecamv3**. Dostęp do nich można też uzyskać, skanując poniższy kod QR.

[NO] PRODUKTREGISTRERING OG GARANTI
For fullstendige vilkår og detaljert informasjon om garantien, besøk **creative.com/compliance/livecamv3** eller skann QR-koden.

[FI] TUOTTEEN REKISTERÖINTI JA TAKUU
Katso kaikki ehdot ja takuun tarkat tiedot osoitteesta **creative.com/compliance/livecamv3** tai skannaa QR-koodi.

[SV] PRODUKTREGISTRERING OCH GARANTI
För fullständiga villkor och detaljerad information om garantin, besök **creative.com/compliance/livecamv3** eller skanna QR-koden.

[DA] PRODUKTREGISTRERING OG GARANTI
For de fulde vilkår og detaljerede oplysninger om garantien, besøg venligst **creative.com/compliance/livecamv3** eller scan QR-koden.

[CZ] REGISTRACE PRODUKTU A ZÁRUKA
Kompletní podmínky a podrobné informace o záruce najdete na adrese **creative.com/compliance/livecamv3** nebo po naskenování QR kódu.

[SK] REGISTRÁCIA PRODUKTU A ZÁRUKA
Úplné podmienky a podrobné informácie o záruke nájdete na adrese **creative.com/compliance/livecamv3** alebo po naskenovaní kódu QR.

[RU] РЕГИСТРАЦИЯ ПРОДУКТА И ГАРАНТИЯ
Полные условия и подробную информацию о гарантии можно найти на сайте **creative.com/compliance/livecamv3** (или отсканируйте QR-код).

[JP] 製品登録および保証
保証規定や詳細情報は **creative.com/compliance/livecamv3** を参照するか、qr コードをスキャンして下さい。

[CS] 产品注册与保修
有关保修的完整条款和详细信息，请访问 **creative.com/compliance/livecamv3** 或扫描二维码。

[CT] 產品註冊與保固
有關保固的完整條款和詳細資訊，請訪問 **creative.com/compliance/livecamv3** 或掃描二維碼。

[KO] 제품 등록 및 보증
보증에 대한 전체 조건 및 자세한 정보는, **creative.com/compliance/livecamv3** 을 참조하거나 QR 코드를 스캔하십시오.

[TR] ÜRÜN KAYDI VE GARANTİ
Garanti ile ilgili tüm şartlar ve ayrıntılar için lütfen **creative.com/compliance/livecamv3** adresini ziyaret edin veya QR kodunu tarayın.

[EN] Other Information

Please visit **creative.com/compliance/livecamv3** for user guide and safety & regulatory leaflet.

[DE] Sonstige Informationen

Bitte besuchen Sie **creative.com/compliance/livecamv3**, um das Benutzerhandbuch, Sicherheits- und Behördeninformationen.

[FR] Informations complémentaires

Veuillez consulter le mode d’emploi, les données sur la sécurité et la réglementation du produit, sur **creative.com/compliance/livecamv3**.

[IT] Altre informazioni

Visita **creative.com/compliance/livecamv3** per ottenere la guida utente, informazioni sulla sicurezza e le normative.

[ES] Otra información

Visite **creative.com/compliance/livecamv3** para obtener la Guía del usuario, así como información sobre seguridad y normativa.

[NL] Andere informatie

Kijk op **creative.com/compliance/livecamv3** voor gebruikershandleiding en informatie over veiligheid en regelgeving.

[NO] Annen informasjon

Besøk **creative.com/compliance/livecamv3** for brukerveiledning og sikkerhets og regulerende hefte.

[SV] Övrig information

Gå till **creative.com/compliance/livecamv3** för att hitta användarguide och säkerhets- och föreskriftsblad.

[FI] Muut tiedot

Vieraile osoitteessa **creative.com/compliance/livecamv3**, josta löytyy käyttöohje ja turva -ja sääntelyesite.

[CZ] Další informace

Uživatelskou příručku a leták s informacemi o bezpečnosti a předpisech naleznete na stránkách **creative.com/compliance/livecamv3**.

[DA] Andre oplysninger

Besøg **creative.com/compliance/livecamv3** for at finde brugervejledning samt indlægsseddel for sikkerhed og forskrifter.

[SK] Ďalšie informácie

Navštívte stránku **creative.com/compliance/livecamv3**, kde nájdete používateľskú príručku a leták o bezpečnosti a regulácii.

[PL] Pozostałe informacje

Na stronie **creative.com/compliance/livecamv3** znaleźć można instrukcję obsługi, informacje dot. bezpieczeństwa i informacje prawne.

[RU] Дополнительная информация

Пожалуйста посетите **creative.com/compliance/livecamv3** для получения руководства пользователя, информации по безопасности и нормативной информации.

[JP] その他の情報

ユーザー ガイドや安全/規制に関する情報は **creative.com/compliance/livecamv3** をご覧下さい。

[CS] 其他信息

请访问**creative.com/compliance/livecamv3**，以获取用户指南，安全和法规信息。

[CT] 其他資訊

請訪問**creative.com/compliance/livecamv3**，以獲取使用者指南，安全和法規資訊。

[KO] 기타 정보

사용 설명서, 안전 및 규제 관련 정보는 **creative.com/compliance/livecamv3**를 참조하십시오.

【EN】 The use of the WEEE Symbol indicates that this product may not be treated as household waste. By ensuring this product is disposed of correctly, you will help protect the environment. For more detailed information about the recycling of this product, please contact your local authority, your household waste disposal service provider or the shop where you purchase the product.

【FR】 L’utilisation du symbole DEEE indique que ce produit ne peut être traîté comme déchet ménager. En garantissant la mise au rebut appropriée de ce produit, vous contribuez à préserver l’environnement. Pour plus d’informations sur le recyclage de ce produit, contactez les autorités locales, le fournisseur de service d’élimination des déchets ménagers ou le magasin où vous avez acheté le produit.

【DE】 Die Verwendung des WEEE-Symbols gibt an, dass dieses Produkt nicht als Haushaltsmüll betrachtet werden kann. Durch die korrekte Entsorgung dieses Produktes tragen Sie zum Schutz der Umwelt bei. Ausführliche Informationen zum Recycling des Produkts erhalten Sie über die örtlichen Behörden, die für Sie zuständige Müllabfuhr oder das Geschäft, in dem Sie das Produkt erworben haben.

【ES】 El uso del símbolo RAEE (WEEE) indica que el producto no se puede tratar como un desecho doméstico. Si se deshace de este producto debidamente, contribuirá a proteger el medioambiente. Si desea obtener información detallada acerca del reciclaje de este producto, póngase en contacto con las autoridades locales, el servicio de recogida de basura o la tienda donde ha adquirido el producto.

【IT】 L’uso del simbolo RAEE indica che questo prodotto non deve trattato come un rifiuto domestico. Assicurandosi che questo prodotto sia smaltito correttamente, si contribuisce a proteggere l’ambiente. Per informazioni più dettagliate sul riciclaggio di questo prodotto, rivolgersi agli enti locali, al fornitore del servizio di smaltimento dei rifiuti domestici o al negozio in cui è stato acquistato il prodotto.

【PL】 Symbol WEEE wskazuje, że ten produkt nie może być traktowany jako odpad gospodarczy. Zapewniając prawidłową utylizację produktu pomagasz w ochronie środowiska. Aby uzyskać szczegółowe informacje na temat utylizacji produktu, należy skontaktować się z lokalnymi władzami, przedsiębiorstwem świadczącym usługi usuwania odpadów z gospodarstwa domowego lub sklepem, w którym zakupiono produkt.

【NL】 Gebruik van het WEEE-symbool betekent dat het product niet als normaal huishoudelijk afval mag worden verwerkt. U helpt met de bescherming van het milieu door dit product op correctly wijze te verwijderen. Voor meer informatie over het recyclen van dit product, neemt u contact op met het gemeentehuis, uw afvaldienstverlener of de winkel waar u het product hebt gekocht.

【PT】 O uso do símbolo REEE indica que este produto não pode ser tratado como resíduo doméstico. Ao garantir que este produto é eliminado correctamente, estará a proteger o ambiente. Para obter informações mais detalhadas sobre a reciclagem deste produto, contacte as autoridades locais, o fornecedor de serviços de eliminação de lixo doméstico ou a loja onde adquiriu este produto.

【SV】 Användningen av WEEE-symbolen anger att produkten inte får hanteras som hushållsavfall. Genom att säkerställa att produkten hanteras på rätt sätt bidrar du till att skydda miljön. Mer detaljerad information om återvinningen av denna produkt får du hos den lokala återvinningsorganisationen, bolaget som hanterar dina hushållssopor eller den återförsäljare där du köpte produkten.

【NO】 Bruken av WEEE-symbolet indikerer at dette produktet ikke kan behandles som husholdningsavfall. Du vil bidra til å beskytte miljøet ved å sørge for at dette produket blir avhendet på en forsvarlig måte. Ta kontakt med kommunale myndigheter, renovasjonsselskapet der du bor eller forretningen hvor du kjøpte produktet for å få mer informasjon om resirkulering av dette produktet.

【DA】 Brugen af WEEE symbolet angiver, at dette produkt ikke må behandles som husholdningsaffald. Ved at sikre at produktet bortskaffes korrekt, vil du hjælpe med til at beskytte miljøet. For mere detaljerede oplysninger om genbrug af dette produkt, bedes du kontakte din kommune, dit renovationsselskabs tjenesteudbyder eller den butik, hvor du købte produktet.

【FI】 WEEE-symbolin käyttö ilmaisee, että tätä tuotetta ei saa hävittää kotitalousjätteen seassa. Huolehtimalla siitä, että tämä tuote hävitetään asianmukaisesti, autat suojelemaan ympäristöä. Tarkemmat tiedot tämän tuotteen kierrättämisestä saat ottamalla yhteyttä paikallisviranomaisiin, jätehuoltoyhtiöön tai liikkeeseen, josta ostit tämän tuotteen.

【HU】 A WEEE szimbólum használata jelzi, hogy termék nem kezelhető háztartási hulladékként. A termék megfelelő ártalmatlanításával segít védeni a környezetet. A termék újrahasznosításával kapcsolatos további információkért keresse meg a helyi hatóságot, a háztartási hulladék elszállításáért felelős szolgáltatót vagy a boltot, ahol a terméket vásárolta.

【EL】 Η χρήση του συμβόλου WEEE δηλώνει ότι δεν μπορείτε να αντιμετωπίζετε αυτό το προϊόν ως οικιακό απόβλητο. Βεβαιώνοντας της κατάλληλη απόρριψη του προϊόντος αυτού, βοηθάτε στην προστασία του περιβάλλοντος. Για περισσότερες πληροφορίες σχετικά με την ανακύκλωση αυτού του προϊόντος, επικοινωνήστε με τις τοπικές αρχές, την υπηρεσία απόθεσης οικιακών απορριμάτων ή το κατάστημα από όπου αγοράσατε το προϊόν.

【LT】 EEĮA simbolis rodo, kad produkto negalima išmesti kartu su buitinėmis atliekomis. Tinkamai išmesdami šį produktą padėsite saugoti aplinką. Dėl išsamesnės informacijos, kaip perdirbti šį produktą, kreipkitės į vietines atsakingąsias institucijas, buitinių atliekų perdirbimo paslaugų teikėją arba į parduotuvę, kurioje įsigijote šį produktą.

【SK】 Použitie symbolu WEEE označuje, že tento výrobok sa nesmie likvidovať s komunálnym odpadom. Ak výrobok správne zlikvidujete, prispejete k ochrane životného prostredia. Podrobnejšie informácie o recyklácii výrobku získate na miestnom zastupiteľstve, u poskytovateľov služieb likvidácie domového odpadu alebo v predajni, v ktorej ste výrobok zakúpili.

【CZ】 Použití symbolu WEEE označuje, že tento výrobek nesmí být považován za domovní odpad. Zajištěním správné likvidace tohoto výrobku pomáháte chránit životní prostředí. Podrobnější informace o recyklaci tohoto výrobku získáte od místních úřadů, od firmy, která u vás zajišťuje odvoz odpadků, nebo v obchodě, kde jste výrobek zakoupili.

【RU】 Использование символа WEEE означает, что данный продукт не может рассматриваться в качестве бытовых отходов. Соблюдая правильную утилизацию этого изделия, вы поможете защитить окружающую среду. Для получения более подробной информации о переработке изделия, пожалуйста, обратитесь в местные органы власти, в службу сбора бытовых отходов или в магазин, где был приобретен продукт.