# SANGEAN

## MMR-99DAB

Bluetooth® dab+

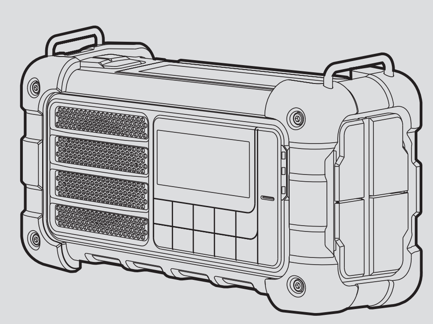

MIX
Paper from responsible sources
FSC™ C163715
www.fsc.org

3A81f2110001B

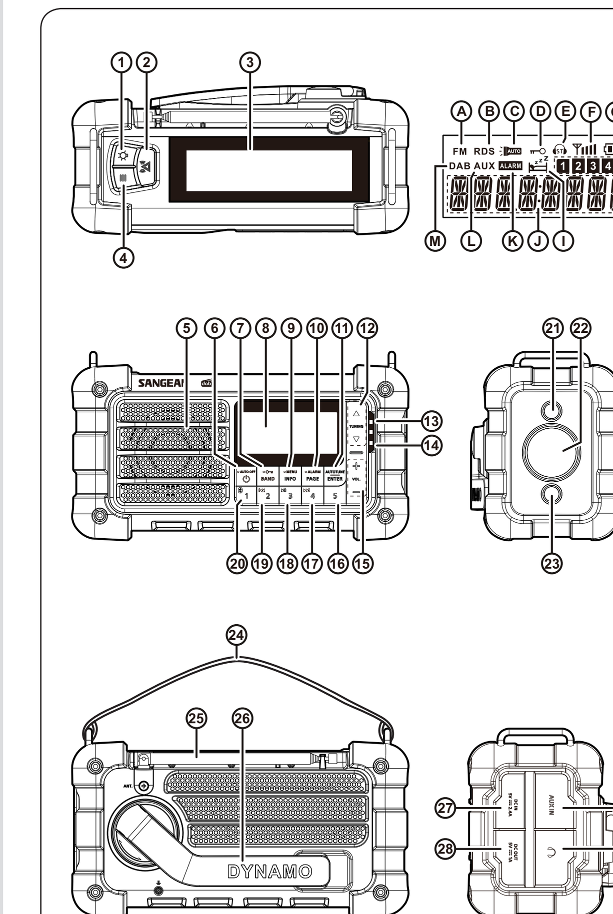




**GB** Operating instruction

Bluetooth®

The Bluetooth® word mark and logos are registered trademarks owned by Bluetooth SIG, Inc. and any use of such marks by SANGEAN ELECTRONICS. INC. is under license.

### 1. Important safety instructions

1. Please read these instructions carefully.
2. Please keep these instructions for future reference.
3. Heed all warnings.
4. Follow all instructions.
5. Do not use this apparatus near water.
6. Clean only with dry cloth.
7. Do not block any ventilation openings. Install in accordance with the manufacturer's instructions.
8. Do not install near any heat sources such as radiators, heat registers, stoves or other apparatus (including amplifiers) that produce heat.
9. Do not defeat the safety purpose of the polarized or grounding-type plug. A polarized plug has two blades with one wider than the other. A grounding type plug has two blades and a third grounding prong. The wide blade or the third prong are provided for your safety. If the provided plug does not fit into your outlet, consult an electrician for replacement of the obsolete outlet.
10. Protect the power cord from being walked on or pinched particularly at plugs, convenience receptacles and the point where they exit from the apparatus.
11. Only use attachments / accessories specified by the manufacturer.
12. Use only with the cart, stand, tripod, bracket or table specified by the manufacturer or sold with the apparatus. When a cart is used, use caution when moving the cart / apparatus combination to avoid injury from tip-over.
13. Unplug this apparatus during lightning storms or when unused for a long period of time.
14. Refer all servicing to qualified service personnel. Servicing is required when the apparatus has been damaged in any way, such as power-supply cord or plug is damaged, liquid has been spilled or objects have fallen into the apparatus, the apparatus has been exposed to rain or moisture does not operate normally or has been dropped.
15. Apparatus shall not be exposed to dripping or splashing and no objects filled with liquids, such as vases, shall be placed on the apparatus.
16. To reduce the risk of fire or electric shock, do not expose this apparatus to rain or moisture.
17. The battery shall not be exposed to excessive heat such as sunshine, fire or the like.
18. **CAUTION:** Danger of explosion if battery is incorrectly replaced. Replace only with the same or equivalent type.
19. To prevent possible hearing damage, do not listen at high volume levels for long periods.
20. This apparatus is provided with protection against splashing water and dust ingress (IP55).
21. The battery should be used or stored at an air pressure above 11.6 kPa, otherwise it may cause the battery to explode or leak flammable liquids and gases.

**CAUTION:**
**To reduce the risk of the electric shock, do not perform any servicing other than that contained in the operating instructions unless you are qualified to do so.**

### 2. Introduction

#### Overview of the main unit

1. LED Flashlight / Emergency light button
2. Emergency signal button
3. Solar panel
4. Illumination mode button
5. Speaker
6. Power / Auto off button
7. Band / Lock button
8. LCD display
9. Info / Menu button



10. Page / Alarm button
11. Enter / Autotune button
12. Tuning up / down button
13. Bluetooth LED indicator
14. Charging LED indicator
15. Volume up / down button
16. Preset 5 button
17. Preset 4 / Next track / Fast forward button
18. Preset 3 / Play / Pause button
19. Preset 2 / Previous track / Rewind button
20. Preset 1 / Bluetooth pairing button
21. Low beam (red)
22. High beam (white)
23. Low beam (white)
24. Hand strap
25. Telescopic antenna
26. Dynamo power hand crank
27. DC IN socket (USB Type-C, 5V 2.4A)
28. DC OUT socket (USB Type-A, 5V 1A)
29. Auxiliary input socket
30. 3.5mm headphones socket

#### LCD display and indicators

A. FM indicator
B. RDS indicator
C. Emergency light indicator
D. Lock indicator
E. FM stereo indicator
F. Signal strength indicator
G. Battery indicator
H. Preset indicator
I. Sleep indicator
J. Time and radio frequency
K. Alarm indicator
L. Aux indicator
M. DAB indicator

### 3. Getting started

#### Powering the radio

The MMR-99DAB is powered by a built-in 2,600mAh Lithium-ion battery. This battery can be charged by connecting a USB power source to the radio's DC IN socket, by using the hand crank at the back of the radio or using the solar panel on top of the radio.
Before using the radio for the first time, it is recommended to fully charge the radio's built-in battery using the radio's DC-in socket and a USB power source.
Fully charging the battery using USB power takes approx. 3 hours. The battery indicator will disappear from the display when the radio's battery is fully charged. Reduced power, distortion, stuttering sounds, or an empty battery icon flashing on the radio's display are all signs that the battery needs to be recharged. The radio can play approx. 20 hours when the battery is fully charged.

#### Charging the battery using the DC IN socket

Follow these steps to charge the battery using the radio's DC IN socket:
1. Connect the type-C end of the supplied USB charging cable to the DC IN socket on the right side of the radio.
2. Connect the other end of the USB charging cable to a USB Type-A port (for example of a PC, USB charger or powerbank).

**Note:**
**It is recommended to use a USB power source supplying 5V / 2.4A to prevent battery failure and to make sure the radio's DC OUT socket can also be used while charging the battery.**

#### Charging the battery using the hand crank

Follow these steps to charge the battery using the hand crank at the back of the radio:
1. Before using the hand crank, make sure the telescopic antenna is retracted and placed back in its rest.
2. Take the hand crank from its rest position.
3. Rotate the hand crank clockwise or counterclockwise at approx. 100 rotations per minute. The Charging LED indicator next to the radio's display will light up green while the battery is being charged.



4. After you have finished charging the radio using the hand crank, place the hand crank back in its rest position.

**Note:**
**Under normal listening conditions, each minute of charging using the hand crank adds approx. 5~7minutes of listening time.**

#### Charging the battery using the solar panel

The radio does not need to be switched on in order for the solar panel to operate.
To recharge the radio's internal battery using solar power, position the radio in such a way that the solar panel receives direct sunlight. The more direct sunlight that shines on the solar panel, the more electricity it can generate to power the radio.

**Note:**
**The best performance of the solar panel will be achieved when the sun is directly overhead, and the sunlight is unobstructed by clouds, foliage, curtains etc. In certain situations and poor light conditions, the solar panel may not be effective and should not be relied upon as the primary energy source for standard usage. The solar panel is designed as a supplementary energy source which under suitable light conditions is able to contribute up to 100% of the radio's energy requirements. The solar panel will charge the battery only under natural sunlight. It will not deliver a charge in artificial light.**
**DO NOT** attempt to charge the battery by placing the solar panel directly under any kind of sun-lamp, this will cause irreversible damage to the radio and may damage the casing. (Doing so will void your warranty.)

#### Turning the radio on / off

After the radio has been supplied with power, press and hold the Power button to turn on the radio. The radio will automatically switch to the last used mode. To turn off the radio, simply press the Power button.

**Note:**
**If the radio is battery powered, all buttons except the LED Flashlight / Emergency light button, Emergency signal button and Power button will be disabled when the radio is turned off. When connected to a USB power source, the alarm can still be enabled / disabled by pressing and holding the Alarm button and the radio menu can be opened by pressing and holding the Menu button.**

#### Using the LED Flashlight

The MMR-99DAB features three built-in lights that can be used as an LED Flashlight by repeatedly pressing the LED Flashlight button to activate either of the three lights or to turn off the Flashlight feature. The LED Flashlight can always be activated, regardless of whether the radio is turned on or off. After activating one of the three lights, repeatedly press the Illumination mode button to select the illumination mode. The available illumination modes are: High brightness, Low brightness, SOS (Morse Code Distress Signal, three short flashes, three long flashes, three short flashes), and Blinking.

#### Using the Emergency signal feature

The MMR-99DAB also features an emergency siren and light that can be used to draw attention in case of emergency. The emergency signal can always be activated, regardless of whether the radio is turned on or off. To active the emergency signal, simply press the Emergency signal button. The red low beam light and the white high beam light will now alternately flash and an alarm sound increasing in volume will be played from the radio's speaker.

#### Using the Key lock feature

The key lock feature can be used to prevent unintentional operation of the radio and will disable all buttons except for the LED Flashlight and Emergency signal buttons.
In order to activate the key lock, simply press and hold the Lock button until the Lock indicator appears on the radio's display. To disable the key lock, press and hold the Lock button again until the Lock indicator disappears from the display.

#### Using the Sleep timer

The sleep timer allows you to automatically turn off the radio after a preset time has elapsed. It can be set from 15 to 120 minutes by pressing



and holding the Power button and releasing it when the desired sleep time is shown on the display.
When the sleep timer is active, the Sleep indicator will be shown on the radio's display. To turn off the sleep timer, either press and hold the Power button until the **[OFF]** option appears on the display or turn off the radio and then turn it on again.

#### The radio menu

The radio menu can be opened when the radio is turned on or off and it can be opened from any mode. The menu consists of a number of default items and some items that are specific to the mode in which the menu is opened (if applicable).
To open the radio menu, press and hold the Menu button. Then press the Tuning up / down button to select an item or a value in the menus and press the Enter button to confirm your choice, or press the Menu button to go back one step in the menu or close the menu (if no higher level items are available).
The list below gives an overview of the default items that can be selected from the menu in all of the radio modes. In some of the radio modes, the menu also features additional items specific to the selected mode. These items will be listed in the chapter belonging to that specific mode later in this manual.
**[TIME]:** Select this item to go to the time submenu featuring the following items:
- **[UPDATE]:** Select this item to configure the source for automatically updating the time. Select **[FM]** to update the time when tuning into an FM station with RDS data, select **[DAB]** to update the time when tuning into a DAB station, or select **[NONE]** to disable automatic updating of the radio's time.
- **[TIME SET]:** Select this item to manually set the radio's time and date.
- **[12 / 24 HOUR]:** Select this item to select the 12 or 24 hour format.

**Note:**
**If the radio is turned off while using battery power, the time set will not be saved in order to save battery life. As a result, the alarm is disabled as well.**
**[SW VERSION]:** Select this item to view the radio's software version.
**[RESET]:** Select this item to reset the radio to the default settings. Please note that selecting this item and subsequently selecting **[Yes]** will reset the radio to its factory settings and all information stored on the radio will be deleted. This includes all settings and stored preset stations.
**[LANGUAGE]:** This item is not available when opening the menu from the radio's Standby mode.
Select this item to configure the language in which the radio menus are displayed.
**[DCOUT]:** This item is only available when the radio is not connected to a USB power source. Select this item to enable / disable the radio's DC OUT socket when using battery power (when the radio is connected to a USB power source, the DC OUT socket is always enabled and available for charging when the radio is turned off). To use the DC OUT socket to supply power to an external device when using battery power, this item must be enabled and the radio must be turned off.
**[LIGHT]:** Select this item to go to the light submenu featuring the following items:
- **[B / L]:** Select this item to configure the timeout for the radio's backlight. The available options are **[30S]**, **[20S]**, **[10S]** and **[OFF]**.
- **[EL]:** Select this item to enable / disable the radio's automatic emergency light feature. This feature automatically activates the white high beam LED when the radio is disconnected from a USB power source. Repeatedly press the LED Flashlight button to turn off the flashlight.

**[LOUD]:** Select this item to enable / disable the radio's loudness feature.
**[ALARM]:** Select this item to configure the radio's alarm. After setting an alarm time, the alarm source, alarm frequency and alarm volume can also be selected. The available options for the alarm source are **[DAB]**, **[FM]**, and **[BUZ]**, while the available options for the alarm frequency are **[ONCE]**, **[DAILY]**, **[WEEKDAYS]**, and **[WEEKENDS]**.

### 4. Listening to DAB radio

#### Tuning into DAB stations

To tune into DAB radio stations, follow these steps:
1. Turn on the radio by pressing and holding the Power button.
2. Select the DAB radio mode by repeatedly pressing the Band button.



3. If this is the first time the DAB radio mode is being used, the radio will automatically perform a full scan in order to find all available DAB radio stations. During the scanning process, as new stations are detected the station counter will increase and the stations will be added to the list which is stored in the radio.
4. When the full scan has completed, the radio will automatically tune into the first DAB station in the station list and play the station.
5. Use the Tuning up / down button to browse through the station list and press the Enter button to tune into the selected station.

**Note:**
**Before selecting the DAB radio mode and tuning into stations, make sure the telescopic antenna at the back of the radio has been fully extended and positioned upright.**

#### The DAB radio menu

In the DAB radio mode, the radio's menu features five additional items specific to this mode:
**[FULL SCAN]:** Select this option to perform a full scan and store all DAB radio stations that were found in the station list.
**[MANUAL]:** Select this option to manually tune into a DAB channel / frequency.
**[DRC]:** Dynamic Range Control (also known as DRC) can make quieter sounds easier to hear when your radio is used in a noisy environment by reducing the dynamic range of the audio signal. Select this item to configure the DRC level, the available options are:
- **[0]:** DRC is switched off. Broadcast DRC will be ignored. This is the default setting.
- **[1 / 2]:** DRC level is set to 1 / 2 that sent by broadcaster.
- **[1]:** DRC is set as sent by broadcaster.

**[ORDER]:** Select this item to configure the order of the station list. Select **[NAME]** to order stations by name, select **[ENSEMBLE]** to sort the station list by DAB multiplex, or select **[ACTIVE]** to sort the station list by active / inactive stations.
**[PRUNE]:** Select this item to delete all unavailable stations from the station list.

#### Storing preset DAB stations

The MMR-99DAB features 4 preset pages containing 5 preset stations for DAB radio (for a total of 20 presets).
To store a DAB station as a preset DAB station, follow these steps:
1. Turn on the radio.
2. Select the DAB radio mode by repeatedly pressing the Band button and tune into the required DAB station as previously described.
3. Repeatedly press the Page button to select the desired preset page.
4. Press and hold the desired Preset button (1-5) until the radio's display shows the message "SAVED". The station is now saved as a preset and the corresponding preset indicator will appear on the radio's display.
5. Repeat this procedure as needed for the remaining presets. Preset stations cannot be deleted, but they can be overwritten by storing a new station on an already used preset.

#### Recalling preset DAB stations

To recall a preset DAB station follow these steps:
1. Turn on the radio.
2. Select the DAB radio mode by repeatedly pressing the Band button.
3. Repeatedly press the Page button to select the desired preset page.
4. Press the button of the desired preset station (1-5).

#### Showing DAB information on the display

When listening to a DAB radio station, repeatedly press the Info button to cycle through the following information on the radio's display:
- Text
- Program Type
- Program Name
- Time
- Date
- Frequency
- Bit rate
- Audio Codec
- Signal Strength



- DL Plus text (Some stations may provide other programme related information for the display in addition to the regular text. If none is available, a message "no info" is displayed.)

### 5. Listening to FM radio

#### Tuning into FM stations

To tune into FM radio stations, follow these steps:
1. Turn on the radio by pressing and holding the Power button.
2. Select the FM radio mode by repeatedly pressing the Band button.
3. Press the Tuning up or Tuning down button and then press the Autotune button to automatically tune into an FM station with a higher or lower frequency respectively. Your radio will stop scanning when it finds a station of sufficient strength. The display will show the frequency of the signal which has been found and the Signal strength indicator will indicate the strength of the signal received. If RDS information is available, the RDS indicator will also appear on the radio's display and after a few seconds the display will show the radio station name.
4. Press the Tuning up / down button to fine-tune the frequency with steps of 0.05 MHz if needed.
5. Repeat the steps 3 and 4 to tune into other radio stations.

**Note:**
**Before selecting the FM radio mode and tuning into stations, make sure the telescopic antenna at the back of the radio has been fully extended and positioned upright.**

#### The FM radio menu

In the FM radio mode, the radio menu features two additional items specific to this mode:
**[SCAN]:** Select this item to configure the radio's autotune feature. Select **[LOCAL]** to only have the autotune feature scan for local, strong signals, or select **[DISTANT]** to have the autotune feature scan for distant, weaker signals as well.
**[AUDIO]:** Select this item to configure playback in the FM mode. Select **[MONO]** to force mono playback, or select **[Auto]** to allow stereo playback if available. Forcing mono playback can help reducing hiss from weak FM signals.

#### Storing preset FM stations

The MMR-99DAB features 4 preset pages containing 5 preset stations for FM radio (for a total of 20 presets).
To store an FM station as a preset FM station, follow these steps:
1. Turn on the radio by pressing and holding the Power button.
2. Select the FM radio mode by repeatedly pressing the Band button and tune into the required FM station as previously described.
3. Repeatedly press the Page button to select the desired preset page.
4. Press and hold the desired Preset button (1-5) until the radio's display shows the message "SAVED". The station is now saved as a preset and the corresponding preset indicator will appear on the radio's display.
5. Repeat this procedure as needed for the remaining presets. Preset stations cannot be deleted, but they can be overwritten by storing a new station on an already used preset.

#### Recalling preset FM stations

To recall a preset FM station follow these steps:
1. Turn on the radio by pressing and holding the Power button.
2. Select the FM radio mode by repeatedly pressing the Band button.
3. Repeatedly press the Page button to select the desired preset page.
4. Press the button of the desired preset station (1-5).

#### Showing FM information on the display

When listening to a FM radio station that is also broadcasting RDS information (the RDS indicator is shown on the radio's display), repeatedly press the Info button to



cycle through the following information on the radio's display:
- Station name
- Text message
- Program type
- Frequency
- Reception type (stereo / mono)
- Current time
- Current date

If no RDS information is available, the radio will be unable to display the station name, text message and program type.

### 6. Listening to music via Bluetooth streaming

In order to stream Bluetooth music to your radio, you need to pair your Bluetooth device with your MMR-99DAB. Pairing creates a 'bond' so two devices can recognize each other.

#### Pairing your Bluetooth device for the first time

1. Turn on the radio by pressing and holding the Power button.
2. Repeatedly press the Band button to select the Bluetooth mode. The radio's display will show the message "PAIRING" and the Bluetooth LED indicator will blink blue to indicate that the radio is available for Bluetooth pairing.
3. Activate Bluetooth on your Bluetooth device (refer to the manual of the Bluetooth device if you are unsure about how to active Bluetooth).
4. Go to the Bluetooth list on your Bluetooth device and select the device named "MMR-99DAB".
**Note:**
**On some Bluetooth devices with Bluetooth version 2.1 or earlier, you might be requested to enter a pass code. If this is the case, enter the pass code "0000".**
5. After the devices have paired and connected, a confirmation tone will be played on the radio and the radio's display will show the name of the connected Bluetooth device. You can now play music on your Bluetooth device and stream the music through the radio's speaker.

**Notes**:
- **If 2 Bluetooth devices are pairing for the first time, both must search for your radio, it will show its availability on both devices. However, if one device links with this unit first, then the other Bluetooth device won't find it on the list.**
- **If you take your Bluetooth device out of range, the connection between your device and the radio will be temporarily disconnected. Your radio will automatically reconnect if the Bluetooth device is brought back into range. Be aware that during the period of disconnection, no other Bluetooth device can pair or link with your radio.**
- **If "MMR-99DAB" shows up in your Bluetooth device list, but your Bluetooth device cannot connect with it, please delete the item from your list and pair the Bluetooth device with the radio again following the steps described previously.**
- **The effective operation range between the radio and the paired Bluetooth device is approximately 10 meters (30 feet). Any obstacle between the system and the device can reduce the operational range.**
- **Bluetooth connectivity performance may vary depending on the connected Bluetooth device. Please refer to the Bluetooth capabilities of your device before connecting it to your radio. Not all features may be supported, depending on the Bluetooth device used.**
- **With some mobile phones, making / receiving calls, text messages, e-mails or any other activities unrelated to audio streaming may mute the Bluetooth audio streaming or even temporarily disconnect from your device. Such behavior is a function of the Bluetooth device and does not indicate a problem with your MMR-99DAB.**

#### Audio playback in the Bluetooth mode

When you have successfully connected your radio with the chosen Bluetooth device you can start to play your music using the controls on your connected Bluetooth device.
1. The volume of Bluetooth playback can be controlled both on your Bluetooth device and on the radio using the Volume up / down



button.
2. Playback can also be controlled both using the controls on your Bluetooth device and the controls on the radio. Press the radio's Play / Pause button to start / pause playback, press the Next track or Previous track button to select the desired track, and press and hold the Next track or Previous track button to fast forward or rewind within a track (release the button when the desired point within the track is reached).

**Note:**
**Not all player applications or devices may respond to all of these controls.**

#### Audio playback from a previously paired Bluetooth device

The MMR-99DAB can memorize up to 8 sets of paired Bluetooth devices. Once the memory goes over 8, the earliest device with which the radio was paired will be overwritten in the radio's memory.
If your Bluetooth source device has previously paired with the MMR-99DAB previously, the radio will still remember your Bluetooth device and attempt to reconnect with the device that was last connected. If the last connected Bluetooth device is not available, the radio will try to connect to the second last Bluetooth device.

#### Disconnecting your Bluetooth device

Press and hold the Bluetooth pairing button to disconnect the radio from your Bluetooth device. You can also press the Band button to select any mode other than Bluetooth mode or turn off Bluetooth on your Bluetooth source device to disable the connection.
If you disconnect from the Bluetooth device in the Bluetooth mode, a confirmation tone will be played and the radio's Bluetooth LED indicator will flash blue to indicate that the radio is available again for pairing.

### 7. Using the Auxiliary input socket and headphones socket

#### Listening to music via the Auxiliary input socket

You can listen to the sound of an external device through your MMR-99DAB's speaker. To do this, follow these steps.
1. Connect the external device (such as iPod, MP3 player or CD player) to the radio's Aux input socket using a 3.5mm audio cable (not supplied).
2. Make sure both the radio and the external device are turned on.
3. Repeatedly press the Band button to select the Aux in mode.
4. The audio output of the external device will now be played through the speaker of your MMR-99DAB. Adjust the volume on the external device to ensure an adequate volume level and then use the radio's Volume up / down button as needed to adjust the volume to a comfortable level.

#### Listening to music using the headphones socket

MMR-99DAB is equipped with a Headphones socket at the right side of the radio, which can be used to connect a pair of headphones with a 3.5mm plug. To connect the headphones, simply plug the 3.5mm jack into the socket. The radio will then automatically detect that a pair of headphones has been connected and it will disable its internal speaker.
We recommend turning the volume down before connecting the headphones and raising it slowly to a suitable level after connecting the headphones to avoid loud sounds and damaging your hearing.

**Note:**
**Excessive sound pressure from earphones and headphones can cause hearing loss. To prevent possible hearing damage, do not listen at high volume levels for long periods of time.**



#### Specifications

| | |
|---|---|
| **Power Supply** | 2600mAh rechargeable built-in Lithium-ion battery |
| | Dynamo - charging to rechargeable built-in Lithium battery. |
| | Solar panel - charging to rechargeable built-in Lithium battery. |
| | DC IN (5V / 2.4A) USB C Type Socket for Charging the MMR-99DAB. |
| | USB A Type to USB C Type Cable & Hand strap included. |
| | |
| **Frequency Coverage** | |
| FM | 87.5-108 MHz |
| DAB (BAND III) | 5A-13F (174.928MHz - 239.200MHz) |
| | |
| **Bluetooth** | |
| Bluetooth Specification | Bluetooth® 5.0 +EDR |
| Profile Support | A2DP, AVRCP |
| Bluetooth Audio Codec | SBC, AAC |
| Transmitting Power | Power Class 2 |
| Line of Sight Range | 10meters / 30feet |
| The Frequency And Maximum Transmitted Power | 2402MHz ~ 2480MHz: 2dBm (Bluetooth EDR & LE) |
| | |
| **Antenna** | |
| Telescopic Antenna | FM / DAB |



| | | |
|---|---|---|
| **Socket** | | |
| DC Socket | DC IN USB Type C, 5V / 2.4A<br>This symbol indicates DC voltage. | |
| | DC OUT USB Type A, 5V / 1A | |
| Earphones Jack | 3.5mm diameter, Stereo Output, 32ohm Impedance | |
| Auxiliary Socket | 3.5mm diameter, Stereo Input | |
| | | |
| **Speaker** | 2.25", 4Ohm, 5Watts | |
| | | |
| **Output Power** | 1.5Watts | |
| | | |
| **Operating Temperature Range** | 5°C to 35°C | |

**※ The barcode label on the product is defined as below:**

aH181200001

aH 18 12 00001
- Serial number
- Production month
- Production year
- Product code

The company reserves the right to amend the specification without notice.

If at any time in the future you should need to dispose of this product please note that: Waste electrical products should not be disposed of with household waste. Please recycle where facilities exist. Check with your Local Authority or retailer for recycling advice. (Waste Electrical and Electronic Equipment Directive)



**F** Mode d'emploi

Bluetooth®

La marque et le logo Bluetooth® sont des marques déposées appartenant à Bluetooth SIG, Inc. et toute utilisation de ces marques par SANGEAN ELECTRONICS INC. est faite sous licence.

### 1. Instructions importantes sur la sécurité

1. Please read these instructions carefully.
2. Please keep these instructions for future reference.
3. Heed all warnings.
4. Follow all instructions.
5. Do not use this apparatus near water.
6. Clean only with dry cloth.
7. Do not block any ventilation openings. Install in accordance with the manufacturer's instructions.
8. Do not install near any heat sources such as radiators, heat registers, stoves or other apparatus (including amplifiers) that produce heat.
9. Do not defeat the safety purpose of the polarized or grounding-type plug. A polarized plug has two blades with one wider than the other. A grounding type plug has two blades and a third grounding prong. The wide blade or the third prong are provided for your safety. If the provided plug does not fit into your outlet, consult an electrician for replacement of the obsolete outlet.
10. Protect the power cord from being walked on or pinched particularly at plugs, convenience receptacles and the point where they exit from the apparatus.
11. Only use attachments / accessories specified by the manufacturer.
12. Use only with the cart, stand, tripod, bracket or table specified by the manufacturer or sold with the apparatus. When a cart is used, use caution when moving the cart / apparatus combination to avoid injury from tip-over.
13. Unplug this apparatus during lightning storms or when unused for a long period of time.
14. Refer all servicing to qualified service personnel. Servicing is required when the apparatus has been damaged in any way, such as power-supply cord or plug is damaged, liquid has been spilled or objects have fallen into the apparatus, the apparatus has been exposed to rain or moisture does not operate normally or has been dropped.
15. Apparatus shall not be exposed to dripping or splashing and no objects filled with liquids, such as vases, shall be placed on the apparatus.
16. To reduce the risk of fire or electric shock, do not expose this apparatus to rain or moisture.
17. The battery shall not be exposed to excessive heat such as sunshine, fire or the like.
18. **CAUTION:** Danger of explosion if battery is incorrectly replaced. Replace only with the same or equivalent type.
19. To prevent possible hearing damage, do not listen at high volume levels for long periods.
20. This apparatus is provided with protection against splashing water and dust ingress (IP55).
21. The battery should be used or stored at an air pressure above 11.6 kPa, otherwise it may cause the battery to explode or leak flammable liquids and gases.

**CAUTION:**
**To reduce the risk of the electric shock, do not perform any servicing other than that contained in the operating instructions unless you are qualified to do so.**

### 2. Introduction

#### Vue d'ensemble de l'unité principale

1. Lampe de poche LED / bouton d'éclairage d'urgence
2. Bouton de signal d'urgence
3. Panneau solaire
4. Bouton du mode d'éclairage
5. Haut-parleur
6. Bouton d'alimentation / arrêt automatique
7. Bouton Bande / Verrouillage



8. Écran LCD
9. Bouton Info / Menu
10. Bouton Page / Alarme
11. Bouton Entrée / Syntonisation auto (Enter / Autotune)
12. Bouton de réglage Tuning haut / bas
13. Indicateur LED Bluetooth
14. Indicateur LED de charge
15. Bouton de réglage du volume haut / bas
16. Bouton de préréglage 5
17. Bouton de préréglage 4 / Piste suivante / Avance rapide
18. Bouton de préréglage 3 / Lecture / Pause
19. Bouton de préréglage 2 / Piste précédente / Rembobiner
20. Bouton de préréglage 1 / couplage Bluetooth
21. Éclairage de faible luminosité (rouge)
22. Éclairage de forte luminosité (blanc)
23. Éclairage de faible luminosité (blanc)
24. Dragonne
25. Antenne télescopique
26. Manivelle dynamo
27. Prise DC IN (USB Type-C, 5V et 2,4A)
28. Prise DC OUT (USB Type-A, 5V et 1A)
29. Prise d'entrée auxiliaire
30. Prise casque de 3,5mm

#### Écran LCD et indicateurs

A. Indicateur FM
B. Indicateur RDS
C. Indicateur de l'éclairage d'urgence
D. Indicateur de verrouillage
E. Indicateur FM stéréo
F. Indicateur de la puissance du signal
G. Indicateur de batterie
H. Indicateur du préréglage
I. Indicateur du mode minuterie de mise en veille
J. Heure et fréquence radio
K. Indicateur d'alarme
L. Indicateur Aux In
M. Indicateur DAB

### 3. Avant de commencer

#### Alimenter la radio

Le MMR-99DAB est alimenté par une batterie lithium-ion intégrée de 2600mAh. Cette batterie peut être chargée en connectant une source d'alimentation USB à la prise DC IN de la radio, en utilisant la manivelle à l'arrière de la radio ou en utilisant le panneau solaire sur le dessus de la radio.
Avant d'utiliser la radio pour la première fois, il est recommandé de charger complètement la batterie intégrée de la radio à l'aide de la prise DC-IN de la radio et d'une source d'alimentation USB.
La charge complète de la batterie à l'aide de l'alimentation USB prend environ 3 heures. L'indicateur de batterie disparaît de l'écran lorsque la batterie de la radio est complètement chargée. Une puissance réduite, une distorsion, des sons saccadés ou une icône de batterie vide clignotant sur l'écran de la radio sont tous des signes que la batterie doit être rechargée. La radio peut jouer pendant environ 20 heures lorsque la batterie est complètement chargée.

#### Charger la batterie à l'aide de la prise DC IN

Suivez ces étapes pour charger la batterie à l'aide de la prise DC IN de la radio:
1. Connectez l'extrémité type C du câble de charge USB fourni à la prise DC IN sur le côté droit de la radio.
2. Connectez l'autre extrémité du câble de charge USB à un port USB Type-A (par exemple d'un PC, d'un chargeur USB ou d'une batterie externe portable).

**Remarque:**
**Il est recommandé d'utiliser une source d'alimentation USB fournissant 5V / 2,4A pour éviter une panne de la batterie et pour s'assurer que la prise DC OUT de la radio peut également être utilisée pendant la charge de la batterie.**



#### Charger la batterie à l'aide de la manivelle

Suivez ces étapes pour charger la batterie à l'aide de la manivelle à l'arrière de la radio:
1. Avant d'utiliser la manivelle, assurez-vous que l'antenne télescopique est rétractée et remise en place.
2. Sortez la manivelle de sa position de repos.
3. Tournez la manivelle dans le sens des aiguilles d'une montre ou dans le sens inverse des aiguilles d'une montre à environ 100 tours par minute. L'indicateur LED de charge à côté de l'écran de la radio s'allumera en vert pendant que la batterie est en charge.
4. Une fois que vous avez fini de charger la radio à l'aide de la manivelle, replacez la manivelle dans sa position de repos.

**Remarque:**
**dans des conditions d'écoute normales, chaque minute de charge à l'aide de la manivelle ajoute environ 5~7 minutes d'écoute.**

#### Charger la batterie à l'aide du panneau solaire

La radio n'a pas besoin d'être allumée pour que le panneau solaire fonctionne.
Pour recharger la batterie interne de la radio à l'aide de l'énergie solaire, positionnez la radio de manière à ce que le panneau solaire reçoive la lumière directe du soleil. Plus la lumière directe du soleil se reflète sur le panneau solaire, plus il peut générer d'électricité pour alimenter la radio.

**Remarque:**
**les meilleures performances du panneau solaire seront obtenues lorsque le soleil est directement au-dessus de votre tête et que la lumière du soleil n'est pas obstruée par les nuages, le feuillage, les rideaux, etc. Dans certaines situations et dans de mauvaises conditions d'éclairage, le panneau solaire peut ne pas être efficace et ne devrait pas être considéré comme la principale source d'énergie pour une utilisation standard. Le panneau solaire est conçu comme une source d'énergie supplémentaire qui, dans des conditions d'éclairage appropriées, peut couvrir jusqu'à 100% des besoins énergétiques de la radio. Le panneau solaire ne chargera la batterie que sous la lumière naturelle du soleil. Il ne fera aucune charge sous une lumière artificielle.**
**N'essayez PAS** de charger la batterie en plaçant le panneau solaire directement sous une lampe solaire quel que soit le type, cela causerait des dommages irréversibles à la radio et pourrait endommager le boîtier. (Cela annulera votre garantie.)

#### Allumer / éteindre la radio

Une fois la radio alimentée, appuyez et maintenez enfoncé le bouton d'alimentation pour allumer la radio. La radio passera automatiquement au dernier mode utilisé. Pour éteindre la radio, appuyez simplement sur le bouton d'alimentation.

**Remarque:**
**si la radio est alimentée par batterie, tous les boutons, à l'exception du bouton Lampe de poche LED / éclairage d'urgence, du bouton de signal d'urgence et du bouton d'alimentation, seront désactivés lorsque la radio est éteinte. Lorsqu'elle est connectée à une source d'alimentation USB, l'alarme peut toujours être activée / désactivée en maintenant enfoncé le bouton Alarme et le menu radio peut être ouvert en maintenant enfoncé le bouton Menu.**

#### Utilisation de la lampe de poche LED

Le MMR-99DAB dispose de trois lumières intégrées qui peuvent être utilisées comme lampe de poche à LED en appuyant plusieurs fois sur le bouton de la lampe de poche pour activer l'un des trois types d'éclairage ou pour désactiver la fonction de lampe de poche. La lampe de poche LED peut toujours être activée, que la radio soit allumée ou éteinte. Après avoir activé l'un des trois types d'éclairage , appuyez plusieurs fois sur le bouton du mode d'éclairage pour sélectionner le mode d'éclairage. Les modes d'éclairage disponibles sont les suivants : forte luminosité, faible luminosité, SOS (signal de détresse en code Morse, trois flashs courts, trois flashs longs, trois flashs courts) et lumière clignotante.



#### Utilisation de la fonction de signal d'urgence

Le MMR-99DAB dispose également d'un signal d'urgence et d'une lumière qui peuvent être utilisés pour attirer l'attention en cas d'urgence. Le signal d'urgence peut toujours être activé, que la radio soit allumée ou éteinte. Pour activer le signal d'urgence, appuyez simplement sur le bouton Signal d'urgence. L'éclairage de faible luminosité rouge et l'éclairage de forte luminosité blanc clignoteront désormais alternativement et un son d'alarme augmentant en volume sera émis par le haut-parleur de la radio.

#### Utilisation de la fonction de verrouillage des touches

La fonction de verrouillage des touches peut être utilisée pour empêcher le fonctionnement involontaire de la radio et désactivera tous les boutons, à l'exception de la lampe de poche LED et des boutons de signal d'urgence.
Pour activer le verrouillage des touches, appuyez simplement sur le bouton de verrouillage et maintenez-le enfoncé jusqu'à ce que l'indicateur de verrouillage apparaisse sur l'écran de la radio. Pour désactiver le verrouillage des touches, appuyez à nouveau sur le bouton de verrouillage et maintenez-le enfoncé jusqu'à ce que l'indicateur de verrouillage disparaisse de l'écran.

#### Utilisation de la minuterie de mise en veille

La minuterie de mise en veille vous permet d'éteindre automatiquement la radio après un délai prédéfini. Elle peut être réglée de 15 à 120 minutes en maintenant enfoncé le bouton d'alimentation et en le relâchant lorsque le temps de mise en veille souhaité s'affiche à l'écran.
Lorsque la minuterie de mise en veille est active, l'indicateur de la fonction s'affichera sur l'écran de la radio. Pour désactiver la minuterie de mise en veille, appuyez sur le bouton d'alimentation et maintenez-le enfoncé jusqu'à ce que l'option **[OFF]** (désactivé) apparaisse à l'écran ou éteignez la radio puis rallumez-la.

#### Menu de la radio

Le menu de la radio peut être ouvert lorsque la radio est allumée ou éteinte et il peut être ouvert à partir de n'importe quel mode. Le menu se compose d'un certain nombre d'éléments par défaut et de certains éléments spécifiques au mode dans lequel le menu est ouvert (le cas échéant).
Pour ouvrir le menu de la radio, appuyez et maintenez enfoncé le bouton Menu. Appuyez ensuite sur le bouton de réglage Tuning haut / bas pour sélectionner un élément ou une valeur dans les menus. Appuyez sur le bouton Entrée pour confirmer votre choix, ou appuyez sur le bouton Menu pour revenir dans le menu précédent ou fermer le menu (si aucun niveau supérieur n'est disponible).
La liste ci-dessous donne un aperçu des éléments par défaut qui peuvent être sélectionnés dans le menu dans tous les modes radio. Dans certains des modes radio, le menu propose également des éléments supplémentaires spécifiques au mode sélectionné. Ces éléments seront répertoriés dans le chapitre correspondant à ce mode spécifique plus loin dans ce manuel.
**[TIME] (heure):** sélectionnez cet élément pour accéder au sous-menu de l'heure comportant les éléments suivants:
- **[UPDATE] (mise à jour):** sélectionnez cet élément pour configurer la source pour la mise à jour automatique de l'heure. Sélectionnez **[FM]** pour mettre à jour l'heure lors de la syntonisation d'une station FM avec des données RDS. Sélectionnez **[DAB]** pour mettre à jour l'heure lors de la syntonisation d'une station DAB, ou sélectionnez **[NONE]** (Aucun) pour désactiver la mise à jour automatique de l'heure de la radio.
- **[TIME SET] (réglage de l'heure):** sélectionnez cet élément pour régler manuellement l'heure et la date de la radio.
- **[12 / 24 HOUR] (format 12 / 24 heures):** sélectionnez cet élément pour sélectionner le format 12 ou 24 heures.

**Remarque:**
**Si la radio est éteinte alors qu'elle est alimentée par la batterie, l'heure réglée ne sera pas enregistrée afin de préserver la durée de vie de la batterie. Par conséquent, l'alarme est également désactivée.**



**[SW VERSION]:** sélectionnez cet élément pour afficher la version du logiciel de la radio.
**[RESET]:** sélectionnez cet élément pour réinitialiser la radio aux paramètres par défaut. Veuillez noter que la sélection de cet élément puis la sélection de **[Yes]** (Oui) réinitialiseront la radio à ses paramètres d'usine et toutes les informations stockées sur la radio seront supprimées. Cela inclut tous les paramètres et les stations préréglées enregistrées.
**[LANGUAGE]:** Cet élément n'est pas disponible lors de l'ouverture du menu depuis le mode Veille de la radio. Sélectionnez cet élément pour configurer la langue dans laquelle les menus radio sont affichés.
**[DCOUT]:** Cet élément n'est disponible que lorsque la radio n'est pas connectée à une source d'alimentation USB. Sélectionnez cet élément pour activer / désactiver la prise DC OUT de la radio lors d'une utilisation sur batterie (lorsque la radio est connectée à une source d'alimentation USB, la prise DC OUT est toujours activée et disponible pour la charge lorsque la radio est éteinte). Pour utiliser la prise DC OUT pour alimenter un appareil externe lors d'une utilisation sur batterie, cet élément doit être activé et la radio doit être éteinte.
**[LIGHT]:** sélectionnez cet élément pour accéder au sous-menu Light (éclairage) contenant les éléments suivants:
- **[B / L]:** sélectionnez cet élément pour configurer le délai d'activation du rétroéclairage de la radio. Les options disponibles sont **[30S]**, **[20S]**, **[10S]** et **[OFF]** (Désactivé).
- **[EL]:** sélectionnez cet élément pour activer / désactiver la fonction d'éclairage d'urgence automatique de la radio. Cette fonction active automatiquement l'éclairage de forte luminosité blanche lorsque la radio est déconnectée d'une source d'alimentation USB. Appuyez plusieurs fois sur le bouton de la lampe de poche LED pour éteindre la lampe de poche.

**[LOUD]:** sélectionnez cet élément pour activer / désactiver la fonction Loudness de la radio.
**[ALARM]:** sélectionnez cet élément pour configurer l'alarme de la radio. Après avoir réglé une heure d'alarme, la source d'alarme, la fréquence d'alarme et le volume d'alarme peuvent également être sélectionnés. Les options disponibles pour la source d'alarme sont **[DAB]**, **[FM]** et **[BUZ]** (sonnerie de type buzzer), tandis que les options disponibles pour la fréquence d'alarme sont **[ONCE]** (une seule fois), **[DAILY]** (tous les jours), **[WEEKDAYS]** (jours de semaine), **[WEEKENDS]**.

### 4. Écouter la radio DAB

#### Recherche de stations DAB

Pour syntoniser les stations de radio DAB, procédez comme suit:
1. Allumez la radio en appuyant sur le bouton d'alimentation et en le maintenant enfoncé.
2. Sélectionnez le mode radio DAB en appuyant plusieurs fois sur le bouton Bande.
3. Si c'est la première fois que le mode radio DAB est utilisé, la radio effectuera automatiquement un balayage complet afin de trouver toutes les stations de radio DAB disponibles. Pendant le processus de balayage, à mesure que de nouvelles stations sont détectées, le compteur de stations augmentera et les stations seront ajoutées à la liste qui est stockée dans la radio.
4. Lorsque le balayage complet est terminé, la radio syntonise automatiquement la première station DAB de la liste des stations et lit la station.
5. Utilisez le bouton de réglage Tuning haut / bas pour parcourir la liste des stations et appuyez sur le bouton Entrée pour syntoniser la station sélectionnée.

**Remarque:**
**avant de sélectionner le mode radio DAB et de syntoniser les stations, assurez-vous que l'antenne télescopique à l'arrière de la radio est complètement déployée et positionnée à la verticale.**

#### Menu de la radio DAB

En mode radio DAB, le menu de la radio propose cinq éléments supplémentaires spécifiques à ce mode:
**[FULL SCAN]:** sélectionnez cette option pour effectuer un balayage complet et stocker toutes les stations de radio DAB trouvées dans la liste des stations.
**[MANUAL]:** sélectionnez cette option pour syntoniser manuellement un canal / une fréquence DAB.



**[DRC]:** le contrôle de la plage dynamique (également connu sous le nom de DRC) peut rendre les sons plus faibles plus faciles à entendre lorsque votre radio est utilisée dans un environnement bruyant en réduisant la plage dynamique du signal audio. Sélectionnez cet élément pour configurer le niveau du DRC, les options disponibles sont:
- **[0]:** le DRC est désactivé. La diffusion DRC sera ignorée. Ce sont les paramètres par défauts.
- **[1 / 2]:** le niveau du DRC est réglé sur 1 / 2 de celui envoyé par le diffuseur.
- **[1]:** le DRC est défini sur la valeur envoyée par le diffuseur.

**[ORDER]:** sélectionnez cet élément pour configurer l'ordre de la liste des stations. Sélectionnez **[NAME]** pour classer les stations par nom, sélectionnez **[ENSEMBLE]** pour trier la liste des stations par multiplex DAB, ou sélectionnez **[ACTIVE]** pour trier la liste des stations par stations actives / inactives.
**[PRUNE]:** sélectionnez cet élément pour supprimer toutes les stations indisponibles / invalides de la liste des stations.

#### Mémorisation des stations DAB préréglées

Le MMR-99DAB dispose de 4 pages préréglées contenant 5 stations préréglées pour la radio DAB (pour un total de 20 préréglages).
Pour mémoriser une station DAB en tant que station DAB préréglée, procédez comme suit:
1. Allumez la radio.
2. Sélectionnez le mode radio DAB en appuyant plusieurs fois sur le bouton Bande et syntonisez la station DAB requise comme décrit précédemment.
3. Appuyez plusieurs fois sur le bouton Page pour sélectionner la page de préréglage souhaitée.
4. Appuyez sur le bouton de préréglage souhaité (1-5) et maintenez-le enfoncé jusqu'à ce que l'écran de la radio affiche le message « SAVED » (Enregistré). La station est maintenant enregistrée en tant que préréglage et l'indicateur de préréglage correspondant apparaîtra sur l'écran de la radio.
5. Répétez cette procédure autant de fois que nécessaire pour les préréglages restants. Les stations préréglées ne peuvent pas être supprimées, mais elles peuvent être écrasées en mémorisant une nouvelle station sur un préréglage déjà utilisé.

#### Rappel des stations DAB préréglées

Pour rappeler une station DAB préréglée, procédez comme suit:
1. Allumez la radio.
2. Sélectionnez le mode radio DAB en appuyant plusieurs fois sur le bouton Bande.
3. Appuyez plusieurs fois sur le bouton Page pour sélectionner la page de préréglage souhaitée.
4. Appuyez sur le bouton de la station préréglée souhaitée (1-5).

#### Affichage des informations DAB sur l'écran

Lorsque vous écoutez une station de radio DAB, appuyez plusieurs fois sur le bouton Info pour faire défiler les informations suivantes sur l'écran de la radio:
- Texte
- Type de programme
- Nom du programme
- Heure
- Date
- Fréquence
- Débit binaire
- Codec audio
- Puissance du signal
- Texte DL Plus (Certaines stations peuvent fournir d'autres informations relatives au programme pour l'affichage en plus du texte normal. Si aucune n'est disponible, un message « no info » (Aucune info) s'affichera.)

### 5. Écouter la radio FM

#### Recherche de stations FM

Pour syntoniser les stations de radio FM, procédez comme suit:
1. Allumez la radio en appuyant sur le bouton d'alimentation et en le maintenant enfoncé.
2. Sélectionnez le mode radio FM en appuyant plusieurs fois sur le bouton Bande.
3. Appuyez sur le bouton de réglage Tuning haut ou bas puis appuyez sur le bouton de syntonisation (Autotune) pour syntoniser automatiquement une station FM respectivement par ordre croissant vers des valeurs de fréquence plus élevée ou par ordre décroissant vers des valeurs de fréquence plus basse. Votre radio arrêtera le balayage lorsqu'elle trouvera une station suffisamment puissante. L'écran affichera la fréquence du signal qui a été trouvé et l'indicateur de la puissance du signal indiquera la puissance du signal reçu. Si des informations RDS sont disponibles, l'indicateur RDS apparaîtra également sur l'écran de la radio et après quelques secondes, l'écran affichera le nom de la station de radio.



4. Appuyez sur le bouton de réglage Tuning haut / bas pour affiner la fréquence par incréments de 0,05MHz si nécessaire.
5. Répétez les étapes 3 et 4 pour syntoniser d'autres stations de radio.

**Remarque:**
**avant de sélectionner le mode radio FM et de syntoniser les stations, assurez-vous que l'antenne télescopique à l'arrière de la radio est complètement déployée et positionnée à la verticale.**

#### Menu de la radio FM

En mode radio FM, le menu de la radio propose deux éléments supplémentaires spécifiques à ce mode:
**[SCAN]:** sélectionnez cet élément pour configurer la fonction de syntonisation automatique de la radio. Sélectionnez **[LOCAL]** pour que la fonction de syntonisation automatique ne recherche que les signaux locaux forts, ou sélectionnez **[DISTANT]** pour que la fonction de syntonisation automatique recherche également les signaux distants et plus faibles.
**[AUDIO]:** sélectionnez cet élément pour configurer la lecture en mode FM. Sélectionnez **[MONO]** pour forcer la lecture mono, ou sélectionnez **[Auto]** pour autoriser la lecture stéréo si disponible. Forcer la lecture mono peut aider à réduire le sifflement des signaux FM faibles.

#### Mémorisation des stations FM préréglées

Le MMR-99DAB dispose de 4 pages préréglées contenant 5 stations préréglées pour la radio FM (pour un total de 20 préréglages).
Pour mémoriser une station FM en tant que station FM préréglée, procédez comme suit:
1. Allumez la radio en appuyant sur le bouton d'alimentation et en le maintenant enfoncé.
2. Sélectionnez le mode radio FM en appuyant plusieurs fois sur le bouton Bande et syntonisez la station FM requise comme décrite précédemment.
3. Appuyez plusieurs fois sur le bouton Page pour sélectionner la page de préréglage souhaitée.
4. Appuyez sur le bouton de préréglage souhaité (1-5) et maintenez-le enfoncé jusqu'à ce que l'écran de la radio affiche le message « SAVED » (Enregistré). La station est maintenant enregistrée en tant que préréglage et l'indicateur de préréglage correspondant apparaîtra sur l'écran de la radio.
5. Répétez cette procédure autant de fois que nécessaire pour les préréglages restants. Les stations préréglées ne peuvent pas être supprimées, mais elles peuvent être écrasées en mémorisant une nouvelle station sur un préréglage déjà utilisé.

#### Rappel des stations FM préréglées

Pour rappeler une station FM préréglée, procédez comme suit:
1. Allumez la radio en appuyant sur le bouton d'alimentation et en le maintenant enfoncé.
2. Sélectionnez le mode radio FM en appuyant plusieurs fois sur le bouton Bande.
3. Appuyez plusieurs fois sur le bouton Page pour sélectionner la page de préréglage souhaitée.
4. Appuyez sur le bouton de la station préréglée souhaitée (1-5).



#### Affichage des informations FM sur l'écran

Lorsque vous écoutez une station de radio FM qui diffuse également des informations RDS (l'indicateur RDS s'affiche sur l'écran de la radio), appuyez plusieurs fois sur le bouton Info pour faire défiler les informations suivantes sur l'écran de la radio:
- Nom de la station
- Message texte
- Type de programme
- Fréquence
- Type de réception (stéréo / mono)
- Heure actuelle
- Date du jour

Si aucune information RDS n'est disponible, la radio ne pourra pas afficher le nom de la station, le message texte et le type de programme.

### 6. Écouter de la musique via le streaming Bluetooth

Pour diffuser de la musique Bluetooth sur votre radio, vous devez coupler votre appareil Bluetooth avec le MMR-99DAB. Le couplage crée un «lien» afin que deux appareils puissent se reconnaître.

#### Couplage de votre appareil Bluetooth pour la première fois

1. Allumez la radio en appuyant sur le bouton d'alimentation et en le maintenant enfoncé.
2. Appuyez plusieurs fois sur le bouton Bande pour sélectionner le mode Bluetooth. L'écran de la radio affichera le message « PAIRING » (couplage) et l'indicateur LED Bluetooth clignotera en bleu pour indiquer que la radio est disponible pour le couplage Bluetooth.
3. Activez le Bluetooth sur votre appareil Bluetooth (reportez-vous au manuel de l'appareil Bluetooth si vous ne savez pas comment activer le Bluetooth).
4. Accédez à la liste des appareils Bluetooth de votre périphérique Bluetooth et sélectionnez le périphérique nommé « MMR-99 DAB ».
**Remarque:**
**sur certains appareils Bluetooth dotés de la version Bluetooth 2.1 ou antérieurs, vous devrez peut-être entrer un code d'accès. Si tel est le cas, saisissez le code « 0000 ».**
5. Une fois les appareils couplés et connectés, une confirmation sonore sera émise par la radio et l'écran de la radio affichera le nom de l'appareil Bluetooth connecté. Vous pouvez maintenant écouter de la musique sur votre appareil Bluetooth et diffuser la musique via les haut-parleurs de la radio.

**Remarques:**
- **Si 2 appareils Bluetooth se couplent pour la première fois, les deux doivent rechercher votre radio. Elle affichera sa disponibilité sur les deux appareils. Cependant, si un appareil se connecte d'abord à cet appareil, alors l'autre appareil Bluetooth ne le trouvera pas dans sa liste.**
- **Si vous mettez votre appareil Bluetooth hors de portée, la connexion entre votre appareil et la radio sera temporairement déconnectée. Votre radio se reconnectera automatiquement si le périphérique Bluetooth est remis à portée. Sachez que pendant la période de déconnexion, aucun autre appareil Bluetooth ne peut se coupler ou se connecter avec votre radio.**
- **Si «MMR-99DAB» apparaît dans votre liste de périphériques Bluetooth, mais que votre périphérique Bluetooth ne peut pas se connecter avec lui, veuillez supprimer l'élément de votre liste et coupler à nouveau le périphérique Bluetooth avec la radio en suivant les étapes décrites précédemment.**
- **La portée de fonctionnement effective entre la radio et le périphérique Bluetooth couplé est d'environ 10 mètres (30 pieds). Tout obstacle entre le système et l'appareil peut réduire la portée de fonctionnement.**
- **Les performances de la connectivité Bluetooth peuvent varier en fonction du périphérique Bluetooth connecté. Veuillez vous référer aux spécifications Bluetooth de votre appareil avant de le connecter à votre radio. Toutes les fonctionnalités peuvent ne pas être prises en charge, selon le périphérique Bluetooth utilisé.**
- **Avec certains téléphones mobiles, passer / recevoir des appels, des messages texte, des e-mails ou toute autre activité non liée au streaming audio peut désactiver le streaming audio Bluetooth ou même se déconnecter temporairement de votre appareil. Un tel comportement dépend du périphérique Bluetooth et n'indique pas un problème avec votre MMR-99 DAB.**



#### Lecture audio en mode Bluetooth

Lorsque vous avez connecté avec succès votre radio avec l'appareil Bluetooth choisi, vous pouvez commencer à jouer votre musique à l'aide des commandes de votre appareil Bluetooth connecté.
1. Le volume de la lecture via la fonction Bluetooth peut être contrôlé à la fois sur votre appareil Bluetooth et sur la radio à l'aide du bouton de réglage du volume haut / bas.
2. La lecture peut également être contrôlée à la fois à l'aide des commandes de votre appareil Bluetooth et des commandes de la radio. Appuyez sur le bouton Lecture / Pause de la radio pour démarrer / mettre en pause la lecture. Appuyez sur le bouton Piste suivante ou Piste précédente pour sélectionner la piste souhaitée, et maintenez enfoncé le bouton Piste suivante ou Piste précédente pour avancer ou reculer rapidement dans une piste (relâchez le bouton lorsque le point souhaité dans la piste est atteint).

**Remarque:**
**toutes les applications ou tous les appareils de lecture peuvent ne pas répondre à toutes ces commandes.**

#### Lecture audio à partir d'un appareil Bluetooth précédemment couplé

Le MMR-99DAB peut mémoriser jusqu'à 8 ensembles d'appareils Bluetooth couplés. Une fois que la mémoire dépasse 8, le premier appareil avec lequel la radio a été couplée sera écrasé dans la mémoire de la radio.
Si votre appareil source Bluetooth a déjà été couplé avec le MMR-99DAB, la radio se souviendra toujours de votre appareil Bluetooth et tentera de se reconnecter avec le dernier appareil connecté. Si le dernier appareil Bluetooth connecté n'est pas disponible, la radio essaiera de se connecter à l'avant-dernier appareil Bluetooth.

#### Déconnexion de votre appareil Bluetooth

Appuyez et maintenez enfoncé le bouton de couplage Bluetooth pour déconnecter la radio de votre appareil Bluetooth. Vous pouvez également appuyer sur le bouton Bande pour sélectionner un mode autre que le mode Bluetooth ou désactiver la fonction Bluetooth sur votre appareil source Bluetooth pour désactiver la connexion.
Si vous vous déconnectez de l'appareil Bluetooth en mode Bluetooth, une confirmation sonore sera émise et le voyant LED Bluetooth de la radio clignotera en bleu pour indiquer que la radio est à nouveau disponible pour le couplage.

### 7. Utilisation de la prise d'entrée auxiliaire et de la prise casque

#### Écouter de la musique via la prise d'entrée auxiliaire

Vous pouvez écouter l'audio d'un appareil externe via le haut-parleur de votre MMR-99DAB. Pour le faire, suivez ces étapes.
1. Connectez l'appareil externe (tel qu'un iPod, un lecteur MP3 ou un lecteur CD) à la prise d'entrée Aux In de la radio à l'aide d'un câble audio de 3,5mm (non fourni).
2. Assurez-vous que la radio et le périphérique externe sont allumés.
3. Appuyez plusieurs fois sur le bouton Bande pour sélectionner le mode Aux in.
4. La sortie audio de l'appareil externe sera maintenant diffusée via le haut-parleur de votre MMR-99DAB. Réglez le volume sur l'appareil externe pour garantir un niveau de volume adéquat, puis utilisez le bouton de réglage du volume haut / bas de la radio au besoin pour régler le volume à un niveau confortable.

#### Écouter de la musique à l'aide de la prise casque

Le MMR-99DAB est équipé d'une prise casque sur le côté droit de la radio, qui peut être utilisée pour connecter une paire



d'écouteurs / casque avec une prise de 3,5mm. Pour brancher le casque, il suffit de brancher la prise jack de 3,5mm dans la prise. La radio détectera alors automatiquement qu'une paire d'écouteurs / casque a été connectée et elle désactivera son haut-parleur interne.
Nous vous recommandons de baisser le volume avant de brancher le casque et de l'augmenter lentement jusqu'à un niveau approprié après avoir branché le casque pour éviter les sons de fortes intensités et endommager votre audition.

**Remarque:**
**une pression acoustique excessive des écouteurs et du casque peut entraîner une perte auditive. Pour éviter d'éventuels dommages auditifs, n'écoutez pas à des niveaux de volume élevés pendant de longues périodes.**

#### Caractéristiques

| | |
|---|---|
| **Source d'alimentation** | Batterie lithium-ion rechargeable intégrée de 2600mAh |
| | Dynamo - recharge une batterie lithium intégrée rechargeable. |
| | Panneau solaire - recharge une batterie lithium intégrée rechargeable. |
| | DC IN (5V / 2,4A) Prise USB de type C pour charger le MMR-99DAB. |
| | Câble USB de type A vers USB C et dragonne inclus. |
| | |
| **Couverture de fréquence** | |
| FM | 87.5-108 MHz |
| DAB (BANDE III) | 5A-13F (174.928MHZ - 239.200MHZ) |
| | |
| **Bluetooth** | |
| Spécification du Bluetooth | Bluetooth® 5.0+EDR |
| Profil pris en charge | A2DP, AVRCP |
| CODEC Audio Bluetooth | SBC, AAC |
| Puissance d'émission | Classe de puissance 2 |
| Portée de la ligne de visée | 10mètres / 30pieds |
| La fréquence et la puissance maximale transmise | 2402MHz ~ 2480MHz: 2dBm (Bluetooth EDR & LE) |



| | |
|---|---|
| **Antenne** | |
| Antenne télescopique | FM / DAB |
| | |
| **Prise** | |
| Prise CC | USB Type C DC IN, 5V / 2,4A<br>Ce symbole indique une tension continue. |
| | USB Type A DC OUT, 5V / 1A |
| Prise pour écouteurs | 3,5mm de diamètre, sortie stéréo, impédance de 32ohms |
| Prise auxiliaire AUX | 3,5mm de diamètre, entrée stéréo |
| | |
| **Haut-parleur** | 2,25 ", 4Ohm, 5Watts |
| | |
| **Puissance de sortie** | 1,5watts |
| | |
| **Plage de température de fonctionnement** | de 5°C à 35°C |

**※ L'étiquette du code-barres sur le produit est définie ci-dessous:**

aH181200001

aH 18 12 00001
- Numéro de série
- Mois de production
- Année de production
- Code du produit

La Société se réserve le droit de modifier les caractéristiques sans avertissement.

Si à l'avenir vous devez vous débarrasser de ce produit, veuillez noter que: Les produits électriques ne peuvent pas être jetés avec le reste des déchets ménagers. Si possible, amenez l'appareil à un centre de recyclage. Vérifiez auprès de votre municipalité ou de votre détaillant pour en savoir plus sur le recyclage. (Directive relative aux déchets d'équipements électriques et électroniques).



**E** Instruccions de manejo

Bluetooth®

La marca de Bluetooth® y sus logotipos son marcas registradas pertenecientes a Bluetooth SIG, Inc. y el uso de dichas marcas por SANGEAN ELECTRONICS INC. se realiza bajo licencia.

### 1. Importantes instrucciones de seguridad

1. Lea atentamente estas instrucciones.
2. Conserve estas instrucciones.
3. Observe todas las advertencias.
4. Siga todas las instrucciones.
5. No use este aparato cerca del agua.
6. Límpielo solo con un paño seco.
7. No bloquee ninguna de las aberturas de ventilación. Instale según las instrucciones del fabricante.
8. No instale cerca de fuentes de calor, como radiadores, estufas, fuegos de cocina u otros aparatos (incluyendo amplificadores) que produzcan calor.
9. No eluda el propósito de seguridad del enchufe polarizado o del tipo de toma de tierra. Un enchufe polarizado tiene dos hojas, siendo una más ancha que la otra. Un enchufe del tipo de toma de tierra tiene dos hojas y una clavija de toma de tierra. La hoja ancha o la tercera clavija se le proporcionan por su seguridad. Si el enchufe no se ajustara a su toma de corriente, consulte a un electricista para que se encargue de la sustitución de la toma obsoleta.
10. Evite pisar o pellizcar el cable de alimentación, especialmente en la parte del enchufe, ladrones y el lugar en que este sale del aparato.
11. Utilice únicamente accesorios especificados por el fabricante.
12. Coloque el aparato sobre un carrito, soporte, pie de apoyo o mesa que haya sido especificado por el fabricante o vendido con el televisor. Cuando use el televisor en combinación con un carrito, tenga cuidado al desplazarlos juntos, para evitar las lesiones que podría producir un vuelco de ambos.
13. Desenchufe este aparato durante las tormentas o cuando no vaya a usarlo por un periodo prolongado.
14. Para su reparación, acuda a personal cualificado. Será necesario reparar el equipo cuando este haya resultado dañado en cualquier modo, como en el cable de alimentación o el enchufe, cuando se haya derramado líquido o haya caído algún objeto en la unidad, si el aparato ha sido expuesto a la lluvia o la humedad, cuando no funcione con normalidad o en caso de que se haya caído y recibido un impacto.
15. El aparato no debe ser expuesto a goteos ni salpicaduras y no deberán colocarse objetos que contengan líquidos sobre este.
16. Para reducir el riesgo de incendio o descarga eléctrica, no exponga este aparato a la lluvia o la humedad.
17. Las pilas no deberán ser expuestas a un calor excesivo, como el producido por la luz solar, un fuego, etc.
18. **PRECAUCIÓN:** peligro de explosión si la batería se reemplaza incorrectamente. Reemplácela solo con una del mismo tipo o equivalente.
19. Para evitar posibles daños en la audición, no escuche a niveles altos de volumen durante periodos de tiempo prolongados.
20. Este aparato está provisto de protección contra salpicaduras de agua y la entrada de polvo (IP55).
21. La batería debe usarse o guardarse a una presión de aire superior a 11,6 kPa, de lo contrario, podría explotar o perder líquidos y gases inflamables.

**PRECAUCIÓN:**
**Para reducir el riesgo de descarga eléctrica, no realice ninguna tarea de servicio que no esté incluida en las instrucciones de uso, a menos que esté cualificado para hacerlo.**

### 2. Presentación

#### Vista general de la unidad principal

1. Botón de linterna LED / luz de emergencia
2. Botón de señal de emergencia
3. Panel solar



4. Botón de modo de iluminación
5. Altavoz
6. Botón de encendido / apagado automático
7. Botón de banda / bloqueo
8. Pantalla LCD
9. Botón de información / menú
10. Botón de página / alarma
11. Botón de introducir / sintonización automática
12. Botón de sintonizar hacia arriba / abajo
13. Indicador LED del Bluetooth
14. Indicador LED de carga
15. Botón de subir / bajar volumen
16. Botón de presintonía 5
17. Botón de presintonía 4 / siguiente pista / avance rápido
18. Botón de presintonía 3 / reproducir / pausar
19. Botón de presintonía 2 / pista anterior / rebobinar
20. Botón de presintonía 1 / vinculación Bluetooth
21. Luz corta (roja)
22. Luz larga (blanca)
23. Luz corta (blanca)
24. Correa de mano
25. Antena telescópica
26. Manivela de alimentación de la dínamo
27. Toma de entrada de CC (USB Tipo-C, 5V 2,4A)
28. Toma de salida de CC (USB Tipo-A, 5V 1A)
29. Toma de entrada auxiliar
30. Toma de auriculares de 3,5mm

#### Pantalla LCD e indicadores

A. Indicador de FM
B. Indicador de RDS
C. Indicador de luz de emergencia
D. Indicador de bloqueo
E. Indicador de FM estéreo
F. Indicador de intensidad de señal
G. Indicador de batería
H. Indicador de presintonía
I. Indicador de apagado automático
J. Indicador de hora y frecuencia de la radio
K. Indicador de alarma
L. Indicador de auxiliar
M. Indicador de DAB

### 3. Primeros pasos

#### Alimentación de la radio

La MMR-99DAB funciona con una batería de iones de litio integrada de 2600mAh. Esta batería puede cargarse conectando una fuente de alimentación USB la toma de entrada de CC de la radio, usando la manivela en la parte posterior de la radio o usando el panel solar en la parte superior de la misma.
Antes de usar la radio por primera vez, se recomienda cargar completamente la batería integrada usando la toma de entrada de CC de la radio y una fuente de alimentación USB.
Cargar completamente la batería mediante la alimentación USB toma aproximadamente 3 horas. El indicador de la batería desaparecerá de la pantalla cuando la batería de la radio esté completamente cargada. Una potencia reducida, distorsión, sonidos entrecortados o que el icono de batería vacía parpadee en la pantalla de la radio, son todas señales de que la batería necesita cargarse. Cuando la batería está completamente cargada, la radio puede funcionar por aproximadamente 20 horas.

#### Cargar la batería usando la toma de entrada de CC

Siga estos pasos para cargar la batería usando la toma de entrada de CC de la radio:
1. Conecte el extremo de tipo C del cable de carga suministrado a la toma entrada de CC en la parte derecha de la radio.
2. Conecte el otro extremo del cable de carga USB a un puerto USB de tipo A (por ejemplo, un PC, un cargador USB o una batería externa).



**Nota:**
**se recomienda usar una fuente de alimentación USB que suministre 5V / 2,4A para evitar fallos en la batería y para asegurarse de que la toma de salida de CC de la radio también pueda usarse mientras se carga la batería.**

#### Cargar la batería usando la manivela

Siga estos pasos para cargar la batería usando la manivela en la parte posterior de la radio:
1. Antes de usar la manivela, asegúrese de que la antena telescópica esté replegada y colocada de nuevo en su lugar.
2. Saque la manivela de su posición.
3. Gire la manivela en el sentido de las agujas del reloj o en el sentido contrario a aproximadamente 100 rotaciones por minuto. Mientras la batería se carga, el indicador LED de carga junto a la pantalla de la radio se iluminará de color verde.
4. Una vez que haya terminado de cargar la radio usando la manivela, vuelva a colocarla en su lugar.

**Nota:**
**en condiciones de uso normal, cada minuto de carga usando la manivela, añade aproximadamente 5~7 minutos de escucha.**

#### Cargar la batería usando el panel solar

Para que el panel solar funcione, la radio no necesita estar encendida.
Para cargar la batería interna de la radio usando energía solar, coloque la radio de tal manera que el panel solar reciba luz solar directa. Cuando más directa sea la luz solar en el panel, más electricidad se generará para alimentar la radio.

**Nota:**
**el mayor rendimiento del panel solar se logrará cuando el sol esté directamente encima y la luz solar no esté obstruida por nubes, follaje, cortinas, etc. En ciertas situaciones y en condiciones de poca luz, el panel solar podría no ser efectivo y no debería depender de él como la fuente de alimentación primaria para el uso habitual. El panel solar está diseñado como una fuente de alimentación suplementaria que, en condiciones de luz adecuadas, puede contribuir hasta al 100% de los requisitos de alimentación de la radio. El panel solar cargará la batería solo bajo luz solar natural, no podrá cargarla con luz artificial.**
**NO** intente cargar la batería colocando el panel solar directamente bajo algún tipo de lámparas solares, esto causará daños irreversibles en la radio y podría dañar la carcasa (hacerlo anulará la garantía).

#### Encender y apagar la radio

Después de la radio se haya alimentado, mantenga presionado el botón de encendido para encender la radio. La radio cambiará automáticamente al último modo usado. Para apagar la radio, presione el botón de encendido.

**Nota:**
**si la radio está funcionando con la batería, todos los botones, excepto el botón de linterna LED / luz de emergencia, el de señal de emergencia y el de encendido, se desactivarán cuando se apague la radio. Al conectarla una fuente de alimentación USB, la alarma aún puede activarse / desactivarse manteniendo presionado el botón de alarma y el menú de la radio puede abrirse manteniendo presionado el botón de menú.**

#### Uso de la linterna LED

La MMR-99DAB cuenta con tres luces integradas que pueden usarse como una linterna LED presionando repetidamente el botón de linterna LED para activar cualquier de las tres luces o para apagar la función de linterna. La linterna LED puede activarse siempre, independientemente de si la radio está encendida o apagada. Tras activar una de las tres luces, presione repetidamente el botón de modo de iluminación para seleccionar el modo de iluminación. Los modos de iluminación disponibles son: brillo alto, brillo bajo, SOS (señal de socorro en código Morse, tres destellos cortos, tres destellos largos, tres destellos cortos) y parpadeo.



#### Uso de la función de señal de emergencia

La MMR-99DAB también cuenta con una sirena y luz de emergencia que pueden usarse para llamar la atención en caso de emergencia. La señal de emergencia puede activarse siempre, independientemente de si la radio está encendida o apagada. Para activar la señal de emergencia, simplemente presione el botón de señal de emergencia. La luz corta roja y la larga blanca parpadearán alternativamente y desde el altavoz de la radio, se reproducirá un sonido de alarma que aumentará de volumen progresivamente.

#### Uso de la función de bloqueo de teclas

La función de bloqueo de teclas puede usarse para evitar el funcionamiento accidental de la radio y deshabilitará todos los botones, excepto el de la linterna LED y el de la señal de emergencia.
Para activar el bloqueo de teclas, mantenga presionado el botón de bloqueo hasta que el indicador de bloqueo aparezca en la pantalla de la radio. Para desactivar el bloqueo de teclas, mantenga presionado nuevamente el botón de bloqueo hasta que el indicador de bloqueo desaparezca de la pantalla.

#### Uso del temporizador de apagado automático

El temporizador de apagado automático le permite apagar automáticamente la radio una vez transcurrido un tiempo preestablecido. Puede configurarse de 15 a 120 minutos manteniendo presionado el botón de encendido y soltándolo cuando el tiempo de apagado automático deseado se muestre en la pantalla.
Cuando el temporizador de apagado automático está activo, el indicador de apagado automático se mostrará en la pantalla de la radio. Para apagar el temporizador de apagado automático, mantenga presionado el botón de encendido hasta que la opción **[OFF]** (Apagado) se muestre en pantalla o apague la radio y, a continuación, vuelva a encenderla.

#### El menú de la radio

El menú de la radio puede abrirse cuando la radio está encendida o apagada, y desde cualquier modo. El menú consiste de una serie de elementos predeterminados y algunos elementos específicos del modo desde el cual se abre el menú (si corresponde).
Para abrir el menú de la radio, mantenga presionado el botón de menú. A continuación, presione el botón de sintonizar hacia arriba / abajo para seleccionar un elemento o valor en el menú y presione el botón de introducir para confirmar la elección, o presione el botón de menú para retroceder un paso en el menú o cerrarlo (si no hubiese elementos de nivel superior disponibles).
La siguiente lista ofrece una visión general de los elementos predeterminados que pueden seleccionarse desde el menú en todos los modos de la radio. En algunos modos de la radio, el menú también presenta algunos elementos específicos del modo seleccionado. Estos elementos se enumerarán más adelante en este manual, en el capítulo correspondiente al modo específico.
**[TIME] (Hora):** seleccione este elemento para ir al submenú de la hora que contiene los siguientes elementos:
- **[UPDATE] (Actualizar):** seleccione este elemento para configurar la fuente para la actualización automática de la hora. Seleccione **[FM]** para actualizar la hora cuando sintonice una emisora FM con datos RDS, seleccione **[DAB]** para actualizar la hora cuando sintonice una emisora DAB o seleccione **[NONE]** (Ninguna) para desactivar la actualización automática de la hora de la radio.
- **[TIME SET] (Establecer hora):** seleccione este elemento para configurar manualmente la hora y fecha de la radio.
- **[12 / 24 HOUR] (Formato de 12 / 24 horas):** seleccione este elemento para seleccionar el formato de 12 o 24 horas.

**Nota:**
**Si la radio se apaga mientras usa la alimentación por batería, la hora establecida no se guardará para ahorrar batería. Como resultado, la alarma también se desactivará.**
**[SW VERSION]** (Versión del software): seleccione este elemento para ver la versión



del software de la radio.
**[RESET]** (Restablecer): seleccione este elemento para restablecer la radio a la configuración predeterminada. Tenga en cuenta que seleccionar este elemento, y a continuación seleccionar **[Yes]** (Sí), restablecerá la radio a su configuración de fábrica y toda la información guardada en la radio se eliminará. Esto incluye todos los ajustes y emisoras presintonizadas guardadas.
**[LANGUAGE] (Idioma):** Este elemento no está disponible cuando el menú se abre desde el modo espera de la radio. Seleccione este elemento para establecer el idioma en el que se mostrarán los menús de la radio.
**[DCOUT] (Salida de CC):** Este elemento solo está disponible cuando la radio no está conectada a una fuente de alimentación USB. Seleccione este elemento para activar / desactivar la toma de salida de CC de la radio cuando se usa la batería (cuando la radio está conectada a una fuente de alimentación USB, la toma de salida de CC está siempre activada y disponible para la carga, cuando la radio está apagada). Para usar la toma de salida de CC para alimentar un dispositivo mientras usa la batería, este elemento debe estar activado y la radio apagada.
**[LIGHT] (Luz):** seleccione este elemento para ir al submenú de la luz que contiene los siguientes elementos:
- **[B / L] (Retroiluminación):** seleccione este elemento para configurar el tiempo de la retroiluminación de la radio. Las opciones disponibles son: **[30S]**, **[20S]**, **[10S]** y **[OFF]** (Apagada).
- **[EL] (Luz de emergencia):** seleccione este elemento para activar / desactivar la función de luz de emergencia de la radio. Esta función activa automáticamente el LED de la luz larga blanca cuando la radio se desconecta de una alimentación USB. Presione repetidamente el botón de linterna LED para apagar la linterna.

**[LOUD] (Compensación):** seleccione este elemento para activar / desactivar la función de compensación de la radio.
**[ALARM] (Alarma):** seleccione este elemento para establecer la alarma de la radio. Tras establecer la hora de la alarma, también puede seleccionar la fuente, la frecuencia y el volumen de la misma. Las opciones disponibles para la fuente de la alarma son: **[DAB]**, **[FM]** y **[BUZ]** (Zumbador), mientras que las opciones para la frecuencia son: **[ONCE]** (Una vez), **[DAILY]** (Diaria), **[WEEKDAYS]** (Días laborables) y **[WEEKENDS]** (Fines de semana).

### 4. Escuchar la radio DAB

#### Sintonizar emisoras DAB

Para sintonizar emisoras de radio DAB, siga estos pasos:
1. Encienda la radio manteniendo presionado el botón de encendido.
2. Seleccione el modo de radio DAB presionando repetidamente el botón de banda.
3. Si es la primera vez que se usa el modo de radio DAB, la radio realizará una búsqueda completa de forma automática para encontrar todas las emisoras de radio DAB disponibles. Durante el proceso de búsqueda, a medida que se detecten nuevas emisoras, el contador de emisoras aumentará y las emisoras se agregarán a la lista que está guardada en la radio.
4. Cuando la búsqueda se haya completado, la radio sintonizará y reproducirá automáticamente la primera emisora DAB de la lista de emisoras.
5. Use el botón de sintonizar hacia arriba / abajo para recorrer la lista de emisoras y presione el botón de introducir para sintonizar la emisora seleccionada.

**Nota:**
**antes de seleccionar el modo de radio DAB y sintonizar emisoras, asegúrese de que la antena telescópica en la parte posterior de la radio esté completamente extendida y en posición vertical.**

#### El menú de radio DAB

En el modo de radio DAB, el menú de la radio contiene cinco elementos adicionales específicos de este modo:
**[FULL SCAN]** (Búsqueda completa): seleccione esta opción para realizar una búsqueda completa y guardar en la lista de

emisoras todas las emisoras de radio DAB encontradas.
**[MANUAL]:** seleccione esta opción para sintonizar manualmente un canal / frecuencia DAB.
**[DRC]:** el control de rango dinámico (también conocido como DRC) puede hacer que los sonidos más bajos sean más fáciles de escuchar cuando la radio se usa en un ambiente ruidoso al reducir el rango dinámico de la señal de audio. Seleccione este elemento para configurar el nivel de DRC. Las opciones disponibles son:
- **[0]:** el DRC está desactivado. El DRC de la transmisión se ignorará. Esta es la configuración predeterminada.
- **[1 / 2]:** el nivel de DRC se establece a la mitad del enviado por la emisora.
- **[1]:** el DRC se establece como es enviado por la emisora.

**[ORDER] (Orden):** seleccione este elemento para configurar el orden de la lista de emisoras. Seleccione **[NAME]** (Nombre) para ordenar las emisoras por nombre, seleccione **[ENSEMBLE]** (Conjunto) para ordenar la lista de emisoras por el multiplex DAB o seleccione **[ACTIVE]** (Activas) para ordenar la lista de emisoras por emisoras activas / inactivas.
**[PRUNE] (Depurar):** seleccione esta opción para borrar todas las emisoras no disponibles de la lista de emisoras.

### Presintonizar emisoras DAB

La MMR-99DAB cuenta con 4 páginas de presintonías que contienen 5 presintonías de emisoras para radio DAB (para un total de 20 presintonías).
Para guardar una emisora DAB como una presintonía DAB, siga estos pasos:
1. Encienda la radio.
2. Seleccione el modo de radio DAB presionando repetidamente el botón de banda y sintonice la emisora DAB deseada tal y como se describió anteriormente.
3. Presione repetidamente el botón de página para seleccionar la página de presintonías deseada.
4. Mantenga presionado el botón de presintonía deseado (del 1 al 5) hasta que la pantalla de la radio muestre el mensaje de "SAVED" (Guardada). La emisora estará guardada ahora como presintonía y el indicador de presintonía correspondiente se mostrará en la pantalla de la radio.
5. Repita este procedimiento según sea necesario para las presintonías restantes. Las emisoras presintonizadas no pueden borrarse pero pueden sobrescribirse guardando una nueva emisora en una presintonía ya usada.

### Seleccionar emisoras DAB presintonizadas

Para seleccionar una emisora DAB presintonizada, siga estos pasos:
1. Encienda la radio.
2. Seleccione el modo de radio DAB presionando repetidamente el botón de banda.
3. Presione repetidamente el botón de página para seleccionar la página de presintonías deseada.
4. Presione el botón de la emisora presintonizada deseada (del 1 al 5).

### Mostrar información DAB en pantalla

Cuando escuche una emisora de radio DAB, presione repetidamente el botón de información para recorrer la siguiente información en la pantalla de la radio:
- Texto
- Tipo de programa
- Nombre del programa
- Hora
- Fecha
- Frecuencia
- Tasa de bits
- Códec de audio
- Intensidad de señal
- Texto DL Plus (algunas emisoras pueden proporcionar otra información relacionada con el programa para la pantalla, además del texto normal. Si no hay nada disponible, se mostrará el mensaje de "no info" (no hay información).



## 5. Escuchar la radio FM

### Sintonizar emisoras FM

Para sintonizar emisoras de radio FM, siga estos pasos:
1. Encienda la radio manteniendo presionado el botón de encendido.
2. Seleccione el modo de radio FM presionando repetidamente el botón de banda.
3. Presione el botón de sintonizar hacia arriba o hacia abajo y, a continuación, presione el botón de sintonización automática para sintonizar automáticamente una emisora FM con una frecuencia más alta o más baja, respectivamente. La radio dejará de buscar cuando encuentre una emisora lo suficientemente fuerte. En pantalla se mostrará la frecuencia de la señal que se ha encontrado, y el indicador de intensidad de señal indicará la intensidad de la señal recibida. Si hay información RDS disponible, también se mostrará el indicador de RDS en la pantalla de la radio y, tras unos segundos, la pantalla mostrará el nombre de la emisora de radio.
4. Si fuera necesario, presione el botón de sintonizar hacia arriba / abajo para ajustar la frecuencia a intervalos de 0.05MHz.
5. Repita los pasos 3 y 4 para sintonizar otras emisoras de radio.

**Nota:**
**antes de seleccionar el modo de radio FM y sintonizar emisoras, asegúrese de que la antena telescópica en la parte posterior de la radio esté completamente extendida y en posición vertical.**

### El menú de radio FM

En el modo de radio FM, el menú de la radio contiene dos elementos adicionales específicos de este modo:
**[SCAN] (Búsqueda):** seleccione este elemento para configurar la función de sintonización automática de la radio. Seleccione **[LOCAL]** (Locales) para que la función de sintonización automática busque solo emisoras locales y fuertes, o seleccione **[DISTANT]** (Lejanas) para que la función de sintonización automática busque también señales lejanas más débiles.
**[AUDIO]:** seleccione este elemento para configurar la reproducción en el modo FM. Seleccione **[MONO]** para forzar la reproducción en mono o seleccione **[Auto]** (Automático) para permitir la reproducción estéreo si estuviese disponible. Forzar la reproducción mono puede ayudar a reducir el silbido de las señales FM más débiles.

### Presintonizar emisoras FM

La MMR-99DAB cuenta con 4 páginas de presintonías que contienen 5 presintonías de emisoras para radio FM (para un total de 20 presintonías).
Para guardar una emisora FM como una presintonía DAB, siga estos pasos:
1. Encienda la radio manteniendo presionado el botón de encendido.
2. Seleccione el modo de radio FM presionando repetidamente el botón de banda y sintonice la emisora FM deseada tal y como se describió anteriormente.
3. Presione repetidamente el botón de página para seleccionar la página de presintonías deseada.
4. Mantenga presionado el botón de presintonía deseado (del 1 al 5) hasta que la pantalla de la radio muestre el mensaje de "SAVED" (Guardada). La emisora estará guardada ahora como presintonía y el indicador de presintonía correspondiente se mostrará en la pantalla de la radio.
5. Repita este procedimiento según sea necesario para las presintonías restantes. Las emisoras presintonizadas no pueden borrarse pero pueden sobrescribirse guardando una nueva emisora en una presintonía ya usada.

### Seleccionar emisoras FM presintonizadas

Para seleccionar una emisora FM presintonizada, siga estos pasos:
1. Encienda la radio manteniendo presionado el botón de encendido.
2. Seleccione el modo de radio FM presionando repetidamente el botón de banda.
3. Presione repetidamente el botón de página para seleccionar la página de presintonías deseada.
4. Presione el botón de la emisora presintonizada deseada (del 1 al 5).



### Mostrar información FM en pantalla

Cuando escuche una emisora de radio FM que también transmita información RDS (el indicador de RDS se muestra en la pantalla de la radio), presione repetidamente el botón de información para recorrer la siguiente información en la pantalla de la radio:
- Nombre de la emisora
- Mensaje de texto
- Tipo de programa
- Frecuencia
- Tipo de recepción (estéreo / mono)
- Hora actual
- Fecha actual

Si no hay información RDS disponible, la radio no podrá mostrar el nombre de la emisora, el mensaje de texto ni el tipo de programa.

## 6. Escuchar música vía retransmisión por Bluetooth

Para poder transmitir música por Bluetooth a la radio, necesita vincular el dispositivo Bluetooth con la MMR-99DAB. La vinculación crea un "vínculo" para que dos dispositivos puedan reconocerse entre sí.

### Vincular el dispositivo Bluetooth por primera vez

1. Encienda la radio manteniendo presionado el botón de encendido.
2. Seleccione el modo Bluetooth presionando repetidamente el botón de banda. La pantalla de la radio mostrará el mensaje "PAIRING" (Vinculando) y el indicador LED del Bluetooth parpadeará en color azul para indicar que la radio está disponible para la vinculación Bluetooth.
3. Active el Bluetooth en el dispositivo Bluetooth (consulte el manual del dispositivo Bluetooth si no está seguro de cómo activar el Bluetooth).
4. Vaya a la lista de Bluetooth en el dispositivo Bluetooth y seleccione el dispositivo llamado " MMR-99 DAB ".
**Nota:**
**en algunos dispositivos Bluetooth con versión de Bluetooth 2.1 o anterior, es posible que se le solicite introducir un código de acceso. En dicho caso, introduzca el código de acceso "0000".**
5. Una vez que los dispositivos se hayan vinculado y conectado, se reproducirá un tono de confirmación en la radio y en la pantalla de la radio se mostrará el nombre del dispositivo Bluetooth conectado. Ahora podrá reproducir música en su dispositivo Bluetooth y transmitirla a través del altavoz de la radio.

**Notas:**
- **Si 2 dispositivos Bluetooth se vinculan por primera vez, ambos deben buscar la radio, esta mostrará su disponibilidad en ambos dispositivos. Sin embargo, si un dispositivo se vincula primero con la unidad, el otro dispositivo Bluetooth no podrá encontrarla en la lista.**
- **Si lleva su dispositivo Bluetooth fuera del rango de alcance, la conexión entre su dispositivo y la radio se desconectará temporalmente. La radio se reconectará automáticamente si el dispositivo Bluetooth se lleva de nuevo dentro del rango de alcance. Tenga en cuenta que durante el periodo de desconexión, ningún otro dispositivo Bluetooth puede vincularse con la radio.**
- **Si " MMR-99 DAB " se muestra en la lista de dispositivos Bluetooth pero el dispositivo Bluetooth no puede conectarse con ella, elimine el elemento de la lista y vincule de nuevo el dispositivo Bluetooth con la radio siguiendo los pasos descritos anteriormente.**
- **El rango de funcionamiento efectivo entre la radio y el dispositivo Bluetooth vinculado es de aproximadamente 10 metros (30 pies). Cualquier obstáculo entre el sistema y el dispositivo puede reducir el rango de funcionamiento.**
- **El rendimiento de la conectividad Bluetooth puede variar dependiendo del dispositivo Bluetooth conectado. Consulte las capacidades Bluetooth del dispositivo antes de conectarlo a la radio. Según el dispositivo Bluetooth usado, es posible que no todas las funciones sean compatibles.**
- **Con algunos teléfonos móviles, hacer / recibir llamadas, mandar mensajes, correos electrónicos o cualquier otra actividad no relacionada con la**



**transmisión de audio, podría silenciar la transmisión de audio por Bluetooth o incluso desconectarse temporalmente del dispositivo. Tal comportamiento es una función del dispositivo Bluetooth y no indica que haya un problema con su MMR-99DAB.**

### Reproducir audio en el modo Bluetooth

Cuando haya conectado exitosamente la radio con el dispositivo Bluetooth elegido, puede comenzar a reproducir música usando los controles en el dispositivo Bluetooth conectado.
1. El volumen de la reproducción Bluetooth puede controlarse tanto desde el dispositivo Bluetooth como desde la radio usando el botón de subir / bajar volumen.
2. La reproducción también puede controlarse tanto desde los controles del dispositivo Bluetooth como desde los de la radio. Presione el botón de reproducir / pausar de la radio para iniciar / pausar la reproducción, presione el botón de siguiente pista o pista anterior para seleccionar la pista deseada, y mantenga presionado el botón de siguiente pista o pista anterior para avanzar o retroceder rápidamente dentro de una pista (suelte el botón cuando alcance el punto deseado de la pista).

**Nota:**
**puede que no todos los reproductores o dispositivos respondan a todos estos controles.**

### Reproducir audio desde un dispositivo Bluetooth anteriormente vinculado

La MMR-99DAB puede memorizar hasta 8 juegos de dispositivos Bluetooth vinculados. Una vez que la memoria exceda esa cantidad, el dispositivo que se vinculó con la radio hace más tiempo se sobrescribirá en la memoria de la radio.
Si el dispositivo fuente Bluetooth se ha vinculado previamente con la MMR-99DAB, la radio aún lo recordará y tratará de volver a conectarse con el dispositivo que se conectó la última vez. Si el último dispositivo Bluetooth conectado no está disponible, la radio tratará de conectarse con el penúltimo.

### Desconectar el dispositivo Bluetooth

Mantenga presionado el botón de vinculación Bluetooth para desconectar la radio del dispositivo Bluetooth. También puede presionar el botón de banda para seleccionar cualquier otro modo que no sea el modo Bluetooth o apagar el Bluetooth del dispositivo Bluetooth fuente para desactivar la conexión.
Si se desconecta del dispositivo Bluetooth en el modo Bluetooth, se reproducirá un tono de confirmación y el indicador LED del Bluetooth de la radio parpadeará en color azul para indicar que la radio está nuevamente disponible para la vinculación.

## 7. Uso de la toma de entrada auxiliar y la toma de auriculares

### Escuchar audio usando la toma de entrada auxiliar

Puede escuchar el audio de un dispositivo externo a través del altavoz de la MMR-99DAB. Para hacer esto, siga estos pasos:
1. Conecte el dispositivo externo (como un iPod o un reproductor de MP3 o CD) a la toma de entrada auxiliar de la radio usando un cable de audio de 3,5mm (no incluido).
2. Asegúrese de que tanto la radio como el dispositivo externo estén encendidos.
3. Seleccione el modo de entrada auxiliar presionando repetidamente el botón de banda.
4. La salida de audio del dispositivo externo se reproducirá ahora a través de los altavoces de la MMR-99DAB. Ajuste el volumen en el dispositivo externo para garantizar un nivel de volumen adecuado y, a continuación, use el botón de subir / bajar volumen en la radio según sea necesario para ajustar el volumen a un nivel agradable.

### Escuchar audio usando la toma de auriculares

La MMR-99DAB está equipada con una toma de auriculares en la parte derecha de la radio, que puede usarse para conectar unos auriculares con un conector de 3,5mm. Para conectar los



auriculares, inserte el conector de 3,5mm en la toma. La radio detectará automáticamente que se han conectado unos auriculares y desactivará el altavoz interno.
Recomendamos bajar el volumen antes de conectar los auriculares y subirlo lentamente a un nivel adecuado tras conectarlos, para evitar sonidos fuertes y daños a su audición.
**Nota:**
**una presión sonora excesiva de los auriculares puede causar pérdida de audición. Para evitar posibles daños auditivos, no escuche a volúmenes altos durante periodos de tiempo prolongados.**

### Especificaciones

| | |
|---|---|
| **Alimentación** | Batería de iones de litio recargable integrada de 2600mAh. |
| | Dinamo: carga de la batería de litio recargable integrada. |
| | Panel solar: carga de la batería de litio recargable integrada. |
| | Toma de entrada de CC (5V / 2,4A) USB de tipo C para cargar la MMR-99DAB. |
| | Cable USB de tipo A a USB de tipo C y correa de mano incluidas. |
| **Cobertura de frecuencia** | |
| FM | 87.5-108 MHz |
| DAB (BANDA III) | 5A-13F (174.928MHZ - 239.200MHZ) |
| **Bluetooth** | |
| Especificación Bluetooth | Bluetooth® 5.0 + EDR |
| Perfiles soportados | A2DP, AVRCP |
| Códec de audio Bluetooth | SBC, AAC |
| Potencia de transmisión | Clase 2 |
| Alcance | 10metros / 30pies |
| Frecuencia y potencia máxima transmitida | 2402MHz ~ 2480MHz: 2dBm (Bluetooth EDR & LE) |



| | |
|---|---|
| **Antena** | |
| Antena telescópica | FM / DAB |
| **Tomas** | |
| Toma CC | Entrada de CC USB tipo C, 5V / 2,4A<br>⎓ Este símbolo indica voltaje de CC. |
| | Salida de CC USB tipo A, 5V / 1A |
| Toma de auriculares | 3,5mm de diámetro, salida estéreo, impedancia de 32 ohmios |
| Toma auxiliar | 3,5mm de diámetro, entrada estéreo |
| **Altavoz** | 2,25", 4ohmios, 5vatios |
| **Potencia de salida** | 1,5vatios |
| **Rango de temperatura de funcionamiento** | de 5°C a 35°C |

※ El código de barras en el producto se define de la siguiente manera:

aH181200001

aH 18 12 00001
- Número de serie
- Mes de producción
- Año de producción
- Código del producto

La empresa se reserva el derecho de modificar las especificaciones sin notificación previa.

Si, en lo sucesivo, usted tuviera que deshacerse de este producto, por favor, tenga en cuenta que los productos eléctricos usados no deben ser depositados junto con los desechos del hogar. Por favor, recicle allá donde se disponga de instalaciones para estos fines. Consulte a las autoridades locales o a su distribuidor sobre consejos de reciclaje (Directiva de Residuos de Equipos Eléctricos y Elec- trónicos)



**NL** Gebruiksaanwijzing

Bluetooth®

De Bluetooth® markering en logo's zijn geregistreerde handelsmerken die eigendom zijn van Bluetooth SIG, Inc. en elk gebruik van deze markering en logo's door SANGEAN ELECTRONICS INC. is onder licentie.

## 1. Belangrijke veiligheidsinstructies

1. Lees deze instructies.
2. Bewaar deze instructies.
3. Neem alle waarschuwingen in acht.
4. Volg alle instructies.
5. Gebruik het apparaat niet in de buurt van water.
6. Alleen schoonmaken met een droge doek.
7. Blokkeer de ventilatieopeningen niet. Installeer in overeenstemming met de instructies van de fabrikant.
8. Niet installeren in de buurt van warmtebronnen, zoals radiatoren, kachels of andere apparaten (inclusief versterkers) die warmte produceren.
9. Omzeil de veiligheidsdoeleinden van de gepolariseerde stekker niet. Een gepolariseerde stekker heeft twee pinnen, één is breder dan de ander. Een geaarde stekker heeft twee pinnen en een derde aardepin. De brede pin of derde pin is voor uw veiligheid. Als de geleverde stekker niet in uw stopcontact past moet u een elektricien raadplegen voor vervanging van het verouderde stopcontact.
10. Bescherm het netsnoer tegen stappen of pletten bij de stekker, het stopcontact en het punt waar ze het apparaat verlaten.
11. Gebruik alleen accessoires / hulpstukken die door de fabrikant zijn gespecificeerd.
12. Alleen gebruiken met het wagentje, standaard, driepoot, haak of tafel die gespecificeerd is door de fabrikant of verkocht met het apparaat. Beweeg, als er een wagentje wordt gebruikt, het wagentje voorzichtig om verwonding door omvallen te voorkomen.
13. Haal de stekker van het apparaat uit het stopcontact tijdens onweer of als het apparaat voor lange tijd niet wordt gebruikt.
14. Laat alle onderhoud over aan gekwalificeerd onderhoudspersoneel. Er is onderhoud nodig wanneer het apparaat is beschadigd, bijvoorbeeld wanneer het netsnoer is beschadigd, er vloeistof is gemorst op of voorwerpen zijn gevallen in het apparaat, het apparaat is blootgesteld aan regen of vocht of het apparaat is gevallen en niet meer normaal werkt.
15. Het apparaat mag niet worden blootgesteld aan druppend of spattend water en er mogen geen voorwerpen gevuld met vloeistof op het apparaat worden geplaatst.
16. Stel het apparaat niet bloot aan regen of vocht om het risico van brand of elektrische schok te voorkomen.
17. De batterij mag niet worden blootgesteld aan extreme warmte, zoals zonlicht, vuur en dergelijke.
18. **LET OP:** Explosiegevaar indien de batterij onjuist wordt vervangen. Vervang alleen door eenzelfde of soortgelijk type.
19. Luister niet voor lange perioden op hoog volume om mogelijke gehoorschade te voorkomen, niet luisteren.
20. Dit apparaat is voorzien van bescherming tegen spatwater en het binnendringen van stof (IP55).
21. De batterij moet worden gebruikt en bewaard bij een luchtdruk hoger dan 11,6 kPa. Als de luchtdruk lager is, kan dit ertoe leiden dat de batterij explodeert of dat er ontvlambare vloeistoffen en gassen lekken uit de batterij.

**LET OP:**
**Om het risico op elektrische schokken te beperken, dient u geen onderhoud uit te voeren dat niet in de handleiding wordt beschreven, tenzij u daarvoor gekwalificeerd bent.**



## 2. Inleiding

### Overzicht hoofdapparaat

1. LED-zaklamp / Noodverlichting-knop
2. Noodsignaal-knop
3. Zonnepaneel
4. Verlichtingsmodus-knop
5. Luidspreker
6. Aan / Uit / Automatisch uitschakelen-knop
7. Band / Vergrendelen-knop
8. LCD-display
9. Info / Menu-knop
10. Pagina / Alarm-knop
11. Enter / Automatisch afstemmen-knop
12. Afstemmen omhoog / omlaag-knop
13. Bluetooth-indicatielampje
14. Oplaadindicatielampje
15. Knop Volume omhoog / omlaag
16. Voorkeurzender 5-knop
17. Voorkeurzender 4 / Volgende track / Vooruitspoelen-knop
18. Voorkeurzender 3 / Afspelen / Pauzeren-knop
19. Voorkeurzender 2 / Vorige track / Terugspoelen-knop
20. Voorkeurzender 1 / Koppelen via Bluetooth-knop
21. Kleine lichtstraal (rood)
22. Grote lichtstraal (wit)
23. Kleine lichtstraal (wit)
24. Handriem
25. Telescopische antenne
26. Handslinger voor dynamovoeding
27. Voedingsingang (USB Type-C, 5V / 2,4A)
28. Voedingsuitgang (USB Type-A, 5V / 1A)
29. Aux-ingang
30. 3,5mm-hoofdtelefoonaansluiting

### LCD-display en indicatoren

- (A) FM-indicator
- (B) RDS-indicator
- (C) Noodverlichtingsindicator
- (D) Vergrendelingsindicator
- (E) FM-stereo-indicator
- (F) Signaalsterkte-indicator
- (G) Batterij-indicator
- (H) Voorkeurzenderindicator
- (I) Slaapindicator
- (J) Tijd en radiofrequentie
- (K) Alarmindicator
- (L) Aux-indicator
- (M) DAB-indicator

## 3. Aan de slag

### De radio van stroom voorzien

De MMR-99DAB wordt gevoed door een ingebouwde lithium-ionbatterij van 2600mAh. Deze batterij kan worden opgeladen door een USB-voedingsbron aan te sluiten op de voedingsingang van de radio, met behulp van de handslinger op de achterkant van de radio of met behulp van het zonnepaneel op de bovenkant van de radio.
Voordat u de radio voor het eerst gebruikt, wordt aanbevolen de ingebouwde batterij van de radio volledig op te laden door de voedingsingang op de radio aan te sluiten op een USB-voedingsbron.
Het volledig opladen van de batterij met USB-stroom duurt ca. 3 uur. Wanneer de batterij van de radio volledig is opgeladen, wordt het batterijpictogram niet langer weergegeven op het display. Een lager vermogen, vervorming, stotterende geluiden of een leeg en knipperend batterijpictogram op het display van de radio zijn allemaal tekenen dat de batterij moet worden opgeladen. De radio kan ca. 20 uur afspelen wanneer de batterij volledig is opgeladen.



### De batterij opladen met de voedingsingang

Volg deze stappen om de batterij op te laden met behulp van de voedingsingang op de radio:
1. Sluit het type-C-uiteinde van de meegeleverde USB-oplaadkabel aan op de voedingsingang op de rechterkant van de radio.
2. Sluit het andere uiteinde van de USB-oplaadkabel aan op een USB-type-A-poort (bijvoorbeeld de USB-poort van een PC, USB-oplader of powerbank).

**Opmerking:**
**Het wordt aanbevolen een USB-voedingsbron met een vermogen van 5V / 2,4A te gebruiken om ervoor te zorgen dat de batterij voldoende vermogen krijgt en dat de voedingsuitgang van de radio ook kan worden gebruikt terwijl de batterij wordt opgeladen.**

### De batterij opladen met de handslinger

Volg deze stappen om de batterij op te laden met de handslinger op de achterkant van de radio:
1. Zorg er voordat u de handslinger gebruikt voor dat de telescopische antenne is ingeklapt en terug in de steun is geplaatst.
2. Klap de handslinger uit de steun.
3. Draai de handslinger met de klok mee of tegen de klok in met ca. 100 omwentelingen per minuut. Het oplaadindicatielampje naast het display van de radio licht groen op terwijl de batterij wordt opgeladen.
4. Als u klaar bent met het opladen van de batterij met behulp van de handslinger, plaatst u deze terug in de steun.

**Opmerking:**
**Onder normale luisteromstandigheden voegt elke minuut opladen met de handslinger ca. 5~7 minuten luistertijd toe.**

### De batterij opladen met het zonnepaneel

U hoeft de radio niet in te schakelen om het zonnepaneel te gebruiken en de batterij op te laden.
Als u de interne batterij van de radio wilt opladen met zonne-energie, moet u de radio zo plaatsen dat er direct zonlicht op het zonnepaneel valt. Hoe meer direct zonlicht er op het zonnepaneel valt, hoe meer elektriciteit het zonnepaneel kan genereren om de radio te voeden.
**Opmerking:**
**Het zonnepaneel levert optimale prestaties wanneer de zon direct boven de radio staat en het zonlicht niet wordt gehinderd door wolken, gebladerte, gordijnen etc. In bepaalde situaties en slechte lichtomstandigheden is het zonnepaneel mogelijk niet effectief en kunt u het niet gebruiken als primaire energiebron bij standaard gebruik. Het zonnepaneel is ontworpen als een aanvullende energiebron die onder de juiste lichtomstandigheden tot 100% van de energiebehoefte van de radio kan bijdragen. Het zonnepaneel laadt de batterij alleen op met natuurlijk zonlicht. Het kan geen energie genereren uit kunstlicht.**
Probeer de batterij NIET op te laden door het zonnepaneel direct onder een zonnelamp te plaatsen. Dit veroorzaakt onherstelbare schade aan de radio en kan de behuizing beschadigen. (Als u dit toch doet, vervalt uw garantie.)

### De radio in- / uitschakelen

Nadat de radio van stroom is voorzien, houdt u de Aan / uit-knop ingedrukt om de radio in te schakelen. De radio schakelt automatisch over naar de laatst gebruikte modus. U kunt de radio uitschakelen door simpelweg op de Aan / uit-knop te drukken.
**Opmerking:**
**Als de radio wordt gevoed door de interne batterij, dan worden alle knoppen behalve de LED-zaklamp / Noodverlichting-knop, Noodsignaal-knop en Aan / uit-knop uitgeschakeld wanneer de radio is uitgeschakeld. Als de radio is aangesloten op een USB-voedingsbron en is uitgeschakeld, dan kan het alarm nog altijd worden ingeschakeld / uitgeschakeld door de Alarm-knop ingedrukt te houden en kan het radiomenu worden geopend door de Menu-knop ingedrukt te houden.**

### De LED-zaklamp gebruiken

De MMR-99DAB beschikt over drie ingebouwde lampen die kunnen worden gebruikt als LED-zaklamp door herhaaldelijk op de LED-zaklamp-knop te drukken om een van de drie lampen te activeren of de zaklamp uit te schakelen. De LED-zaklamp kan altijd worden geactiveerd,



ongeacht of de radio is ingeschakeld of uitgeschakeld. Nadat u een van de drie lampen hebt geactiveerd, kunt u herhaaldelijk op de Verlichtingsmodus-knop drukken om de gewenste verlichtingsmodus te selecteren. De beschikbare verlichtingsmodi zijn: hoge helderheid, lage helderheid, SOS (morsecode voor noodsignaal, drie korte flitsen, drie lange flitsen, drie korte flitsen) en knipperen.

### De noodsignaalfunctie gebruiken

De MMR-99DAB beschikt ook over een noodsirene en -lamp die kunnen worden gebruikt om de aandacht te trekken in geval van nood. Het noodsignaal kan altijd worden geactiveerd, ongeacht of de radio is ingeschakeld of uitgeschakeld. Als u het noodsignaal wilt activeren, druk dan simpelweg op de Noodsignaal-knop. De kleine rode lichtstraal en grote witte lichtstraal knipperen nu afwisselend en er klinkt een in volume toenemend alarmsignaal uit de luidspreker van de radio.

### De toetsvergrendelingsfunctie gebruiken

De toetsvergrendelingsfunctie kan worden gebruikt om onbedoelde bediening van de radio te voorkomen en schakelt alle knoppen uit, met uitzondering van de LED-zaklamp-knop en Noodsignaal-knop.
U kunt de toetsvergrendelingsfunctie activeren door de Vergrendelen-knop ingedrukt te houden totdat de vergrendelingsindicator op het display van de radio verschijnt. U kunt de toetsvergrendelingsfunctie uitschakelen door de Vergrendelen-knop opnieuw ingedrukt te houden totdat de vergrendelingsindicator niet langer wordt weergegeven op het display.

### De slaaptimer gebruiken

U kunt de slaaptimer gebruiken om de radio automatisch uit te laten schakelen nadat er een vooraf ingestelde tijd is verstreken. De slaaptimer kan worden ingesteld op een tijd van 15 tot 120 minuten door de Aan / uit-knop ingedrukt te houden en deze los te laten wanneer de gewenste slaaptijd op het display wordt weergegeven.
Als de slaaptimer actief is, verschijnt de slaapindicator op het display van de radio. Als u de slaaptimer wilt uitschakelen, houd de Aan / uit-knop dan ingedrukt totdat de optie **[OFF]** op het display verschijnt of schakel de radio uit en vervolgens weer in.

### Het radiomenu

U kunt het radiomenu openen als de radio is ingeschakeld of uitgeschakeld en het kan worden geopend vanuit elke modus. Het menu bevat een aantal standaard items en een aantal items die specifiek zijn voor de modus waarin het menu wordt geopend (indien van toepassing).
U kunt het radiomenu openen door de Menu-knop ingedrukt te houden. Druk vervolgens op de Afstemmen omhoog / omlaag-knop om een item of waarde te selecteren in de menu's en druk op de Enter-knop om uw keuze te bevestigen of druk op de Menu-knop om één stap terug te gaan in het menu of het menu te sluiten (indien er geen items van een hoger niveau beschikbaar zijn).
De onderstaande lijst geeft een overzicht van de standaard items die in alle radiomodi in het menu kunnen worden geselecteerd. In sommige radiomodi biedt het menu ook aanvullende items die specifiek zijn voor de geselecteerde modus. Deze items worden vermeld in het hoofdstuk dat bij die specifieke modus hoort, later in deze handleiding.
**[TIME]:** Selecteer dit item om naar het submenu voor de tijdsinstellingen te gaan met de volgende items:
- **[UPDATE]:** Selecteer dit Item om de bron voor het automatisch bijwerken van de tijd in te stellen. Selecteer **[FM]** om de tijd bij te werken wanneer u afstemt op een FM-zender met RDS-gegevens, selecteer **[DAB]** om de tijd bij te werken wanneer u afstemt op een DAB-zender of selecteer **[NONE]** om het automatisch bijwerken van de radiotijd uit te schakelen.
- **[TIME SET]:** Selecteer dit item om de tijd en datum van de radio handmatig in te stellen.
- **[12 / 24 HOUR]:** Selecteer dit Item om 12- of 24-uursnotatie te selecteren.

**Opmerking:**
**Als de radio wordt uitgeschakeld terwijl er gebruik wordt gemaakt van batterijstroom, wordt de ingestelde tijd niet opgeslagen om de batterijduur van de radio te verbeteren.**



**Als gevolg hiervan wordt het alarm ook uitgeschakeld.**
**[SW VERSION]:** Selecteer dit item om de softwareversie van de radio weer te geven.
**[RESET]:** Selecteer dit item om de instellingen van de radio te herstellen naar de standaardinstellingen. Houd er rekening mee dat het selecteren van dit item en vervolgens **[Yes]** ertoe leidt dat de fabrieksinstellingen van de radio worden hersteld en dat alle informatie die is opgeladen op de radio wordt verwijderd. Dit omvat alle instellingen en opgeslagen voorkeurzenders.
**[LANGUAGE]:** Dit item is niet beschikbaar wanneer u het menu opent vanuit de stand-bymodus van de radio. Selecteer dit item om de taal in te stellen waarin het radiomenu wordt weergegeven.
**[DCOUT]:** Dit item is alleen beschikbaar wanneer de radio niet is aangesloten op een USB-voedingsbron en wordt gevoed door de interne batterij. Selecteer dit item om de voedingsuitgang van de radio in / uit te schakelen wanneer de radio wordt gevoed door de interne batterij (als de radio is aangesloten op een USB-voedingsbron, dan is de voedingsuitgang altijd ingeschakeld en kan deze worden gebruikt om een extern apparaat op te laden wanneer de radio is uitgeschakeld). Als u de voedingsuitgang wilt gebruiken om een extern apparaat op te laden of van stroom te voorzien en de radio wordt gevoed door de interne batterij, dan moet dit item zijn ingeschakeld en de radio zijn uitgeschakeld.
**[LIGHT]:** Selecteer dit item om naar het submenu voor de verlichting en lampen te gaan met de volgende items:
- **[B / L]:** Selecteer dit item om de time-out van de achtergrondverlichting van de radio in te stellen. De beschikbare opties zijn: **[30S]**, **[20S]**, **[10S]** en **[OFF]**.
- **[EL]:** Selecteer dit Item om de automatische noodverlichtingsfunctie van de radio in / uit te schakelen. Deze functie activeert de grote witte lichtstraal automatisch wanneer de radio wordt losgekoppeld van een USB-voedingsbron. Druk herhaaldelijk op de LED-zaklamp-knop om de zaklamp uit te schakelen.

**[LOUD]:** Selecteer dit item om de loudness-functie van de radio in / uit te schakelen.
**[ALARM]:** Selecteer dit item om het alarm van de radio in te stellen. Nadat u de alarmtijd hebt ingesteld, kunnen de alarmbron, de alarmfrequentie en het alarmvolume ook worden ingesteld. De beschikbare opties voor de alarmbron zijn **[DAB]**, **[FM]** en **[BUZ]** (zoemer), terwijl u de alarmfrequentie kunt instellen op **[ONCE]** (eenmalig), **[DAILY]** (dagelijks), **[WEEKDAYS]** (weekdagen) en **[WEEKENDS]** (weekenden).

## 4. Luisteren naar DAB-radio

### Afstemmen op DAB-zenders

Volg deze stappen om af te stemmen op DAB-radiozenders:
1. Schakel de radio in door de Aan / uit-knop ingedrukt te houden.
2. Selecteer de DAB-modus door herhaaldelijk op de Band-knop te drukken.
3. Als de DAB-radiomodus voor het eerst wordt gebruikt, voert de radio automatisch een volledige scan uit om alle beschikbare DAB-radiozenders te vinden. De zenderteller zal, als er tijdens het scannen nieuwe zenders worden gevonden, worden opgehoogd en de gevonden zenders worden toegevoegd aan de lijst die is opgeslagen in de radio.
4. Wanneer de volledige scan is voltooid, stemt de radio automatisch af op de eerste DAB-zender in de zenderlijst en wordt deze zender afgespeeld.
5. Gebruik de Afstemmen omhoog / omlaag-knop om door de zenderlijst te bladeren en druk op de Enter-knop om af te stemmen op de geselecteerde zender.

**Opmerking:**
**Zorg er voordat u de DAB-radiomodus selecteert en afstemt op zenders voor dat de telescopische antenne op de achterkant van de radio volledig is uitgestrekt en goed rechtop is geplaatst.**

### Het DAB-menu

In de DAB-radiomodus bevat het radiomenu vijf extra items die specifiek zijn voor deze modus:
**[FULL SCAN]:** Selecteer deze optie om een volledige scan uit te voeren en alle gevonden DAB-radiozenders op te slaan in de zenderlijst.
**[MANUAL]:** Selecteer deze optie om handmatig af te stemmen op een DAB-kanaal / frequentie.
**[DRC]:** Dynamic Range Control (ook bekend



als DRC) kan zachtere geluiden eenvoudiger hoorbaar maken wanneer uw radio wordt gebruikt in een lawaaiige omgeving door het dynamisch bereik van het audiosignaal te reduceren. Selecteer dit item om het DRC-niveau in te stellen, de beschikbare opties zijn:
- **[0]:** DRC is uitgeschakeld. Uitgezonden DRC wordt genegeerd. Dit is de standaardinstelling.
- **[1 / 2]:** DRC-niveau wordt ingesteld op 1 / 2 van het niveau dat wordt uitgezonden door de zender.
- **[1]:** DRC wordt ingesteld zoals uitgezonden door de zender.

**[ORDER]:** Selecteer dit item om de volgorde van de zenderlijst in te stellen. Selecteer **[NAME]** om de zenders te sorteren op naam, selecteer **[ENSEMBLE]** om de zenderlijst te sorteren op DAB-multiplex of selecteer **[ACTIVE]** om de zenderlijst te sorteren op actieve / inactieve zenders.
**[PRUNE]:** Selecteer dit item om alle niet-beschikbare zenders uit de zenderlijst te verwijderen.

### DAB-voorkeurzenders opslaan

De MMR-99DAB beschikt over 4 voorkeurzenderpagina's die elk 5 voorkeurzenders bevatten voor DAB-radio (in totaal 20 voorkeurzenders).
Als u een DAB-zender als DAB-voorkeurzender wilt opslaan, volg dan deze stappen:
1. Schakel de radio in.
2. Selecteer de DAB-modus door herhaaldelijk op de Band-knop te drukken en stem zoals eerder beschreven af op de gewenste DAB-zender.
3. Druk herhaaldelijk op de Pagina-knop om de gewenste voorkeurzenderpagina te selecteren.
4. Houd de knop van het gewenste voorkeurzendernummer (1-5) ingedrukt totdat de melding 'SAVED' wordt weergegeven op het display van de radio. De zender is nu opgeslagen als voorkeurzender en de bijbehorende voorkeurzenderindicator verschijnt op het display van de radio.
5. Herhaal deze procedure indien gewenst voor de resterende voorkeurzenders. Voorkeurzenders kunnen niet worden verwijderd, maar ze kunnen wel worden overschreven door een nieuwe zender op te slaan op een voorkeurzendernummer dat al in gebruik is.

### DAB-voorkeurzenders oproepen

Als u een DAB-voorkeurzender wilt oproepen, volg dan deze stappen:
1. Schakel de radio in.
2. Selecteer de DAB-modus door herhaaldelijk op de Band-knop te drukken.
3. Druk herhaaldelijk op de Pagina-knop om de gewenste voorkeurzenderpagina te selecteren.
4. Druk op de knop van de gewenste voorkeurzender (1-5).

### Informatie over DAB-radio weergeven op het display

Druk tijdens het luisteren naar een DAB-zender herhaaldelijk op de Info-knop om op het display van de radio door de volgende informatie te bladeren:
- Tekst
- Programmatype
- Programmanaam
- Tijd
- Datum
- Frequentie
- Bitrate
- Audiocodec
- Signaalsterkte
- DL Plus-tekst (sommige zenders kunnen naast de gewone tekst ook andere programmagerelateerde gegevens op het display weergeven. Als er geen informatie beschikbaar is, wordt de melding 'no info' weergegeven.)

## 5. Luisteren naar FM-radio

### Afstemmen op FM-zenders

Volg deze stappen om af te stemmen op FM-radiozenders:
1. Schakel de radio in door de Aan / uit-knop ingedrukt te houden.
2. Selecteer de FM-modus door herhaaldelijk op de Band-knop te drukken.
3. Druk op de Afstemmen omhoog-knop of Afstemmen omlaag-knop en druk vervolgens op de Automatisch afstemmen-knop om automatisch af te stemmen op een FM-zender met een hogere of lagere frequentie.



Uw radio stopt met scannen wanneer deze een zender met een voldoende sterk signaal heeft gevonden. Het display toont de frequentie van het gevonden signaal en de signaalsterkte-indicator geeft de sterkte van het ontvangen signaal aan. Als er RDS-gegevens beschikbaar zijn, verschijnt de RDS-indicator ook op het display van de radio en na een paar seconden wordt de naam van de radiozender op het display weergegeven.
4. Druk indien nodig aan de Afstemmen omhoog / omlaag-knop om de frequentie nauwkeurig af te stellen met stappen van 0.05MHz.
5. Herhaal de stappen 3 en 4 om af te stemmen op andere radiozenders.

**Opmerking:**
**Zorg er voordat u de FM-radiomodus selecteert en afstemt op zenders voor dat de telescopische antenne op de achterkant van de radio volledig is uitgestrekt en goed rechtop is geplaatst.**

### Het FM-menu

In de FM-radiomodus bevat het radiomenu twee extra items die specifiek zijn voor deze modus:
**[SCAN]:** Selecteer dit item om de automatisch afstemfunctie van de radio in te stellen. Selecteer **[LOCAL]** om ervoor te zorgen dat de automatische afstemfunctie alleen naar lokale, sterke signalen scant of selecteer **[DISTANT]** om ervoor te zorgen dat de automatische afstemfunctie ook naar zwakkere signalen van ver weg gelegen zenders scant.
**[AUDIO]:** Selecteer dit item om de afspeelmodus voor FM-zenders in te stellen. Selecteer **[MONO]** om afspelen in mono te forceren of selecteer **[Auto]** om zenders af te spelen in stereo indien dit mogelijk is. Door afspelen in mono te forceren, kunt u ruis van zwakke FM-signalen verminderen.

### FM-voorkeurzenders opslaan

De MMR-99DAB beschikt over 4 voorkeurzenderpagina's die elk 5 voorkeurzenders bevatten voor FM-radio (in totaal 20 voorkeurzenders).
Als u een FM-zender als FM-voorkeurzender wilt opslaan, volg dan deze stappen:
1. Schakel de radio in door de Aan / uit-knop ingedrukt te houden.
2. Selecteer de FM-modus door herhaaldelijk op de Band-knop te drukken en stem zoals eerder beschreven af op de gewenste FM-zender.
3. Druk herhaaldelijk op de Pagina-knop om de gewenste voorkeurzenderpagina te selecteren.
4. Houd de knop van het gewenste voorkeurzendernummer (1-5) ingedrukt totdat de melding 'SAVED' wordt weergegeven op het display van de radio. De zender is nu opgeslagen als voorkeurzender en de bijbehorende voorkeurzenderindicator verschijnt op het display van de radio.
5. Herhaal deze procedure indien gewenst voor de resterende voorkeurzenders. Voorkeurzenders kunnen niet worden verwijderd, maar ze kunnen wel worden overschreven door een nieuwe zender op te slaan op een voorkeurzendernummer dat al in gebruik is.

### FM-voorkeurzenders oproepen

Als u een FM-voorkeurzender wilt oproepen, volg dan deze stappen:
1. Schakel de radio in door de Aan / uit-knop ingedrukt te houden.
2. Selecteer de FM-modus door herhaaldelijk op de Band-knop te drukken.
3. Druk herhaaldelijk op de Pagina-knop om de gewenste voorkeurzenderpagina te selecteren.
4. Druk op de knop van de gewenste voorkeurzender (1-5).

### Informatie over FM-radio weergeven op het display

Als u naar een FM-zender luistert die ook RDS-gegevens uitzendt (de RDS-indicator wordt weergegeven op het display van de radio), drukt u herhaaldelijk op de Info-knop om op het display van de radio door de volgende informatie te bladeren:
- Zendernaam
- Tekstbericht
- Programmatype
- Frequentie
- Ontvangsttype (stereo / mono)
- Huidige tijd
- Huidige datum

Als er geen RDS-gegevens beschikbaar zijn,



kan de radio de zendernaam, het tekstbericht en het programmatype niet weergeven.

## 6. Luisteren naar muziek via Bluetooth-streaming

Als u Bluetooth-muziek naar uw radio wilt streamen, moet u uw Bluetooth-apparaat koppelen met de MMR-99DAB. Koppelen creëert een 'band' zodat twee apparaten elkaar kunnen herkennen.

### Uw Bluetooth-apparaat voor het eerst koppelen

1. Schakel de radio in door de Aan / uit-knop ingedrukt te houden.
2. Druk herhaaldelijk op de Band-knop om de Bluetooth-modus te selecteren. Het display van de radio toont de melding 'PAIRING' en het Bluetooth-indicatielampje knippert blauw om aan te geven dat de radio beschikbaar is om te koppelen via Bluetooth.
3. Activeer Bluetooth op uw Bluetooth-apparaat (raadpleeg de handleiding van het Bluetooth-apparaat als u niet zeker weet hoe u Bluetooth moet activeren).
4. Ga naar de lijst met Bluetooth-apparaten op uw Bluetooth-apparaat en selecteer het apparaat met de naam 'MMR-99DAB'.
**Opmerking:**
**Op sommige Bluetooth-apparaten (met Bluetooth-versie 2.1 of eerder) moet u mogelijk een pincode invoeren. Als dit het geval is, voer dan de pincode '0000' in.**
5. Nadat de apparaten zijn gekoppeld en verbonden, wordt een bevestigingstoon afgespeeld op de radio en het display van de radio toont de naam van het verbonden Bluetooth-apparaat. U kunt nu muziek afspelen op uw Bluetooth-apparaat en de muziek streamen via de luidsprekers van de radio.

**Opmerkingen:**
- **Als 2 Bluetooth-apparaten voor het eerst koppelen, moeten beide apparaten zoeken naar de radio en wordt de radio als beschikbaar getoond op beide apparaten. Als een van beide apparaten echter eerst verbinding maakt met de radio, dan verschijnt de radio op het andere Bluetooth-apparaat niet in de lijst.**
- **Als u uw Bluetooth-apparaat verplaatst tot buiten het Bluetooth-bereik, wordt de verbinding tussen uw Bluetooth-apparaat en de radio tijdelijk verbroken. De radio maakt automatisch opnieuw verbinding als het Bluetooth-apparaat weer binnen bereik komt. U dient er wel rekening mee te houden dat er tijdens de periode waarin de verbinding is verbroken geen ander Bluetooth-apparaat mag worden gekoppeld of verbonden met de radio.**
- **Als ' MMR-99DAB ' wordt weergegeven in de lijst met Bluetooth-apparaten, maar uw Bluetooth-apparaat er geen verbinding mee kan maken, verwijder het item dan uit de lijst en koppel vervolgens opnieuw met de radio volgens de eerder beschreven stappen.**
- **Het effectieve bereik tussen de radio en het gekoppelde Bluetooth-apparaat is ongeveer 10 meter (30 voet). Eventuele obstakels tussen de radio en het apparaat kunnen het bereik verminderen.**
- **De prestaties van de Bluetooth-connectiviteit kunnen variëren, afhankelijk van het Bluetooth-apparaat waarmee verbinding wordt gemaakt. Bekijk de Bluetooth-mogelijkheden die uw apparaat biedt voordat u verbinding maakt met de radio. Het is mogelijk dat niet alle functies worden ondersteund, afhankelijk van het gebruikte Bluetooth-apparaat.**
- **Het is bij gebruik van bepaalde mobiele telefoons mogelijk dat het geluid van de Bluetooth-audiostream tijdelijk wordt gedempt of dat de verbinding met het apparaat zelfs tijdelijk wordt verbroken tijdens het verzenden / ontvangen van oproepen, sms-berichten, e-mails of andere activiteiten die niet in verband staan met het streamen van audio. Dergelijk gedrag is een functie van het Bluetooth-bronapparaat en duidt niet op een probleem met uw MMR-99DAB.**



### Audio afspelen in de Bluetooth-modus

Als u uw radio succesvol met het gekozen Bluetooth-apparaat hebt verbonden, kunt u het afspelen van muziek starten met de bedieningselementen van het verbonden Bluetooth-apparaat.
1. Het volume kan tijdens het afspelen via Bluetooth worden ingesteld op zowel uw Bluetooth-apparaat als op de radio met de Volume omhoog / omlaag-knop.
2. Het afspelen kan ook worden bediend met zowel de bedieningselementen op uw Bluetooth-apparaat als de bedieningselementen op de radio. Als u de bedieningselementen op de radio wilt gebruiken, druk dan op de Afspelen / Pauzeren-knop om het afspelen te starten / pauzeren, druk op Volgende track of Vorige track om de gewenste track te selecteren en houd Volgende track of Vorige track ingedrukt om vooruit of terug te spoelen binnen een track (laat de knop los wanneer het gewenste punt van de track is bereikt).

**Opmerking:**
**Het is mogelijk dat niet alle apps voor het afspelen van audio of apparaten op alle bedieningselementen reageren.**

### Audio afspelen vanaf een eerder gekoppeld Bluetooth-apparaat

De MMR-99DAB kan tot 8 Bluetooth-apparaten onthouden waarmee eerder is gekoppeld. Als er met meer dan 8 Bluetooth-apparaten is gekoppeld, dan zal het eerste apparaat waarmee is gekoppeld worden overschreven in het geheugen van de radio.
Als uw Bluetooth-apparaat al eerder is gekoppeld met de MMR-99DAB, zal de radio uw Bluetooth-apparaat nog steeds herkennen en probeert de radio opnieuw verbinding te maken met het laatst verbonden apparaat. Als het laatst verbonden Bluetooth-apparaat niet beschikbaar is, probeert de radio verbinding te maken met het voorlaatst verbonden Bluetooth-apparaat.

### De verbinding met uw Bluetooth-apparaat verbreken

Houd de Koppelen via Bluetooth-knop ingedrukt om de verbinding tussen de radio en uw Bluetooth-apparaat te verbreken. U kunt ook op de Band-knop drukken om een modus anders dan de Bluetooth-modus te selecteren of Bluetooth uitschakelen op uw Bluetooth-bronapparaat om de verbinding te verbreken.
Als u de verbinding verbreekt vanaf het Bluetooth-apparaat en de radio nog in de Bluetooth-modus staat, klinkt er een bevestigingstoon en begint het Bluetooth-indicatielampje van de radio weer blauw te knipperen om aan te geven dat de radio weer beschikbaar is om te koppelen.

## 7. De aux-ingang en hoofdtelefoonaansluiting gebruiken

### Naar muziek luisteren via de aux-ingang

U kunt via de luidspreker van uw MMR-99DAB naar het geluid van een extern apparaat luisteren. Volg hiervoor de volgende stappen:
1. Sluit het externe apparaat (zoals een iPod, mp3-speler of cd-speler) met een 3,5mm-audiokabel (niet meegeleverd) aan op de aux-ingang van de radio.
2. Zorg ervoor dat zowel de radio als het externe apparaat zijn ingeschakeld.
3. Druk herhaaldelijk op de Band-knop om de Aux in-modus te selecteren.
4. De audio die wordt afgespeeld op het externe apparaat wordt nu afgespeeld via de luidspreker van de MMR-99DAB. Stel het volume in op het externe apparaat om ervoor te zorgen dat het volume van het signaal adequaat is en gebruik vervolgens de Volume omhoog / omlaag-knop op de radio om het volume op een comfortabel niveau in te stellen.

### Naar muziek luisteren via de hoofdtelefoonaansluiting

De MMR-99DAB is uitgerust met een hoofdtelefoonaansluiting aan de rechterkant van de radio. Hierop kunt u een



hoofdtelefoon met een 3,5mm-stekker aansluiten. Als u een hoofdtelefoon wilt aansluiten, steek dan simpelweg de 3,5mm-stekker in de aansluiting. De radio detecteert vervolgens automatisch dat er een hoofdtelefoon is aangesloten en schakelt de interne luidspreker uit.
We raden aan het volume lager te zetten voordat u de hoofdtelefoon aansluit en het, nadat u de hoofdtelefoon hebt aangesloten, langzaam te verhogen tot een geschikt niveau om harde geluiden en gehoorbeschadiging te voorkomen.
**Opmerking:**
**Overmatige geluidsdruk van oortelefoons en koptelefoons kan gehoorverlies veroorzaken. Luister niet gedurende lange perioden op hoog volume om gehoorschade te voorkomen.**

### Specificaties

| | |
|---|---|
| **Voeding** | Ingebouwde oplaadbare lithium-ionbatterij van 2600mAh |
| | Dynamo - voor opladen van ingebouwde oplaadbare lithiumbatterij. |
| | Zonnepaneel - voor opladen van ingebouwde oplaadbare lithiumbatterij. |
| | DC IN (5V / 2,4A) USB Type-C-aansluiting voor opladen van de MMR-99DAB. |
| | USB Type-A-naar-USB Type-C-kabel en handriem meegeleverd. |
| **Frequentiebereik** | |
| FM | 87.5-108 MHz |
| DAB (BAND III) | 5A-13F (174.928MHz - 239.200MHz) |
| **Bluetooth** | |
| Bluetooth-specificatie | Bluetooth® 5.0 +EDR |
| Ondersteunde profielen | A2DP, AVRCP |
| Bluetooth-audiocodec | SBC, AAC |
| Zendvermogen | Vermogensklasse 2 |
| Bereik in rechte lijn | 10meter / 30voet |
| Bluetooth-frequentie en maximaal uitgezonden vermogen | 2402MHz ~ 2480MHz: 2dBm (Bluetooth EDR & LE) |



| | |
|---|---|
| **Antenne** | |
| Telescopische antenne | FM / DAB |
| **Aansluitingen** | |
| DC-aansluiting | DC IN USB Type-C, 5V / 2,4A<br>⎓ Dit symbool geeft gelijkspanning aan. |
| | DC OUT USB Type-A, 5V / 1A |
| Oortelefoonaansluiting | diameter van 3,5mm, stereo-uitgang, impedantie van 32ohm |
| Aux-ingang | diameter van 3,5mm, stereo-ingang |
| **Luidspreker** | 2,25", 4Ohm, 5watt |
| **Uitgangsvermogen** | 1,5watt |
| **Bedrijfstemperatuurbereik** | 5°C tot 35°C |

※ De streepjescode op het product is als volgt opgebouwd:

aH181200001

aH 18 12 00001
- Serienummer
- Productiemaand
- Productiejaar
- Productcode

Het bedrijf behoudt zich het recht voor om de specificaties te wijzigen zonder voorafgaande kennisgeving.

Als u zich op enig moment in de toekomst van dit product wenst te ontdoen, houd er dan rekening mee dat elektrische apparaten niet bij het huishoudelijk afval mogen worden weggegooid. Recycle als hiervoor faciliteiten aanwezig zijn. Raadpleeg uw lokale instantie of leverancier voor advies over recycling. (Richtlijn voor afgedankte elektrische en elektronische apparatuur)



**D** Bedienungsanleitung

Bluetooth®

Der Bluetooth®-Markenname und damit verbundene Logos sind Eigentum der Firma Bluetooth SIG, Inc. Jegliche Benutzung dieser Marken durch die SANGEAN ELECTRONICS INC. stehen unter Lizenz.

## 1. Wichtige Sicherheitshinweise

1. Lesen Sie sich diese Anleitung durch.
2. Bewahren Sie diese Anleitung auf.
3. Beachten Sie alle Warnhinweise.
4. Befolgen Sie die Anweisungen.
5. Benutzen Sie dieses Gerät nicht in der Nähe von Wasser.
6. Nur mit einem trockenem Tuch reinigen.
7. Blockieren Sie keine Ventilationsöffnungen. Stellen Sie das Gerät entsprechend der Anweisungen des Herstellers auf.
8. Stellen Sie das Gerät nicht in der Nähe von Hitzequellen, wie z. B. Heizungen, Herden oder anderen Geräten die Hitze produzieren (z. B. Verstärker) auf.
9. Wenn Ihr Gerät über einen polarisierten oder geerdeten Stecker verfügt, machen Sie auf keinen Fall diese Sicherheitsfunktion unbrauchbar. Ein polarisierter Stecker hat zwei Flügel, bei denen einer breiter als der andere ist. Verfügt der Stecker über eine Erdung, so ist ein dritter Erdungsflügel vorhanden. Der breite und der Erdungsflügel sind eingebaute Sicherheitsvorrichtungen. Wenn der Netzstecker Ihres Geräts nicht in Ihre Steckdose passt, wenden Sie sich bitte an einen ausgebildeten Elektriker.
10. Schützen Sie das Netzkabel vor Druckeinwirkung, insbesondere am Stecker, Steckdosen oder am Ausgangspunkts des Geräts.
11. Verwenden Sie lediglich vom Hersteller angegebenes Zubehör.
12. Das Gerät darf nur dann mit Wagen, Gestellen, Dreifüßen, Halterungen oder Tischen verwendet werden, wenn diese vom Hersteller entsprechend angegeben wurden oder zusammen mit dem Gerät verkauft wurden. Wenn ein Wagen benutzt wird, muss darauf geachtet werden, dass das Gerät nicht zusammen mit dem Wagen umkippt und Verletzungen verursacht.
13. Ziehen Sie bei Gewittern oder bei längerer Nichtbenutzung den Stecker aus der Steckdose.
14. Wenden Sie sich im Wartungsfall nur an ausgebildetes Wartungspersonal. Das Gerät muss in Wartung gegeben werden, nachdem es in irgendeiner Weise beschädigt wurde, wie z. B. bei Beschädigung des Netzkabels, nachdem Flüssigkeit über das Gerät gegossen wurde oder Gegenstände in das Gerät gelangt sind, es herunter gefallen ist, nicht auf normale Weise funktioniert oder Regen bzw. Feuchtigkeit ausgesetzt wurde.
15. Dieses Gerät darf keinen Wassertropfen und -spritzern ausgesetzt werden. Gegenstände die mit Flüssigkeiten gefüllt sind dürfen nicht auf das Gerät gestellt werden.
16. Um Feuer und elektrischen Schlägen vorzubeugen, vermeiden Sie es das Gerät Regen oder Feuchtigkeit auszusetzen.
17. Schützen Sie die Batterie vor übermäßiger Wärme wie Sonneneinstrahlung, Feuer oder ähnlichem.
18. **VORSICHT:** Bei falsch eingelegter Batterie besteht Explosionsgefahr. Ersetzen Sie die Batterie nur durch eine Batterie des gleichen oder gleichwertigen Typs.
19. Um Gehörschäden zu vermeiden, nicht über längere Zeiträume bei hohen Lautstärken Musik hören.
20. Dieses Gerät ist gegen das Eindringen von Spritzwasser und Staub geschützt (IP55).
21. Die Batterie muss bei einem Luftdruck von über 11,6 kPa verwendet bzw. gelagert werden, da sie anderenfalls explodieren oder brennbare Flüssigkeiten oder Gase austreten könnten.

**ACHTUNG:**
**Um die Gefahr von elektrischen Schlägen zu vermeiden, dürfen nur Wartungsarbeiten, die in der Betriebsanleitung angegeben werden durch unqualifizierte Personen vorgenommen werden.**



## 2. Einleitung

### Produktübersicht

1. LED-Taschenlampe / Notlicht
2. Notsignal
3. Solarpanel
4. Beleuchtungsmodus
5. Lautsprecher
6. Betrieb / Autom. Abschaltung
7. Frequenzband / Sperren
8. LCD
9. Info / Menü
10. Seite / Weckruf
11. Enter / Autom. Sendersuche
12. Tuning + / -
13. Bluetooth LED-Anzeige
14. LED-Ladeanzeige
15. Lautstärke + / -
16. Speichertaste 5
17. Speichertaste 4 / Nächster Titel / Suchlauf vorwärts
18. Speichertaste 3 / Wiedergabe / Pause
19. Speichertaste 2 / Vorheriger Titel / Suchlauf rückwärts
20. Speichertaste 1 / Bluetooth-Kopplung
21. Abblendlicht (rot)
22. Fernlicht (weiß)
23. Abblendlicht (weiß)
24. Handriemen
25. Teleskopantenne
26. Kurbel-Dynamo
27. DC-Eingang (USB Typ C, 5V 2,4A)
28. DC-Ausgang (USB Typ A, 5V 1A)
29. Aux-Eingang
30. 3,5mm Kopfhörerbuchse

### Anzeigen am LCD

- (A) UKW-Anzeige
- (B) RDS-Anzeige
- (C) Notlichtanzeige
- (D) Sperren-Symbol
- (E) UKW-Stereo-Symbol
- (F) Signalstärkesymbol
- (G) Batterie-Symbol
- (H) Speicherplatzanzeige
- (I) Sleep-Anzeige
- (J) Uhrzeit und Radiofrequenz
- (K) Weckrufanzeige
- (L) Aux-Anzeige
- (M) DAB-Anzeige

## 3. Erste Schritte

### Stromversorgung

Das MMR-99DAB wird über eine integrierte 2.600mAh Lithium-Ion-Batterie betrieben. Die Batterie laden Sie auf, indem Sie eine USB-Stromquelle mit dem DC-Eingang verbinden, den Kurbel-Dynamo an der Rückseite verwenden oder das Solarpanel auf der Oberseite nutzen.
Vor dem erstmaligen Gebrauch des Radios wird empfohlen, die integrierte Batterie über eine an den DC-Eingang angeschlossene USB-Stromversorgung vollständig aufzuladen.
Bei Verwendung einer USB-Stromversorgung dauert es ungefähr 3 Stunden, bis die Batterie vollständig geladen ist. Nach der vollständigen Aufladung der Batterie verschwindet das Batteriesymbol aus dem Display. Eine nachlassende Leistung, ein verzerrter Sound, stotternde Geräusche sowie das leere Batteriesymbol sind alles Anzeichen dafür, dass die Batterie geladen werden muss. Eine vollständig geladene Batterie ermöglicht eine Wiedergabedauer von ungefähr 20 Stunden.

### Batterie via DC-Eingang aufladen

Gehen Sie wie folgt vor, um die Batterie über den DC-Eingang des Radios aufzuladen:
1. Schließen Sie den Typ C Stecker des mitgelieferten USB-Ladekabels an den DC-Eingang rechts am Radio an.
2. Schließen Sie das andere Ende des USB-Ladekabels an einen USB-Port des Typs A an (z.B. eines PCs oder einer Powerbank).



**Hinweis:**
**Es wird empfohlen, eine 5V / 2,4A USB-Stromversorgung zu verwenden, um Fehlfunktionen der Batterie zu vermeiden und um zu gewährleisten, dass der DC-Ausgang des Radios während des Ladevorgangs weiterhin benutzt werden kann.**

### Batterie über den Kurbel-Dynamo aufladen

Gehen Sie wie folgt vor, um die Batterie mit der Kurbel an der Rückseite des Radios aufzuladen:
1. Vergewissern Sie sich vor der Nutzung der Kurbel, dass die Teleskopantenne eingefahren ist und in der dafür vorgesehenen Haltung sitzt.
2. Entfernen Sie die Kurbel aus ihrer Halterung.
3. Drehen Sie die Kurbel mit einer Geschwindigkeit von ca. 100 U / min im oder entgegen dem Uhrzeigersinn. Während des Aufladens leuchtet die LED-ladeanzeige neben dem Display grün.
4. Nach dem Aufladen mit der Kurbel positionieren Sie diese wieder in die Halterung.

**Hinweis:**
**1 Minute Aufladen mit der Handkurbel ergibt ungefähr 5~7 Minuten Wiedergabedauer (unter normalen Wiedergabebedingungen).**

### Batterie über das Solarpanel aufladen

Für den Betrieb des Solarpanels muss das Radio nicht eingeschaltet sein.
Um die Batterie über das Solarpanel aufzuladen, positionieren Sie das Radio so, dass die Sonneneinstrahlung direkt auf das Solarpanel trifft. Je mehr direkte Sonneneinstrahlung das Panel erhält, desto mehr Elektrizität kann es für die Stromversorgung des Radios erzeugen.
**Hinweis:**
**Die beste Leistung kann das Solarpanel erzielen, wenn die Sonne direkt von oben auf das Panel scheint und die Sonne nicht von Wolken, Laub, Gardinen usw. behindert wird. Bei ungünstigen Bedingungen und schlechten Lichtverhältnissen ist das Solarpanel nicht sehr effizient und nicht als primäre Energiequelle für den normalen Gebrauch des Radios geeignet. Das Solarpanel wurde für die Nutzung als zusätzliche Energiequelle entwickelt, die bei optimalen Lichtverhältnissen bis zu 100% der Energie für die Stromversorgung des Radios bereitstellen kann. Das Solarpanel lädt die Batterie nur bei natürlichem Sonnenlicht auf. Bei künstlicher Beleuchtung erzeugt es keinen Strom.**
Versuchen Sie NICHT, das Solarpanel direkt unter eine Sonnenlampe zu legen und so die Batterie aufzuladen. Das Radio und das Gehäuse könnten dadurch permanent beschädigt werden. (In solch einem Fall erlischt die Garantie.)

### Radio ein- / ausschalten

Halten Sie, nachdem das Radio an die Stromversorgung angeschlossen wurde, die Betriebstaste gedrückt, um das Radio einzuschalten. Das Radio aktiviert automatisch den zuletzt verwendeten Modus. Um das Radio wieder auszuschalten, drücken Sie einfach die Betriebstaste.
**Hinweis:**
**Falls das Radio mit der Batterie versorgt wird, erlöschen nach dem Ausschalten des Radios alle Tasten außer der Tasten LED-Taschenlampe / Notlicht, Notsignal und der Betriebstaste. Wenn das Gerät mit einer USB-Stromversorgung verbunden ist, können der Weckruf durch langes Drücken der Weckrufaste aktiviert / deaktiviert und das Radiomenü durch langes Drücken der Menü-Taste geöffnet werden.**

### LED-Taschenlampe

Das MMR-99DAB verfügt über drei Lampen, die als LED-Taschenlampe verwendet werden können. Drücken Sie wiederholt die Taste LED-Taschenlampe, um jeweils eine der drei Lampen einzuschalten oder um die Funktion zu beenden. Die LED-Taschenlampe kann sowohl bei ein- als auch bei ausgeschaltetem Radio aktiviert werden. Drücken Sie nach dem Einschalten einer der drei Lampen die Beleuchtungsmodustaste wiederholt, um den Beleuchtungsmodus auszuwählen: hohe Helligkeit, niedrige Helligkeit, SOS (Morse-Notsignal – dreimal kurzes Blinken, dreimal



langes Blinken, dreimal kurzes Blinken) und Blinken.

### Notsignal

Das MMR-99DAB verfügt außerdem über eine Sirene und ein Notlicht, um im Notfall Aufmerksamkeit zu erzeugen. Das Notsignal kann immer aktiviert werden, egal ob das Radio ein- oder ausgeschaltet ist; drücken Sie dafür einfach auf die Notsignaltaste. Nach der Aktivierung des Notsignals blinken das rote Abblendlicht und das weiße Fernlicht abwechselnd und es ertönt ein immer lauter werdendes Alarmsignal.

### Tastensperre

Mit der Tastensperre verhindern Sie den versehentlichen Betrieb des Radios. Diese Funktion deaktiviert alle Tasten außer der Tasten für die LED-Taschenlampe und das Notsignal.
Um die Tastensperre zu aktivieren, halten Sie die Sperren-Taste gedrückt, bis im Display das Sperren-Symbol erscheint. Um die Funktion wieder zu deaktivieren, halten Sie die Sperren-Taste erneut gedrückt, bis das Sperren-Symbol verschwindet.

### Sleep-Timer-Funktion

Anhand des Sleep-Timers können Sie eine Zeit einstellen, nach Ablauf derer sich das Radio automatisch ausschaltet. Sie können die Dauer mit einem Wert zwischen 15 und 120 Minuten einstellen. Halten Sie dafür die Betriebstaste gedrückt, bis die gewünschte Dauer angezeigt wird.
Bei aktiviertem Sleep-Timer erscheint im Display die Sleep-Anzeige. Um den Timer zu deaktivieren, halten Sie entweder erneut die Betriebstaste gedrückt, bis die Anzeige **[AUS]** erscheint, oder schalten Sie das Radio normal aus und wieder ein.

### Radiomenü

Sie können das Radiomenü bei ein- oder ausgeschaltetem Radio sowie aus jedem Modus heraus öffnen. Das Menü enthält allgemeine Optionen sowie Optionen, die je nach Modus, in dem das Menü geöffnet wird, variieren (sofern zutreffend).
Halten Sie die Menü-Taste gedrückt, um das Menü zu öffnen. Wählen Sie dann mit den Tasten Tuning + / - eine Option aus und bestätigen Sie Ihre Auswahl mit der Enter-Taste. Drücken Sie alternativ die Menü-Taste, um zum vorherigen Schritt des Menüs zurückzukehren oder um das Menü zu schließen (falls keine übergeordnete Ebene mehr vorhanden ist).
Die nachfolgende Übersicht listet die Standardoptionen auf, die von allen Modi aus im Radiomenü ausgewählt werden können. In einigen Modi sind darüber hinaus noch weitere Optionen verfügbar. Diese Optionen werden in den entsprechenden Kapiteln dieser Bedienungsanleitung erläutert.
**[UHRZEIT]:** Wählen Sie diese Option, um ein Untermenü mit folgenden Optionen zu öffnen:
- **[UPDATE]:** Wählen Sie diese Option, um die Quelle für die automatische Aktualisierung der Uhrzeit einzustellen. Wählen Sie die Option **[UKW]**, wird die Uhrzeit während der Wiedergabe eines UKW-Senders mit RDS-Daten aktualisiert; wählen Sie die Option **[DAB]**, wird die Uhrzeit während der Wiedergabe eines DAB-Senders aktualisiert. Wählen Sie **[AUS]**, um die automatische Aktualisierung der Uhrzeit zu deaktivieren.
- **[MANUELL]:** Wählen Sie diese Option, um Uhrzeit und Datum des Radios manuell einzustellen.
- **[12 / 24-FORMAT]:** Über diese Option wählen Sie das 12- oder 24-Stundenformat für die Uhrzeit aus.

**Hinweis:**
**Falls das Radio während des Batteriebetriebs ausgeschaltet wird, wird die eingestellte Zeit nicht gespeichert, um die Batterie zu schonen. Der Weckruf wird ebenfalls deaktiviert.**
**[SW-VERSION]:** Wählen Sie diese Option, um die aktuelle Software-Version des Radios anzuzeigen.
**[RÜCKSTELLUNG]:** Wählen Sie diese Option, um das Radio auf die Werkseinstellungen zurückzusetzen. Bitte beachten Sie, dass nach dem Auswählen dieser Option und deren Bestätigung mit **[Ja]** alle von Ihnen vorgenommenen Einstellungen



und gespeicherten Radiosender gelöscht werden.
**[SPRACHE]:** Diese Option ist nicht verfügbar, wenn das Radiomenü im Standby-Modus des Radios geöffnet wird. Über diese Option wählen Sie die Sprache für die Anzeige der Menüs.
**[DCOUT]:** Diese Option ist nur verfügbar, wenn das Radio nicht mit einer USB-Stromquelle verbunden ist. Wählen Sie diese Option, um den DC-Ausgang des Radios während des Batteriebetriebs zu aktivieren / zu deaktivieren. (Während der Verbindung des Radios mit einer USB-Stromquelle ist der DC-Ausgang immer aktiviert und für das Aufladen anderer Geräte verfügbar, sofern das Radio ausgeschaltet ist). Damit Sie während des Batteriebetriebs ein externes Gerät über den DC-Ausgang aufladen können, müssen diese Funktion aktiviert und das Radio ausgeschaltet sein.
**[LICHT]:** Wählen Sie diese Option, um ein Untermenü mit folgenden Optionen zu öffnen:
- **[B / L]:** Über diese Option stellen Sie die Dauer ein, für die die Hintergrundbeleuchtung des Displays eingeschaltet bleibt: **[30S]**, **[20S]**, **[10S]** oder **[AUS]**.
- **[EL]:** Wählen Sie diese Option, um die automatische Notlichtfunktion des Radios zu aktivieren oder zu deaktivieren. Ist die Funktion aktiviert, schaltet das Radio das weiße Fernlicht ein, wenn das Radio von der USB-Stromversorgung getrennt wird. Drücken Sie wiederholt die Taste LED-Taschenlampe, um das Licht auszuschalten.

**[LAUTHEIT]:** Wählen Sie diese Option, um die Lautheit-Funktion des Radios ein- oder auszuschalten.
**[WECKRUF]:** Über diese Option konfigurieren Sie die Weckrufeinstellungen. Sie können Einstellungen für die Weckrufzeit, Weckrufmodus, Weckrufhäufigkeit und Lautstärke vornehmen. Verfügbare Optionen für den Weckrufmodus: **[DAB]**, **[UKW]** oder **[BUZ]**. Verfügbare Optionen für die Häufigkeit des Weckrufs: **[EINMAL]**, **[TÄGLICH]**, **[WOCHENTAGS]**, **[WOCHENENDE]**.

## 4. DAB-Radiobetrieb

### DAB-Radiosender einschalten

Gehen Sie wie folgt vor, um DAB-Radiosender einzuschalten:
1. Schalten Sie das Radio ein, indem Sie die Betriebstaste gedrückt halten.
2. Drücken Sie wiederholt die Frequenzbandtaste, um den DAB-Modus auszuwählen.
3. Falls Sie den DAB-Modus das erste Mal einschalten, startet das Radio automatisch eine vollständige Suche nach allen verfügbaren DAB-Radiosendern. Während dieser Suche werden gefundene DAB-Sender zur Senderliste hinzugefügt und die Zähleranzeige erhöht sich entsprechend.
4. Nach Abschluss der Sendersuche schaltet das Radio automatisch den ersten DAB-Sender auf der Senderliste ein.
5. Verwenden Sie die Tasten Tuning + / -, um durch die Senderliste zu scrollen, und drücken Sie die Enter-Taste, sobald Sie einen gewünschten Sender gefunden haben, um diesen wiederzugeben.

**Hinweis:**
**Vergewissern Sie sich vor der Auswahl des DAB-Modus und der Suche nach Sendern, dass die Teleskopantenne an der Rückseite des Radios vollständig ausgezogen und senkrecht positioniert ist.**

### DAB-Radiomenü

Wenn Sie das Radiomenü vom DAB-Modus aus öffnen, gibt es neben den Standardoptionen fünf weitere, für diesen Modus spezifische Optionen:
**[AUTOM]:** Wählen Sie diese Option, um eine vollständige Sendersuche durchzuführen und um alle gefundenen Radiosender in der DAB-Senderliste zu speichern.
**[MANUELL]:** Wählen Sie diese Option, um manuell einen DAB-Sender / eine DAB-Frequenz einzustellen.
**[DRC]:** Mit der Funktion der dynamischen Bereichskontrolle (DRC) können leisere Töne besser hörbar gemacht werden, insbesondere wenn sich das Radio in einer lauten Umgebung befindet; dabei wird der dynamische Bereich des Audiosignals



reduziert. Wählen Sie diese Option, um eine DRC-Einstellung auszuwählen:
- **[0]:** DRC ist deaktiviert und die übertragene DRC-Einstellung wird ignoriert. Dies ist die Standardeinstellung.
- **[1 / 2]:** DRC-Einstellung beträgt die Hälfte der übertragenen Einstellung.
- **[1]:** DRC ist identisch mit der übertragenen Einstellung.

**[REIHENFOLGE]:** Wählen Sie diese Option, um die Anzeigereihenfolge der Senderliste einzustellen. Mit der Option **[NAME]** werden Sender nach Name sortiert, mit der Option **[ENSEMBLE]** nach DAB-Multiplex und mit der Option **[AKTIV]** nach aktiven und inaktiven Sendern.
**[LÖSCHEN]:** Wählen Sie diese Option, um alle nicht verfügbaren Sender aus der Liste zu löschen.

### DAB-Radiosender speichern

Das MMR-99DAB verfügt über 4 Seiten mit jeweils 5 Senderspeichern für DAB-Radiosender (insgesamt 20 Senderspeicher).
Gehen Sie wie folgt vor, um DAB-Radiosender zu speichern:
1. Schalten Sie das Radio ein.
2. Drücken Sie wiederholt die Frequenzbandtaste zur Auswahl des DAB-Modus und schalten Sie dann wie bereits erläutert einen DAB-Sender ein.
3. Drücken Sie wiederholt die Seite-Taste, um die gewünschte Seite mit Speicherplätzen zu öffnen.
4. Halten Sie dann die entsprechende Speichertaste (1-5) gedrückt, bis im Display die Anzeige "GESPEICHERT" erscheint. Der Sender wurde dann erfolgreich gespeichert und im Display leuchtet die Anzeige des entsprechenden Speicherplatzes auf.
5. Wiederholen Sie diese Vorgehensweise, um weitere Sender zu speichern. Gespeicherte Sender können nicht gelöscht, jedoch anhand der beschriebenen Vorgehensweise überschrieben werden.

### Gespeicherte DAB-Radiosender aufrufen

Gespeicherte DAB-Sender rufen Sie wie folgt auf:
1. Schalten Sie das Radio ein.
2. Drücken Sie wiederholt die Frequenzbandtaste zur Auswahl des DAB-Modus.
3. Drücken Sie wiederholt die Seite-Taste, um die gewünschte Seite mit Speicherplätzen zu öffnen.
4. Drücken Sie dann die gewünschte Speichertaste (1-5) zur Auswahl eines gespeicherten Senders.

### Informationen von DAB-Radiosendern anzeigen

Drücken Sie während der Wiedergabe eines DAB-Radiosenders die Info-Taste wiederholt, um nacheinander die folgenden Informationen anzuzeigen:
- Text
- Programmtyp
- Programmname
- Uhrzeit
- Datum
- Frequenz
- Bitrate
- Audio-Codec
- Signalstärke
- DL Plus Text (Einige Sender stellen möglicherweise noch weitere Informationen bereit. Falls keine Informationen verfügbar sind, erscheint die Anzeige "Keine Infos".)

## 5. UKW-Radiobetrieb

### UKW-Radiosender einschalten

Gehen Sie wie folgt vor, um UKW-Radiosender einzuschalten:
1. Schalten Sie das Radio ein, indem Sie die Betriebstaste gedrückt halten.
2. Drücken Sie wiederholt die Frequenzbandtaste, um den UKW-Modus auszuwählen.
3. Drücken Sie Taste Tuning + bzw. Tuning - und anschließend die Taste Autom. Sendersuche, um einen UKW-Sender mit höherer oder niedrigerer Frequenz zu suchen. Sobald das Radio einen Sender mit ausreichender Signalstärke gefunden hat, beendet es die Suche. Im Display werden die Frequenz des Signals und anhand der Signalstärkeanzeige die Stärke des Signals angezeigt. Sofern RDS-Daten verfügbar sind, erscheint auch die RDS-Anzeige und



nach einigen Sekunden zeigt das Radio den Sendernamen an.
4. Verwenden Sie die Tuningtasten + / - zur Feineinstellung der Frequenz in Schritten von 0,05MHz, sofern erforderlich.
5. Wiederholen Sie die Schritte 3 und 4, um weitere UKW-Sender zu suchen.

**Hinweis:**
**Vergewissern Sie sich vor der Auswahl des UKW-Modus und der Suche nach Sendern, dass die Teleskopantenne an der Rückseite des Radios vollständig ausgezogen und senkrecht positioniert ist.**

### UKW-Radiomenü

Wenn das Radiomenü vom UKW-Modus aus geöffnet wird, gibt es neben den Standardoptionen noch zwei weitere, für diesen Modus spezifische Optionen:
**[AUTOM]:** Wählen Sie diese Option, um die automatische Suchfunktion des Radios zu konfigurieren. Wählen Sie **[LOKAL]**, um nur nach lokalen Sendern (starken Signalen) zu suchen, oder die Option **[ENTFERNT]**, um auch nach entfernteren Sendern mit schwächeren Signalen zu suchen.
**[AUDIO]:** Über diese Option konfigurieren Sie die Wiedergabe im UKW-Modus. Wählen Sie **[MONO]** für die erzwungene Wiedergabe in Mono, oder **[Autom]**, um die Stereowiedergabe, sofern verfügbar, zuzulassen. Die erzwungene Mono-Wiedergabe ist nützlich, um Störgeräusche bei schwachen UKW-Signalen zu reduzieren.

### UKW-Radiosender speichern

Das MMR-99DAB verfügt über 4 Seiten mit jeweils 5 Senderspeichern für UKW-Radiosender (insgesamt 20 Senderspeicher).
Gehen Sie wie folgt vor, um UKW-Radiosender zu speichern:
1. Schalten Sie das Radio ein, indem Sie die Betriebstaste gedrückt halten.
2. Drücken Sie wiederholt die Frequenzbandtaste zur Auswahl des UKW-Modus und schalten Sie dann wie bereits erläutert einen UKW-Sender ein.
3. Drücken Sie wiederholt die Seite-Taste, um die gewünschte Seite mit Speicherplätzen zu öffnen.
4. Halten Sie dann die entsprechende Speichertaste (1-5) gedrückt, bis im Display die Anzeige "GESPEICHERT" erscheint. Der Sender wurde dann erfolgreich gespeichert und im Display leuchtet die Anzeige des entsprechenden Speicherplatzes auf.
5. Wiederholen Sie diese Vorgehensweise, um weitere Sender zu speichern. Gespeicherte Sender können nicht gelöscht, jedoch anhand der beschriebenen Vorgehensweise überschrieben werden.

### Gespeicherte UKW-Radiosender aufrufen

Gespeicherte UKW-Sender rufen Sie wie folgt auf:
1. Schalten Sie das Radio ein, indem Sie die Betriebstaste gedrückt halten.
2. Drücken Sie wiederholt die Frequenzbandtaste zur Auswahl des UKW-Modus.
3. Drücken Sie wiederholt die Seite-Taste, um die gewünschte Seite mit Speicherplätzen zu öffnen.
4. Drücken Sie die gewünschte Speichertaste (1-5) zur Auswahl eines gespeicherten Senders.

### Informationen von UKW-Radiosendern anzeigen

Während der Wiedergabe von UKW-Sendern, die RDS-Daten übertragen (RDS-Anzeige leuchtet im Display), können Sie wiederholt die Info-Taste drücken, um nacheinander folgende Informationen anzuzeigen:
- Sendername
- Textmitteilungen
- Programmtyp
- Frequenz
- Empfangstyp (Stereo / Mono)
- Aktuelle Uhrzeit
- Aktuelles Datum

Falls keine RDS-Daten verfügbar sind, ist das Radio nicht in der Lage, den Sendernamen, Textmitteilungen und den Programmtyp anzuzeigen.



## 6. Musikwiedergabe via Bluetooth-Übertragung

Um via Bluetooth Musik über das Radio abzuspielen, müssen Sie zunächst Ihr Bluetooth-Gerät mit dem MMR-99DAB koppeln. Durch die Kopplung entsteht eine „Verknüpfung", anhand derer sich beide Geräte erkennen.

### Erstmalige Kopplung mit Ihrem Bluetooth-Gerät

1. Schalten Sie das Radio ein, indem Sie die Betriebstaste gedrückt halten.
2. Drücken Sie wiederholt die Frequenzbandtaste zur Auswahl des Bluetooth-Modus. Im Display erscheint die Anzeige "KOPPELN" und die Bluetooth LED-Anzeige blinkt blau, um darauf hinzuweisen, dass das Radio bereit ist für die Bluetooth-Kopplung.
3. Aktivieren Sie an Ihrem Bluetooth-Gerät Bluetooth. (Informieren Sie sich in der Bedienungsanleitung Ihres Bluetooth-Geräts entsprechend.)
4. Öffnen Sie an Ihrem Bluetooth-Gerät die Bluetooth-Liste und wählen Sie dann das Gerät mit dem Namen „MMR-99 DAB".
**Hinweis:**
**Bei einigen Bluetooth-Geräten mit Bluetooth-Version 2.1 oder älter ist eventuell die Eingabe eines Passworts erforderlich. Geben Sie in solch einem Fall „0000" ein.**
5. Nach der Kopplung und Verbindung der Geräte ertönt ein Bestätigungston und im Display wird der Name des verbundenen Bluetooth-Geräts angezeigt. Sie können nun Musik vom Bluetooth-Gerät an das Radio streamen und über das Radio abspielen.

**Hinweise:**
- **Falls gleichzeitig 2 Bluetooth-Geräte zum ersten Mal gekoppelt werden, müssen beide Geräte das Radio suchen und die Verfügbarkeit wird an beiden Geräten angezeigt. Sobald jedoch eines der Geräte mit dem Radio verbunden ist, wird das Radio nicht mehr in der Liste des anderen Bluetooth-Geräts angezeigt.**
- **Gelangt das Bluetooth-Gerät außerhalb der Reichweite, wird die Verbindung zwischen Radio und Gerät vorübergehend unterbrochen. Das Radio wird automatisch neu verbunden, sobald das Bluetooth-Gerät wieder in Reichweite ist. Bitte beachten Sie, dass während der Dauer der Unterbrechung kein anderes Bluetooth-Gerät mit dem Radio gekoppelt oder verknüpft werden kann.**
- **Falls das „MMR-99 DAB" in der Geräteliste angezeigt wird, jedoch nicht mit dem Bluetooth-Gerät verbunden werden kann, löschen Sie das Radio aus der Liste und koppeln Sie es dann wie erläutert erneut mit dem Radio.**
- **Die effektive Reichweite zwischen Radio und gekoppeltem Bluetooth-Gerät beträgt ungefähr 10 Meter (30 Fuß). Hindernisse zwischen dem Gerät und dem Radio können die Reichweite beeinträchtigen.**
- **Die Bluetooth-Verbindungsleistung kann je nach Bluetooth-Gerät variieren. Informieren Sie sich über Ihr Bluetooth-Gerät, bevor Sie es mit dem Radio verbinden. Je nach Gerät werden eventuell nicht alle Funktionen unterstützt.**
- **Bei einigen Handys können eingehende / ausgehende Anrufe, Textnachrichten, E-Mails oder andere Aktivitäten dazu führen, dass die Audioübertragung stummgeschaltet oder sogar vorübergehend vom Gerät getrennt wird. Solch ein Verhalten ist abhängig von Ihrem Bluetooth-Gerät und keine Fehlfunktion des MMR-99 DAB.**

### Audiowiedergabe im Bluetooth-Modus

Nach der erfolgreichen Verbindung mit einem Bluetooth-Gerät können Sie die Musikwiedergabe mit den Tasten an Ihrem externen Gerät starten und steuern.
1. Die Lautstärke können Sie sowohl mit den Tasten am Bluetooth-Gerät als auch mit den Lautstärketasten + / - am Radio einstellen.
2. Die Wiedergabe steuern Sie mit den Tasten an Ihrem externen Gerät oder mit denen am Radio. Drücken Sie am Radio die Taste Wiedergabe / Pause, um die Wiedergabe zu starten / zu unterbrechen, die Tasten Nächster Titel oder Vorheriger Titel, um einen Titel auszuwählen, oder halten Sie die Tasten



Suchlauf vorwärts oder Suchlauf rückwärts gedrückt, um eine bestimmte Stelle innerhalb eines Titels zu suchen (lassen Sie die Taste los, sobald Sie die gewünschte Stelle gefunden haben).

**Hinweis:**
**Es ist möglich, dass nicht alle Player-Anwendungen diese Steuerungen unterstützen.**

### Audiowiedergabe eines bereits zu einem früheren Zeitpunkt gekoppelten Bluetooth-Geräts

Das MMR-99DAB kann bis zu 8 gekoppelte Bluetooth-Geräte speichern. Sobald ein weiteres Bluetooth-Gerät gekoppelt wird, löscht das Radio das älteste Bluetooth-Gerät aus dem Speicher und überschreibt es durch das neue Gerät.
Sofern Ihr externes Bluetooth-Gerät bereits zu einem früheren Zeitpunkt mit dem Radio MMR-99DAB gekoppelt wurde, wird das Radio dieses Gerät erkennen und versuchen, sich mit dem Gerät zu verbinden. Falls das Radio im Bluetooth-Modus das zuletzt gekoppelte Bluetooth-Gerät nicht finden kann, wird es versuchen, die Verbindung mit dem nächsten Bluetooth-Gerät in der Liste herzustellen.

### Bluetooth-Gerät trennen

Halten Sie die Bluetooth-Kopplungstaste gedrückt, um das Radio von Ihrem Bluetooth-Gerät zu trennen. Sie können auch durch Drücken der Frequenzbandtaste einen anderen Modus einstellen oder an Ihrem externen Gerät die Bluetooth-Funktion deaktivieren, um die Verbindung zu trennen.
Falls Sie die Verbindung trennen, während am Radio der Bluetooth-Modus aktiviert ist, ertönt ein Bestätigungston und die Bluetooth LED-Anzeige des Radios blinkt, um darauf hinzuweisen, dass das Radio wieder bereit ist für die Bluetooth-Kopplung.

## 7. Aux-Eingang und Kopfhörerbuchse

### Musikwiedergabe via Aux-Eingang

Sie haben die Möglichkeit, über den Lautsprecher des MMR-99DAB Audioinhalte externer Geräte abzuspielen. Gehen Sie dafür wie folgt vor:
1. Verbinden Sie das externe Gerät (z.B. iPod, MP3-Player oder CD-Player) unter Verwendung eines 3,5mm Audiokabels (nicht enthalten) mit dem Aux-Eingang des Radios.
2. Vergewissern Sie sich, dass sowohl das Radio als auch das externe Gerät eingeschaltet sind.
3. Drücken Sie wiederholt die Frequenzbandtaste zur Auswahl des Aux-Modus.
4. Das MMR-99DAB gibt nun die Inhalte des externen Geräts wieder. Stellen Sie die Lautstärke zunächst am externen Gerät ein, um ein adäquates Level zu gewährleisten, und anschließend je nach Bedarf mit den Lautstärketasten + / - am Radio.

### Musikwiedergabe via Kopfhörer

Das MMR-99DAB verfügt an der rechten Seite über eine Kopfhörerbuchse für den Anschluss von Kopfhörern mit 3,5mm Stecker. Schließen Sie Kopfhörer einfach an diese Buchse an. Das Radio erkennt die Kopfhörer automatisch und wird den internen Lautsprecher deaktivieren.
Es wird empfohlen, die Lautstärke vor Anschluss der Kopfhörer zu reduzieren und nach Anschluss der Kopfhörer langsam auf das gewünschte Niveau zu erhöhen, um eine plötzliche hohe Lautstärke und damit einhergehend Gehörschäden zu vermeiden.
**Hinweis:**
**Übermäßiger Schalldruck von Ohr- und Kopfhörern kann Gehörverluste verursachen. Um Gehörschäden zu vermeiden, hören Sie nicht über längere Zeiten bei hohen Lautstärken Musik.**



### Technische Daten

| | |
|---|---|
| **Stromversorgung** | 2600mAh wiederaufladbare Lithium-Ion-Batterie |
| | Dynamo – zum Aufladen der integrierten Lithium-Ion-Batterie. |
| | Solarpanel – zum Aufladen der integrierten Lithium-Ion-Batterie |
| | DC IN (5V / 2,4A) USB-C-Anschluss zum Aufladen des MMR-99DAB |
| | Einschließlich USB-A auf USB-C Kabel & Handriemen |
| **Frequenzbereich** | |
| UKW | 87,5-108 MHz |
| DAB (BAND III) | 5A-13F (174,928 MHz bis 239,200 MHz) |
| **Bluetooth** | |
| Bluetooth-Version | Bluetooth® 5.0 +EDR |
| Unterstützte Profile | A2DP, AVRCP |
| Bluetooth Audio-CODEC | SBC, AAC |
| Übertragungsleistung | Klasse 2 |
| Reichweite | 10Meter / 30Fuß |
| Bluetooth-Frequenz und maximale Übertragungsleistung | 2402MHz ~ 2480MHz: 2dBm (Bluetooth EDR & LE) |
| **Antenne** | |
| Teleskopantenne | UKW / DAB |



| | |
|---|---|
| **Anschlüsse** | |
| DC-Anschlüsse | DC IN USB-C, 5V / 2,4A<br>⎓ Dieses Symbol weist auf Gleichstrom hin. |
| | DC OUT USB-A, 5V / 1A |
| Kopfhörerbuchse | 3,5mm, Stereoausgang, 32Ohm Impedanz |
| Aux-Anschluss | 3,5mm, Stereoeingang |
| **Lautsprecher** | 2,25Zoll, 4Ohm, 5Watt |
| **Ausgangsleistung** | 1,5Watt |
| **Betriebstemperatur** | 5°C bis 35°C |

※ Folgender Barcode ist am Gerät angebracht:

aH181200001

aH 18 12 00001
- Seriennummer
- Herstellungsmonat
- Herstellungstag
- Produkt-Code

Veränderungen der Spezifikationen ohne vorherige Ankündigung vorbehalten.

Sollten sind irgendwann das Gerät nicht mehr benutzen, bedenken Sie bei der Entsorgung bitte, dass Altgeräte niemals mit dem nor- malen Hausmüll entsorgt werden sollten. Bitte geben Sie das Gerät zur Wiederverwertung ab, wenn entsprechende Einrichtungen ex- istieren. Erkundigen Sie sich bei Ihrer örtlichen Behörde oder Ihrem Händler über die sachgerechte Entsorgung des Geräts. (WEEE- Richtlinie - Waste Electrical and Electronic Equipment Directive)